MANUAL DEL INSTALADOR

USER GUIDE

auta

NUESTRA EMPRESA

@T S@ es una empresa española fundada en 1966. Con sus más de 50 años de experiencia, AUTA se ha convertido en un referente, a nivel mundial, en la fabricación de sistemas de Portero y Videoportero. AUTA está presente en más de 40 países alrededor de todo el mundo, donde la marca "AUTA" es sinónimo de @r`kbd, Sdbkl l f ê, E dt lahlc`c y Ehì ahlc`c.

OUR COMPANY

@T S@ is a Spanish company founded in 1966. With more than 50 years of experience it has become one of the most important European manufacturers of Audio and Video door entry systems. AUTA is present in more than 40 countries around the world where the "AUTA" trademark is synonymous with @c r`kbdc, Sdbgkl l f u, E dt lahhu and Qd hì ahhu.

Instrucciones de uso
Instructions for use

Ir a sección
Go to section

Volver a "Índice General"
Back to "Main Index"

Ir a página seleccionada
Go to selected page

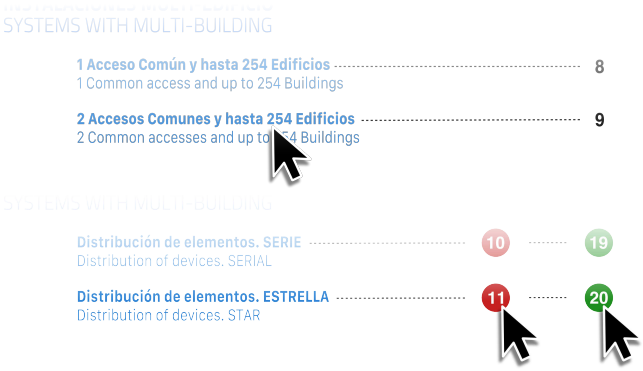

Volver a "Índice de Sección"
Back to "Section index"

Ir a "Guia de Instalación"
Go to "Installation Guide"

ÍNDICE
INDEX

CONFIGURACIÓN
CONFIGURATION

AUDIO ANALÓGICO
AUDIO ANALOG

AUDIO DIGITAL
AUDIO DIGITAL

VIDEO COAX
VIDEO COAX

VIDEO NO-COAX
VIDEO COAXLESS

AUDIO VISUALTECH 3H
AUDIO VISUALTECH 3W

VIDEO VISUALTECH 5H
VIDEO VISUALTECH 5H

AUDIO 2H
AUDIO 2W

VIDEO 2H
VIDEO 2W

SISTEMA P&P P&P-ISO
P&P P&P-ISO SYSTEM

SISTEMA INTERCOM
INTERCOM SYSTEM

auta

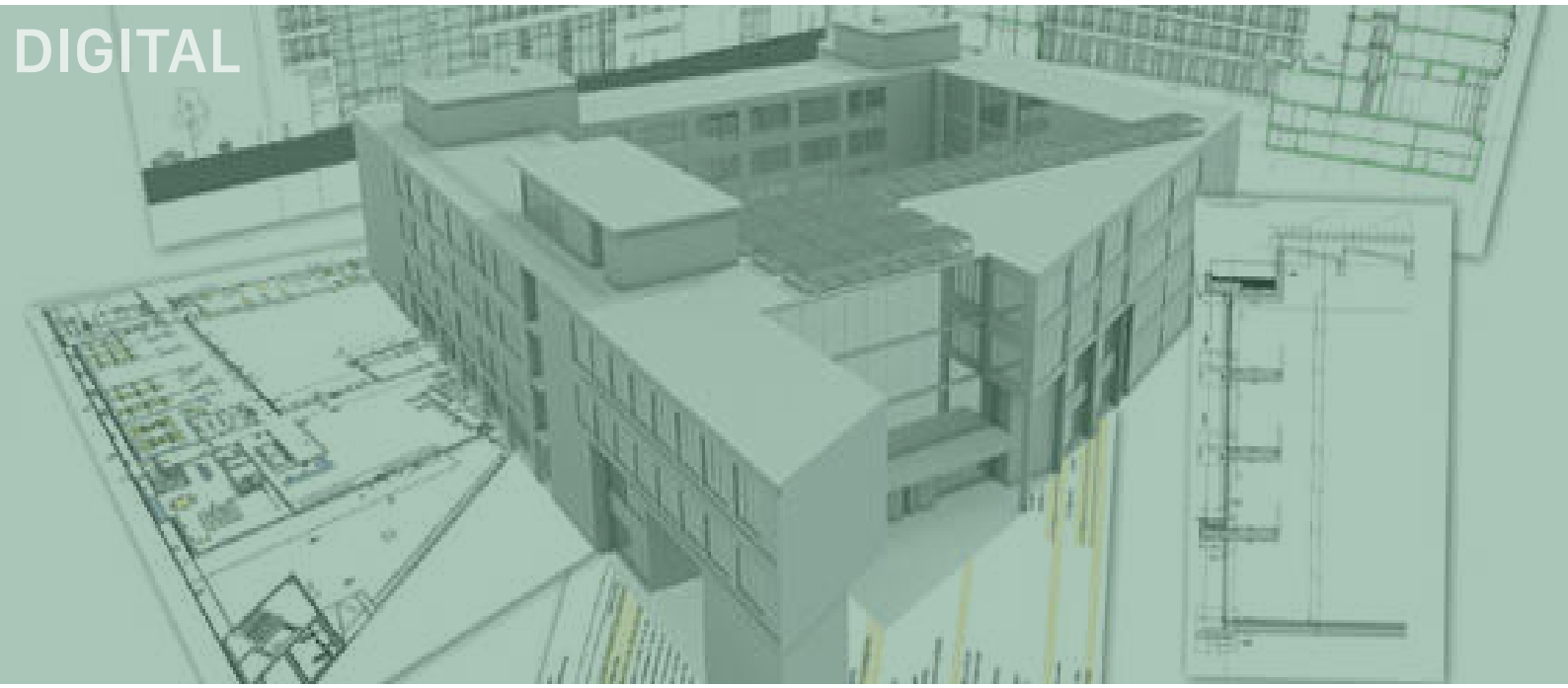

CONFIGURACIÓN DEL SISTEMA
SYSTEM CONFIGURATION

CONFIGURACIÓN DEL SISTEMA DIGITAL
DIGITAL SYSTEM CONFIGURATION

Conexión de placa/s 1
Panel/s connection

Plantilla de códigos (Placas de pulsador) 2
Codes template (Push-Button panels)

Selección y codificación de viviendas 3
Selection and codification of flats

Plantilla de códigos binarios 4
Binary codes template

PLACA INDIVIDUAL STANDALONE PANEL

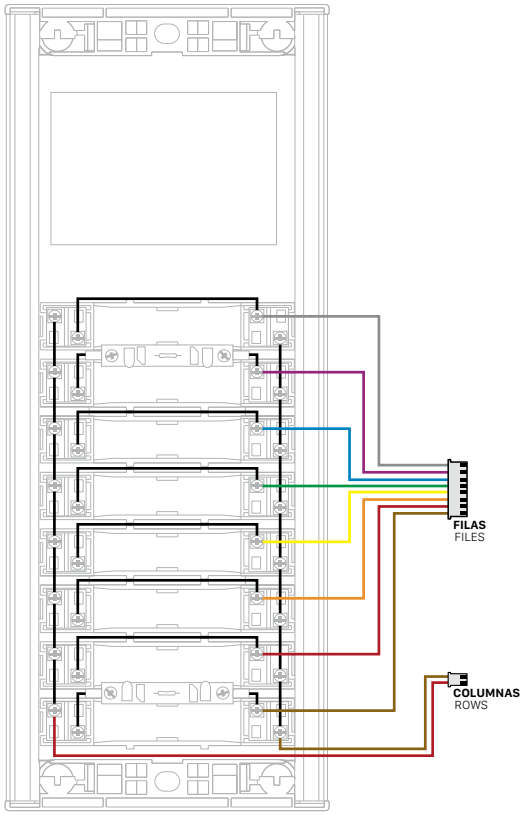

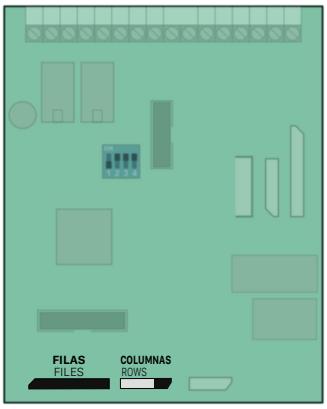

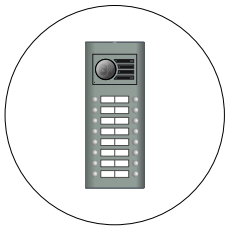

PLACA MÚLTIPLE MULTI PANEL

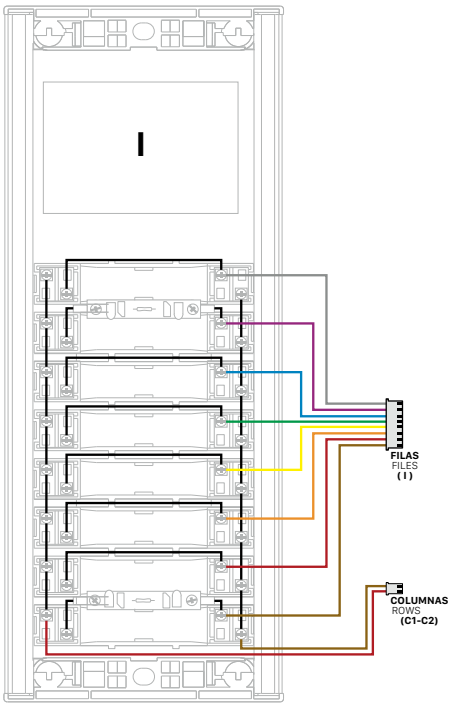

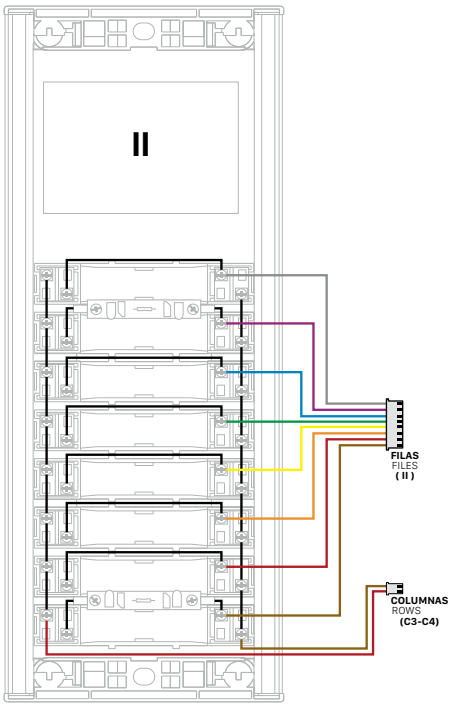

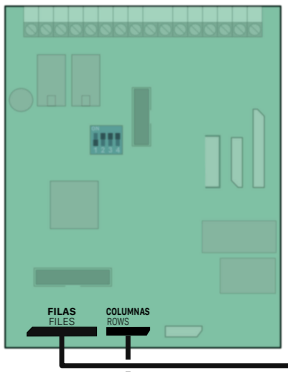

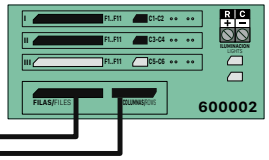

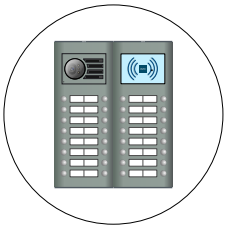

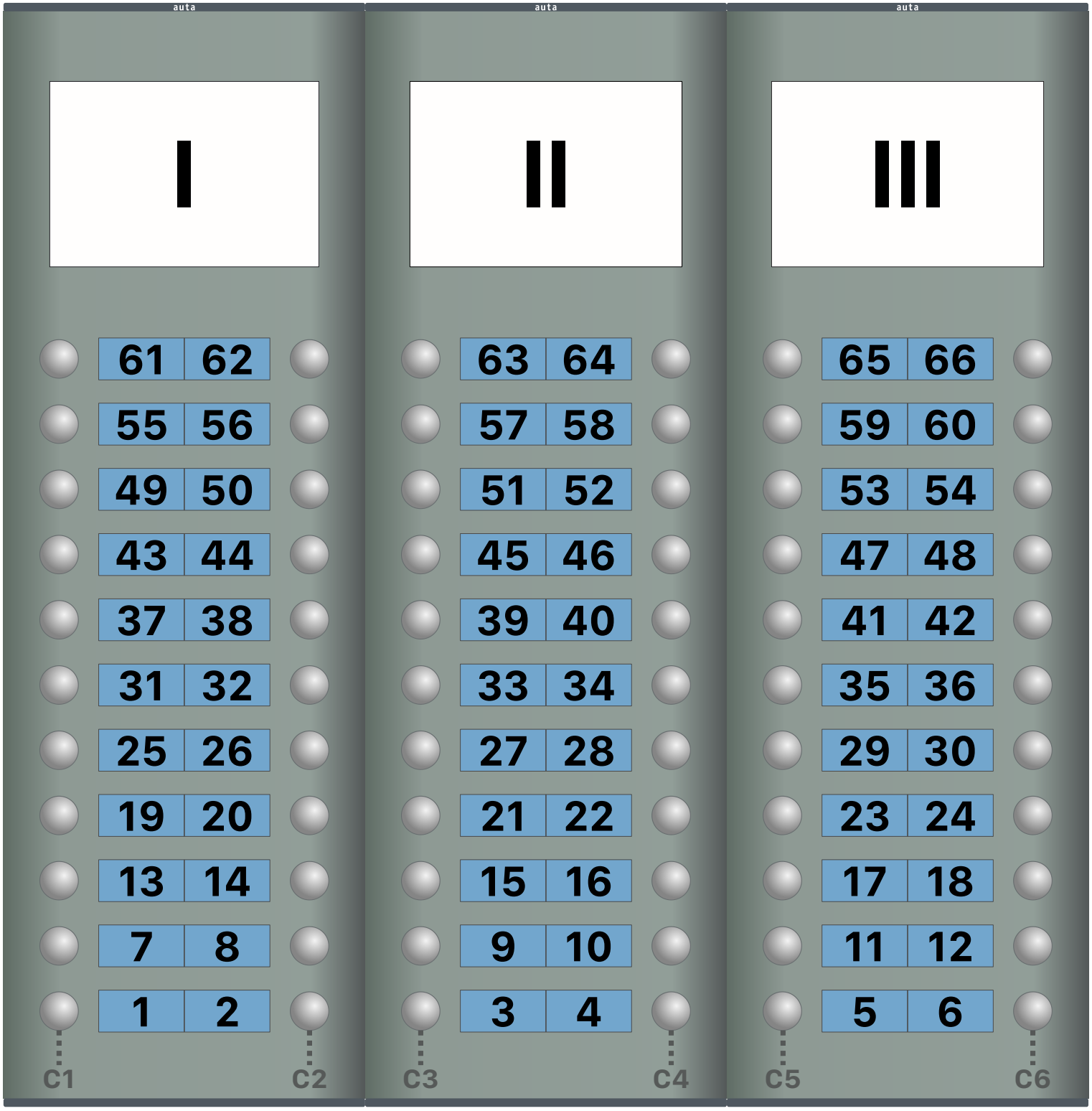
auta
I
61 62
55 56
49 50
43 44
37 38
31 32
25 26
19 20
13 14
7 8
1 2
C1
C2
auta
II
63 64
57 58
51 52
45 46
39 40
33 34
27 28
21 22
15 16
9 10
3 4
C3
C4
auta
III
65 66
59 60
53 54
47 48
41 42
35 36
29 30
23 24
17 18
11 12
5 6
C5
C6

SELECCIÓN DE PULSADORES PUSH-BUTTONS SELECTION

EJEMPLO 1
EXAMPLE 1

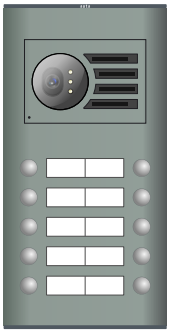

PLACA A CODIFICAR
PANEL TO CODIFY

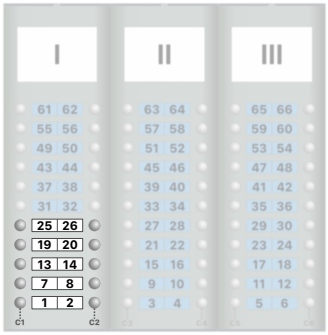

PLANTILLA DE CODIGOS
CODES TEMPLATE

EJEMPLO 2
EXAMPLE 2

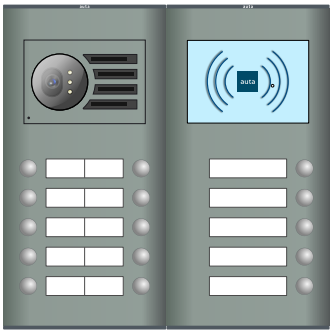

PLACAS A CODIFICAR
PANELS TO CODIFY

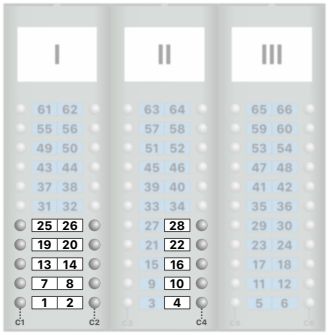

PLANTILLA DE CODIGOS
CODES TEMPLATE

CONVERSIÓN DE CÓDIGOS A BINARIO BINARY CODES CONVERSION

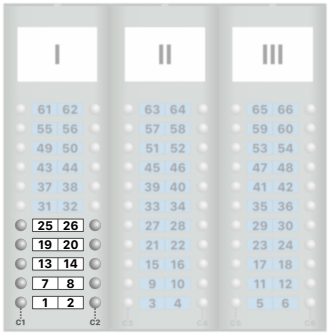

PLANTILLA DE CODIGOS
CODES TEMPLATE

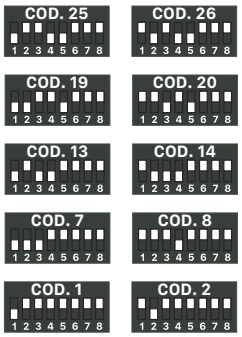

PLANTILLA DE COD. BINARIOS
BINARY CODES TEMPLATE

CODIFICACIÓN DE LOS ELEMENTOS CODIFICATION OF DEVICES

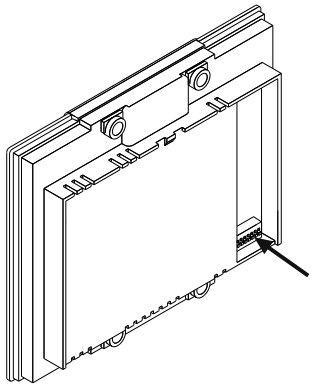

AVANT E-COMPACT SLIM

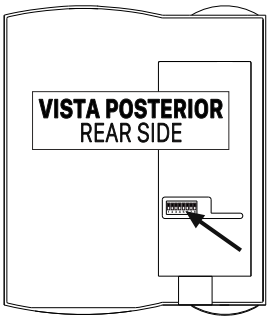

COMPACT

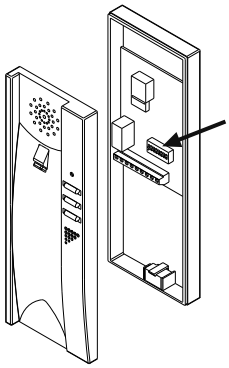

TELEFONO PHONE

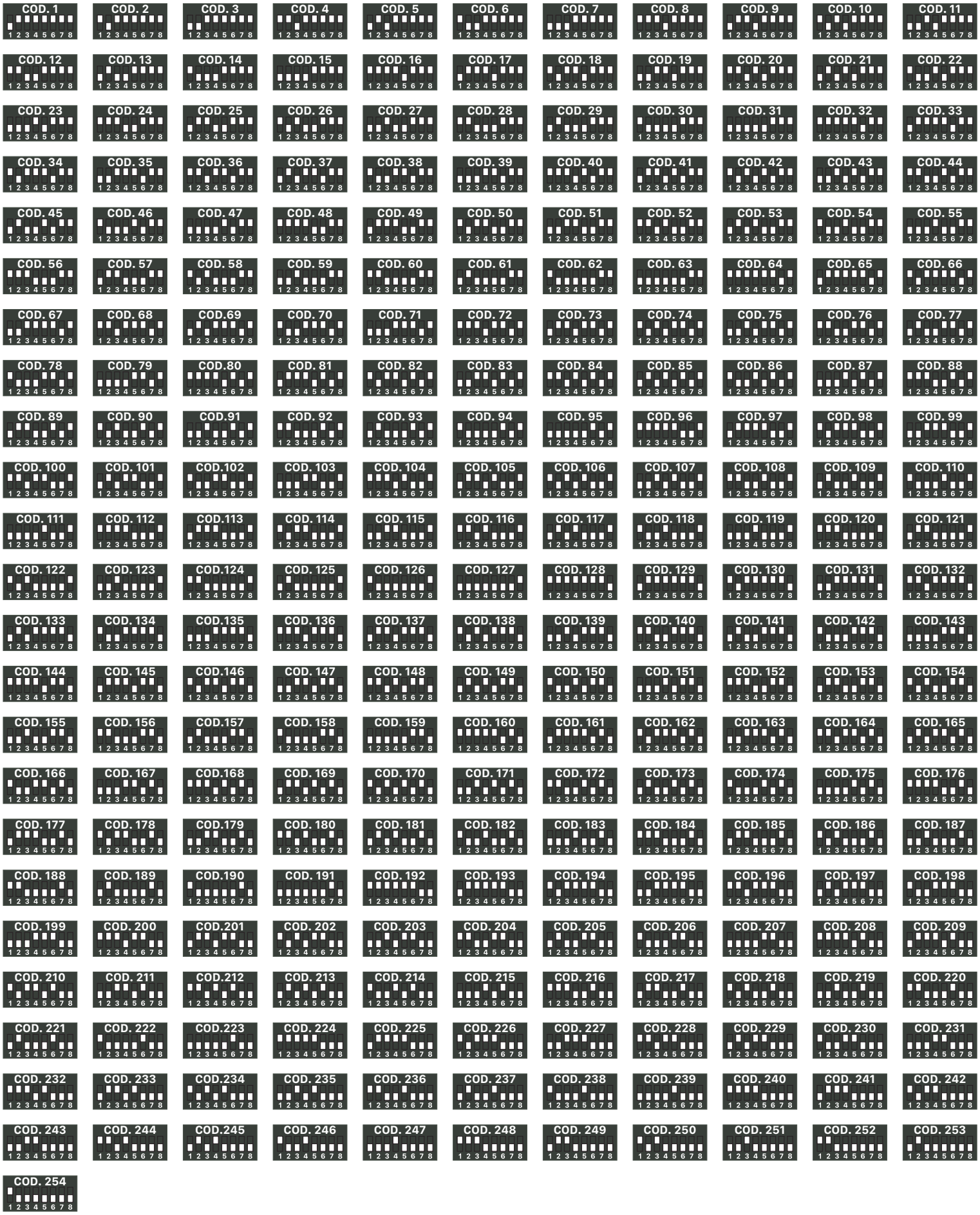
COD. 1
COD. 2
COD. 3
COD. 4
COD. 5
COD. 6
COD. 7
COD. 8
COD. 9
COD. 10
COD. 11
COD. 12
COD. 13
COD. 14
COD. 15
COD. 16
COD. 17
COD. 18
COD. 19
COD. 20
COD. 21
COD. 22
COD. 23
COD. 24
COD. 25
COD. 26
COD. 27
COD. 28
COD. 29
COD. 30
COD. 31
COD. 32
COD. 33
COD. 34
COD. 35
COD. 36
COD. 37
COD. 38
COD. 39
COD. 40
COD. 41
COD. 42
COD. 43
COD. 44
COD. 45
COD. 46
COD. 47
COD. 48
COD. 49
COD. 50
COD. 51
COD. 52
COD. 53
COD. 54
COD. 55
COD. 56
COD. 57
COD. 58
COD. 59
COD. 60
COD. 61
COD. 62
COD. 63
COD. 64
COD. 65
COD. 66
COD. 67
COD. 68
COD.69
COD. 70
COD. 71
COD. 72
COD. 73
COD. 74
COD. 75
COD. 76
COD. 77
COD. 78
COD. 79
COD.80
COD. 81
COD. 82
COD. 83
COD. 84
COD. 85
COD. 86
COD. 87
COD. 88
COD. 89
COD. 90
COD.91
COD. 92
COD. 93
COD. 94
COD. 95
COD. 96
COD. 97
COD. 98
COD. 99
COD. 100
COD. 101
COD.102
COD. 103
COD. 104
COD. 105
COD. 106
COD. 107
COD. 108
COD. 109
COD. 110
COD. 111
COD. 112
COD.113
COD. 114
COD. 115
COD. 116
COD. 117
COD. 118
COD. 119
COD. 120
COD. 121
COD. 122
COD. 123
COD.124
COD. 125
COD. 126
COD. 127
COD. 128
COD. 129
COD. 130
COD. 131
COD. 132
COD. 133
COD. 134
COD.135
COD. 136
COD. 137
COD. 138
COD. 139
COD. 140
COD. 141
COD. 142
COD. 143
COD. 144
COD. 145
COD.146
COD. 147
COD. 148
COD. 149
COD. 150
COD. 151
COD. 152
COD. 153
COD. 154
COD. 155
COD. 156
COD.157
COD. 158
COD. 159
COD. 160
COD. 161
COD. 162
COD. 163
COD. 164
COD. 165
COD. 166
COD. 167
COD.168
COD. 169
COD. 170
COD. 171
COD. 172
COD. 173
COD. 174
COD. 175
COD. 176
COD. 177
COD. 178
COD.179
COD. 180
COD. 181
COD. 182
COD. 183
COD. 184
COD. 185
COD. 186
COD. 187
COD. 188
COD. 189
COD.190
COD. 191
COD. 192
COD. 193
COD. 194
COD. 195
COD. 196
COD. 197
COD. 198
COD. 199
COD. 200
COD.201
COD. 202
COD. 203
COD. 204
COD. 205
COD. 206
COD. 207
COD. 208
COD. 209
COD. 210
COD. 211
COD.212
COD. 213
COD. 214
COD. 215
COD. 216
COD. 217
COD. 218
COD. 219
COD. 220
COD. 221
COD. 222
COD.223
COD. 224
COD. 225
COD. 226
COD. 227
COD. 228
COD. 229
COD. 230
COD. 231
COD. 232
COD. 233
COD.234
COD. 235
COD. 236
COD. 237
COD. 238
COD. 239
COD. 240
COD. 241
COD. 242
COD. 243
COD. 244
COD.245
COD. 246
COD. 247
COD. 248
COD. 249
COD. 250
COD. 251
COD. 252
COD. 253
COD. 254
1 2 3 4 5 6 7 8

auta

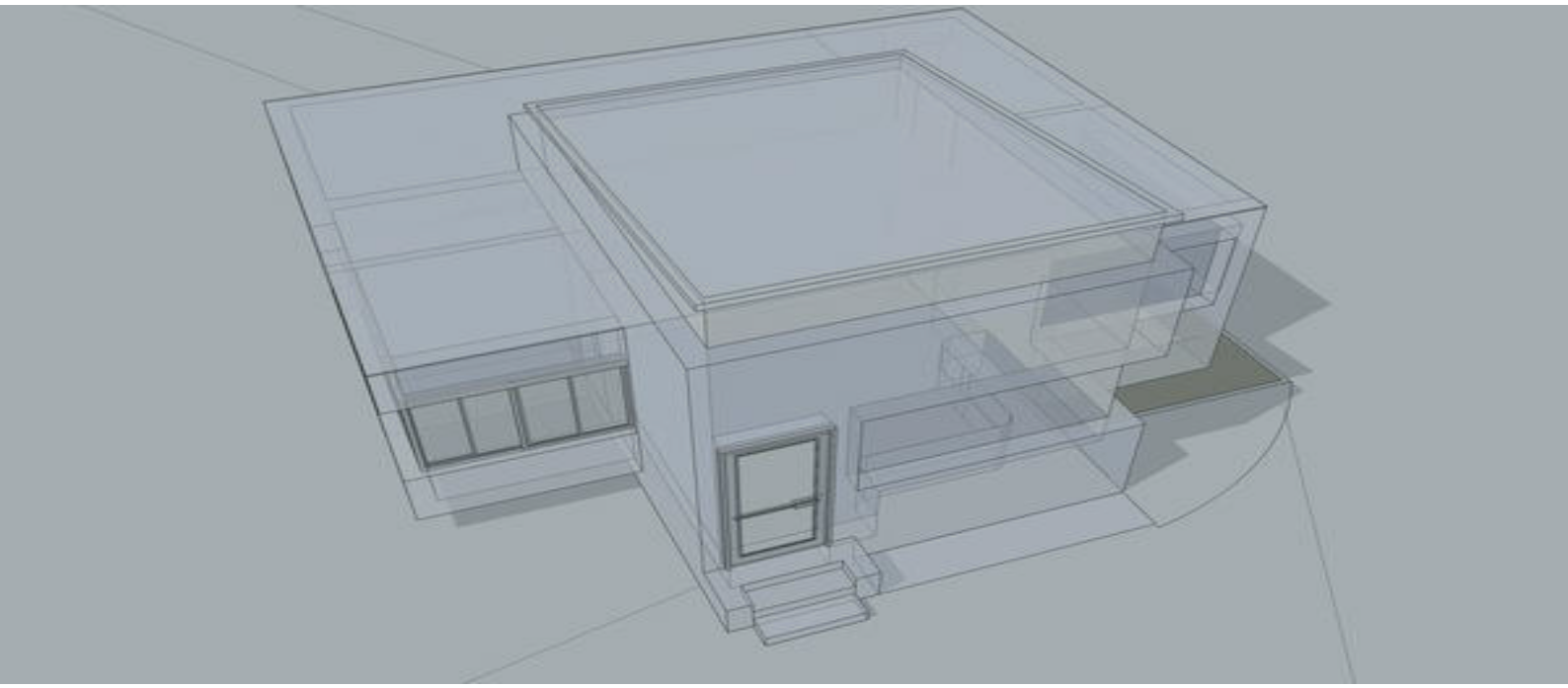

SISTEMA DE AUDIO ANALÓGICO

ANALOGICAL AUDIO SYSTEM

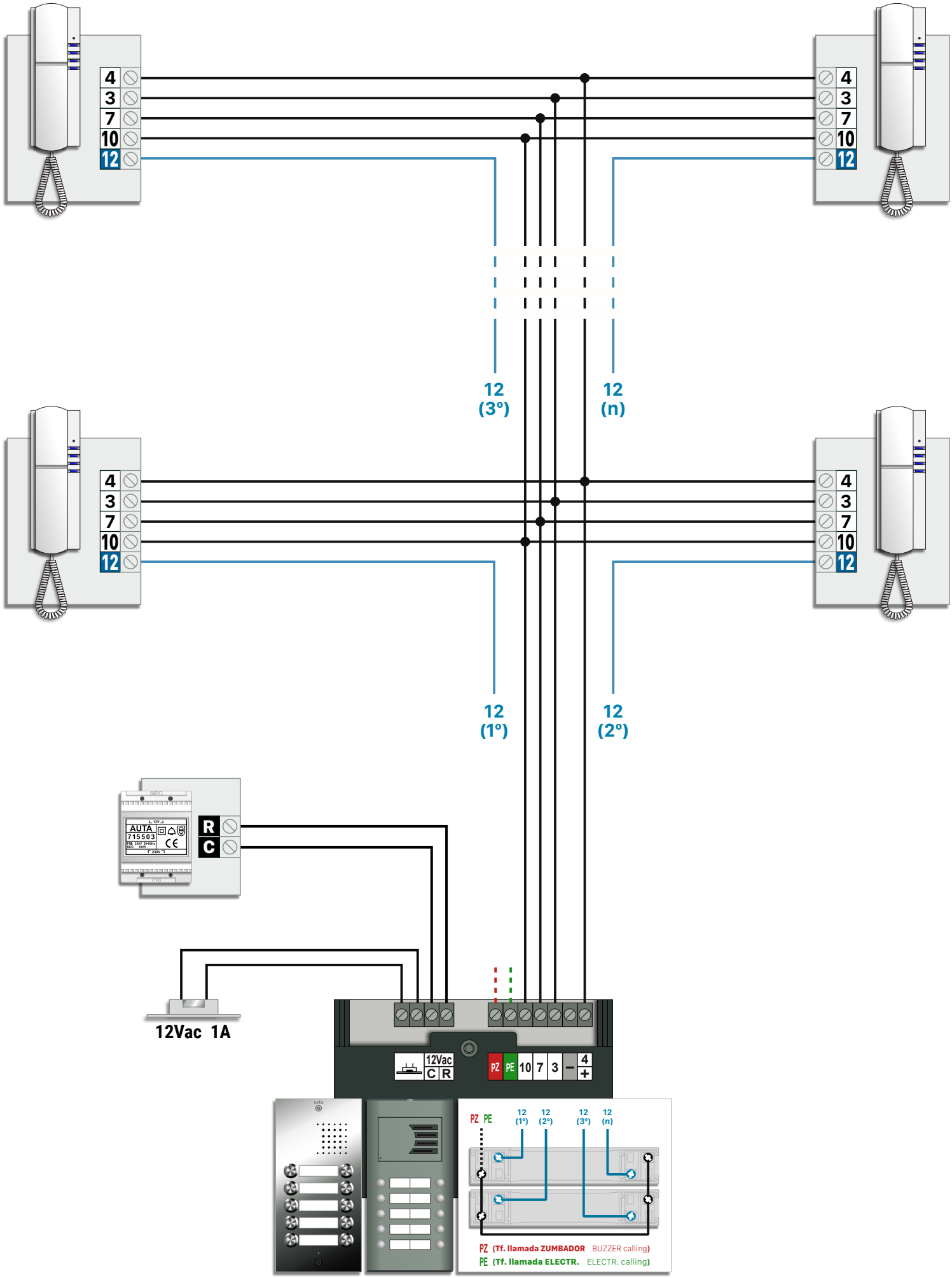
4
3
7
10
12
12 (3º)
12 (n)
12 (1º)
12 (2º)
R
C
12Vac 1A
12Vac
C R
PZ PE 10 7 3 – 4 +
PZ PE
12 (1º)
12 (2º)
12 (3º)
12 (n)
PZ (Tf. llamada ZUMBADOR BUZZER calling)
PE (Tf. llamada ELECTR. ELECTR. calling)

Nº MÁXIMO DE ELEMENTOS MAX. NUMBER OF ELEMENTS

ELEMENTOS UNITS	ATF-12 (715503)
	SIN LÍMITE NO LIMIT
LLAMADA SIMULTANEA SIMULTANEOUS CALLING	2

SECCIONES RECOMENDADAS RECOMMENDED SECTIONS

SECCIONES WIRING SECTIONS	HASTA 100m UP TO 100m	HASTA 200m UP TO 200m
+/4 3 7 10 12	0.5mm AWG20	1mm AWG17
12AC	1mm AWG27	
EL CABLEADO NO DEBE PASAR CERCA DE LA LINEA ELECTRICA WIRING MUST NOT BE RUN CLOSE TO THE ELECTRICAL LINE		

AJUSTE AUDIO AUDIO ADJUST

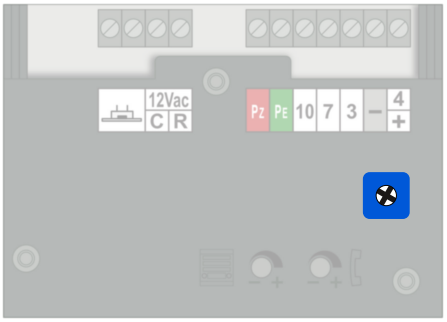

SI LOS TELÉFONOS SE ACOPLAN AL COLGAR, ABRIR LA TAPA DEL MÓDULO DE AUDIO Y AJUSTAR ADECUADAMENTE EL POTENCIÓMETRO DE LINEA

IF THE TELEPHONES GETS AUDIO FEEDBACK WHEN HANGING UP, OPEN THE AUDIO MODULE COVER AND ADJUST THE LINE POTENCIOMETER PROPERLY

auta

SISTEMA DE AUDIO DIGITAL

DIGITAL AUDIO SYSTEM

INSTALACIONES CON PLACA S1
SYSTEMS WITH S1 PANEL

1 Acceso 1 Access

1 Teléfono ---- 1
1 Handset

1 Teléfono PRINCIPAL + EXTENSIONES ---- 2
1 MAIN Handset + EXTENSIONS

Multi-Acceso Multi-Access

2 Accesos. 1 Teléfono PRINCIPAL + EXTENSIONES ---- 3
2 Accesses. 1 MAIN Handset + EXTENSIONS

3 - 15 Accesos. 1 Teléfono PRINCIPAL + EXTENSIONES ---- 4
3 - 15 Accesses. 1 MAIN Handset + EXTENSIONS

INSTALACIONES MULTI-VIVIENDA
SYSTEMS WITH MULTI-FLAT

1 Acceso 1 Access

Multi-Vivienda ---- 5
Multi-Flat

Multi-Acceso Multi-Access

2 Accesos. Multi-Vivienda ---- 6
2 Accesses. Multi-Flat

3 - 15 Accesos. Multi-Vivienda ---- 7
3 - 15 Accesses. Multi-Flat

INSTALACIONES MULTI-EDIFICIO
SYSTEMS WITH MULTI-BUILDING

1 Acceso Común y hasta 254 Edificios ---- 8
1 Common access and up to 254 Buildings

2 Accesos Comunes y hasta 254 Edificios ---- 9
2 Common accesses and up to 254 Buildings

3 - 15 Accesos Comunes y hasta 254 Edificios (Edificio SIN placa) ---- 10
3 - 15 Common accesses and up to 254 Buildings (Building WITHOUT panel)

3 - 15 Accesos Comunes y hasta 254 Edificios (Edificio con Multi-Acceso) ---- 11
3 - 15 Common accesses and up to 254 Buildings (Building with Multi-Access)

INSTALACIONES CON CENTRAL DE CONSERJERÍA CCA
SYSTEMS WITH CCA SWITCHBOARD

Edifico individual ---- 12
Individual building

Sistemas MULTI-EDIFICIO ---- 13
Systems with MULTI-BUILDING

Instalaciones especiales Special Installations

Multi-Acceso + CCA ---- 14
Multi-Access + CCA

CCA + Multi-Vivienda ---- 15
CCA + Multi-Flat

GUÍA DE INSTALACIÓN ---- 16
INSTALLATION GUIDE

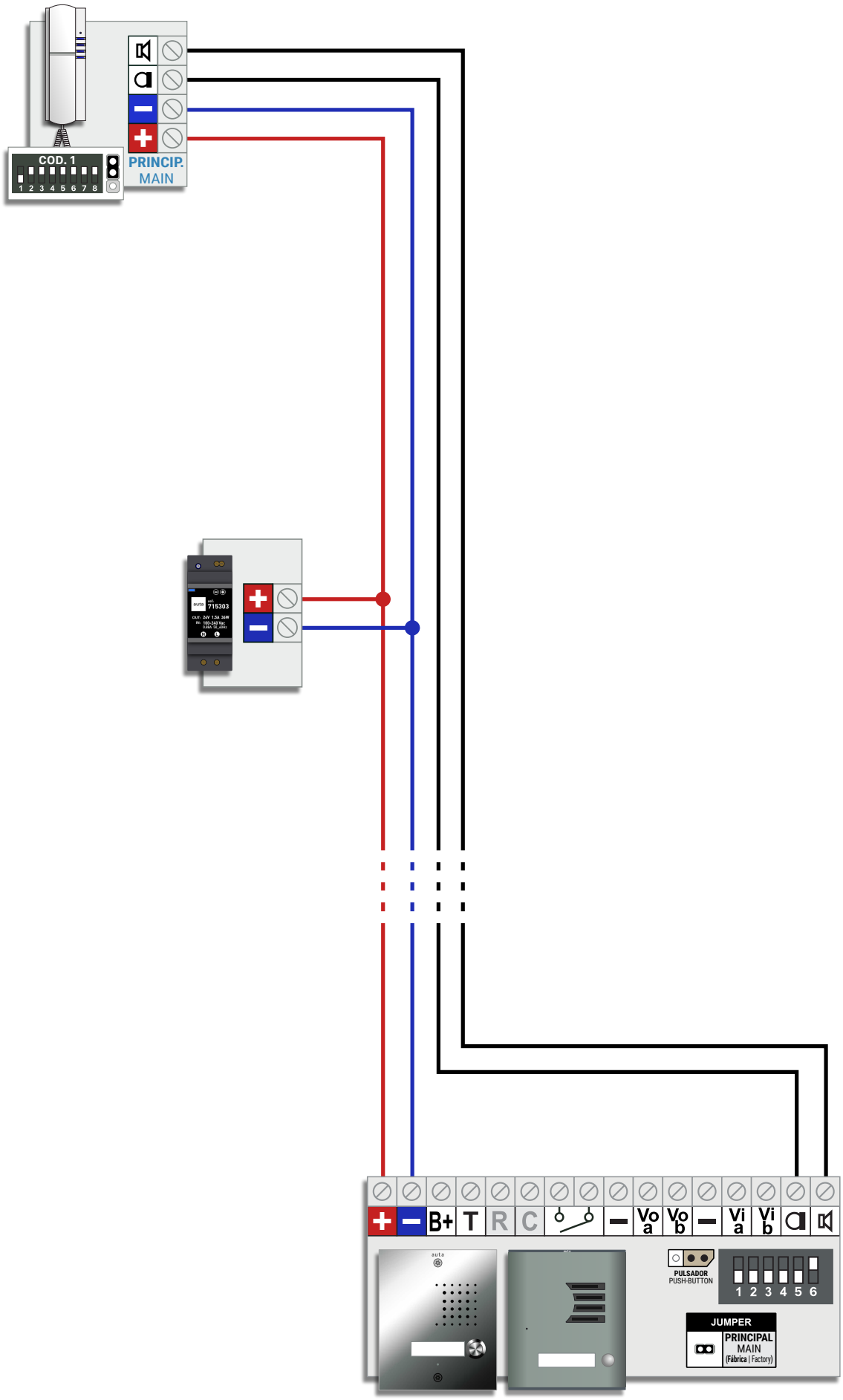
COD. 1
1 2 3 4 5 6 7 8
PRINCIP.
MAIN
B+
T
R
C
Vo a
Vo b
Vi a
Vi b
PULSADOR
PUSH-BUTTON
1 2 3 4 5 6
JUMPER
PRINCIPAL
MAIN
(Fábrica | Factory)

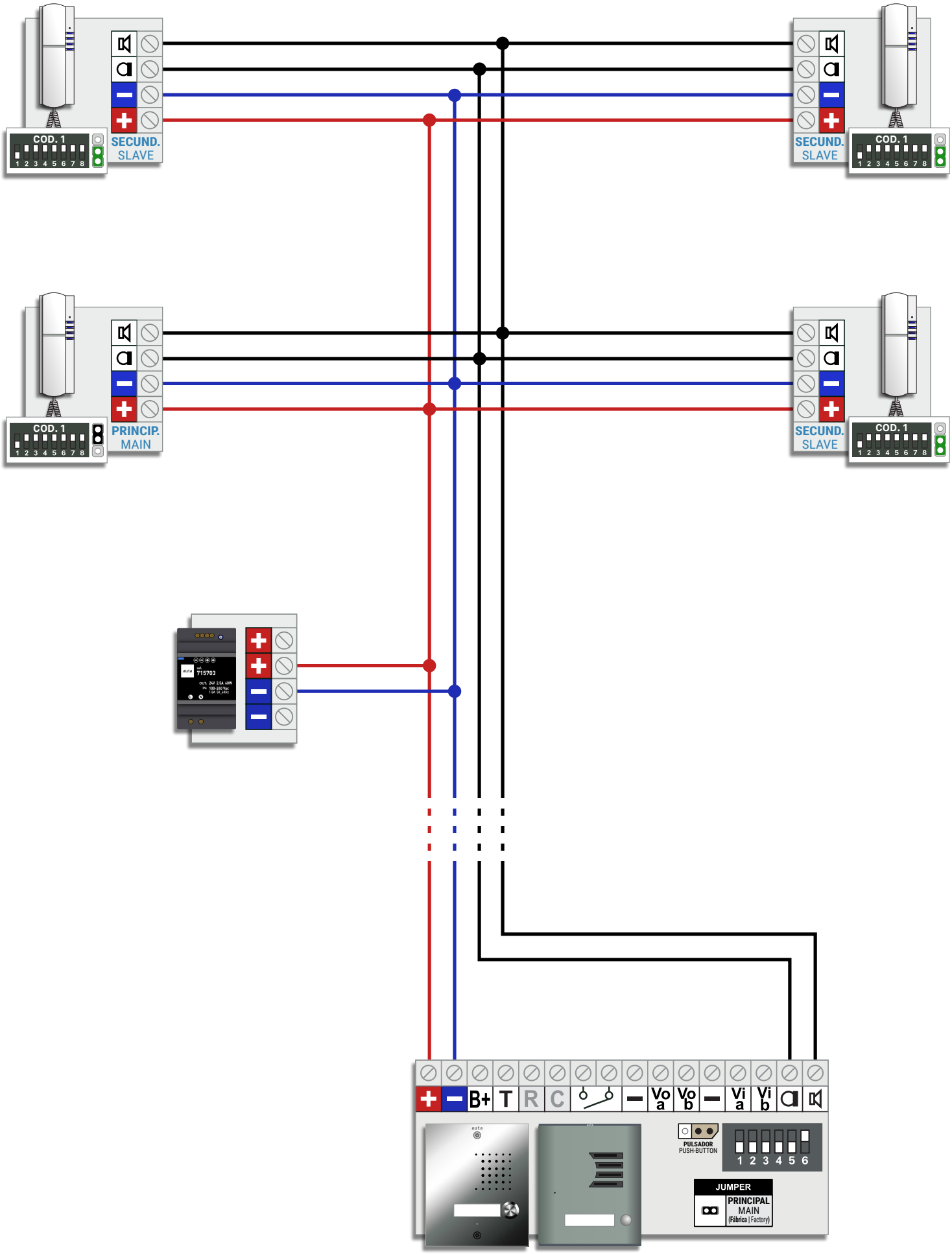
COD. 1
1 2 3 4 5 6 7 8
SECUND.
SLAVE
COD. 1
1 2 3 4 5 6 7 8
SECUND.
SLAVE
COD. 1
1 2 3 4 5 6 7 8
PRINCIP.
MAIN
COD. 1
1 2 3 4 5 6 7 8
SECUND.
SLAVE
ref.
715703
B+
T
R
C
Vo a
Vo b
Vi a
Vi b
PULSADOR
PUSH-BUTTON
1 2 3 4 5 6
JUMPER
PRINCIPAL
MAIN
(Fábrica | Factory)

2 ACCESOS (S1) -- TF. PRINCIPAL + EXTENSIONES
2 ACCESSES (S1) -- MAIN PH. + EXTENSIONS

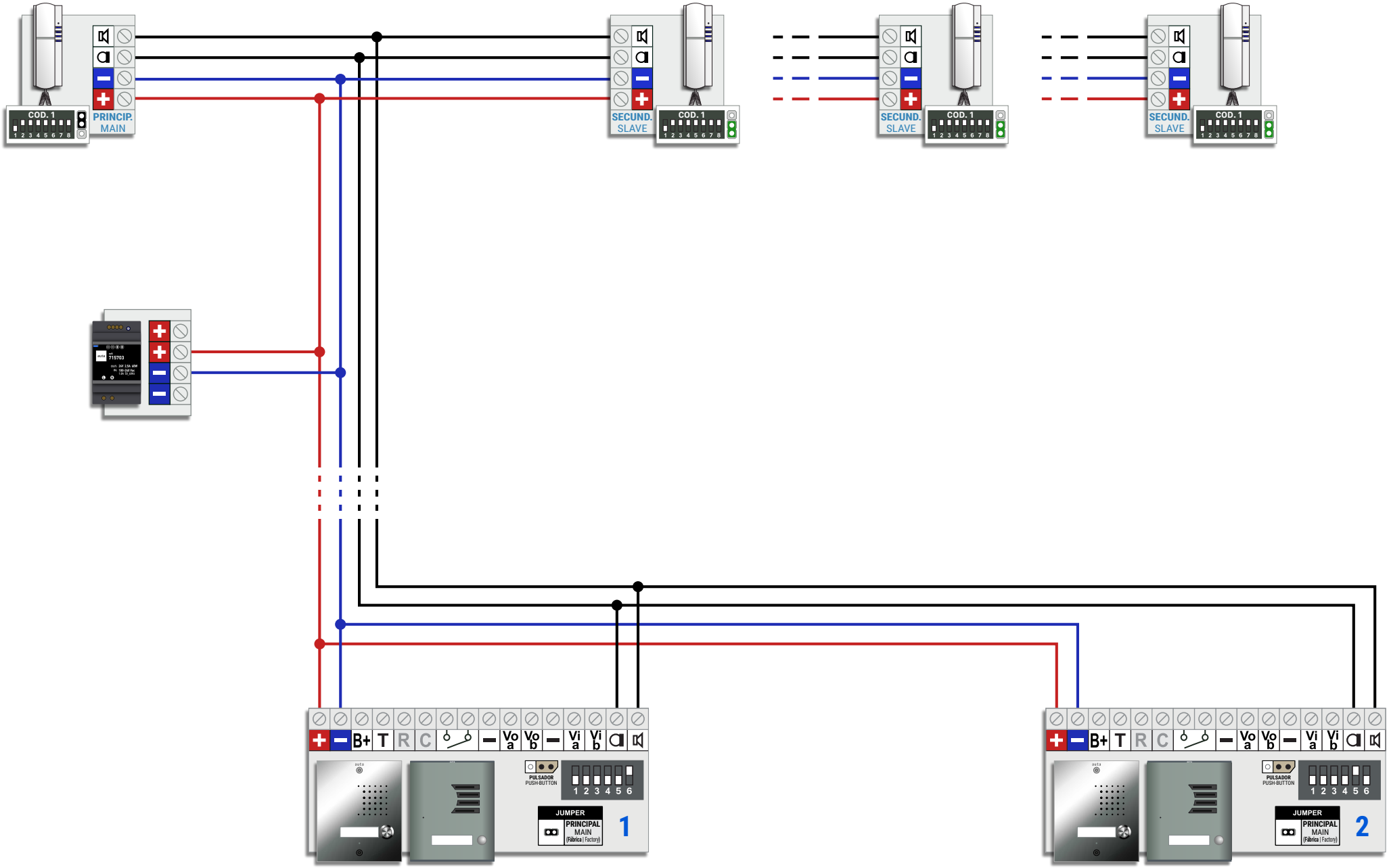

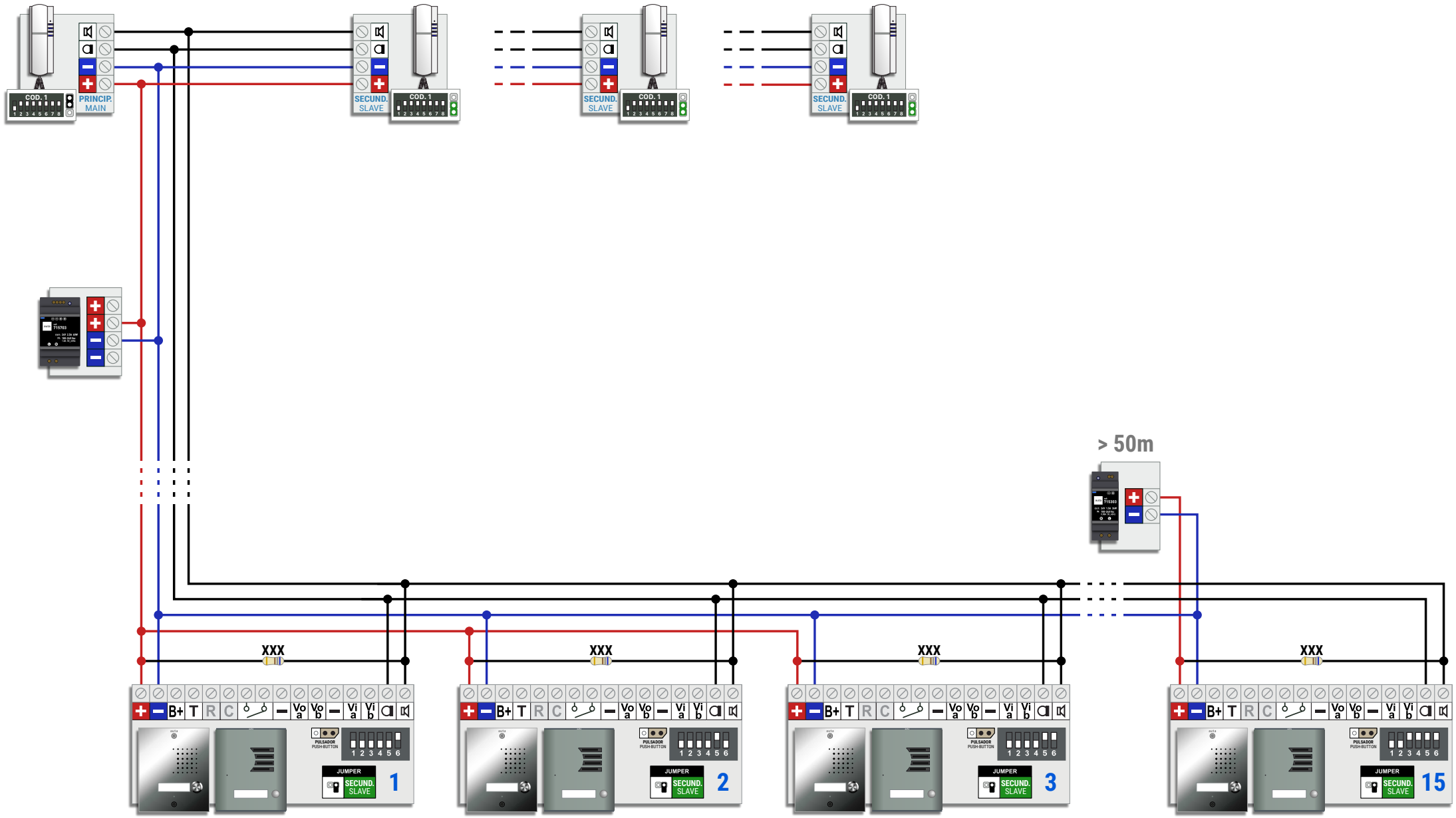
COD. 1
PRINCIP.
MAIN
SECUND.
SLAVE
> 50m
XXX
B+ T R C
Vo a Vo b Vi a Vi b
PULSADOR
PUSH-BUTTON
1 2 3 4 5 6
JUMPER
SECUND.
SLAVE
1
2
3
15

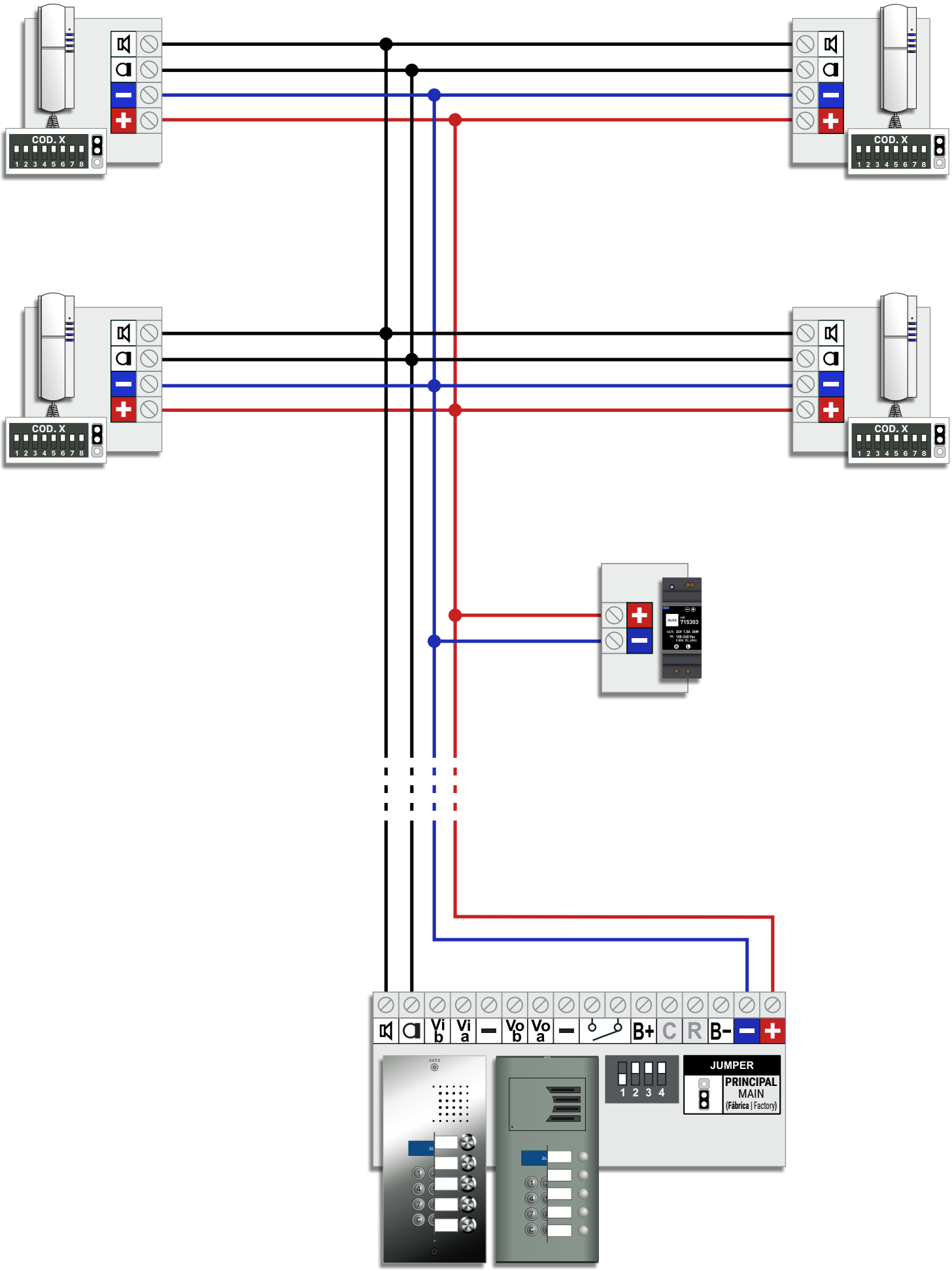
COD. X
1 2 3 4 5 6 7 8
COD. X
1 2 3 4 5 6 7 8
COD. X
1 2 3 4 5 6 7 8
COD. X
1 2 3 4 5 6 7 8
715303
Vi b
Vi a
Vo b
Vo a
B+
C
R
B-
1 2 3 4
JUMPER
PRINCIPAL
MAIN
(Fábrica | Factory)

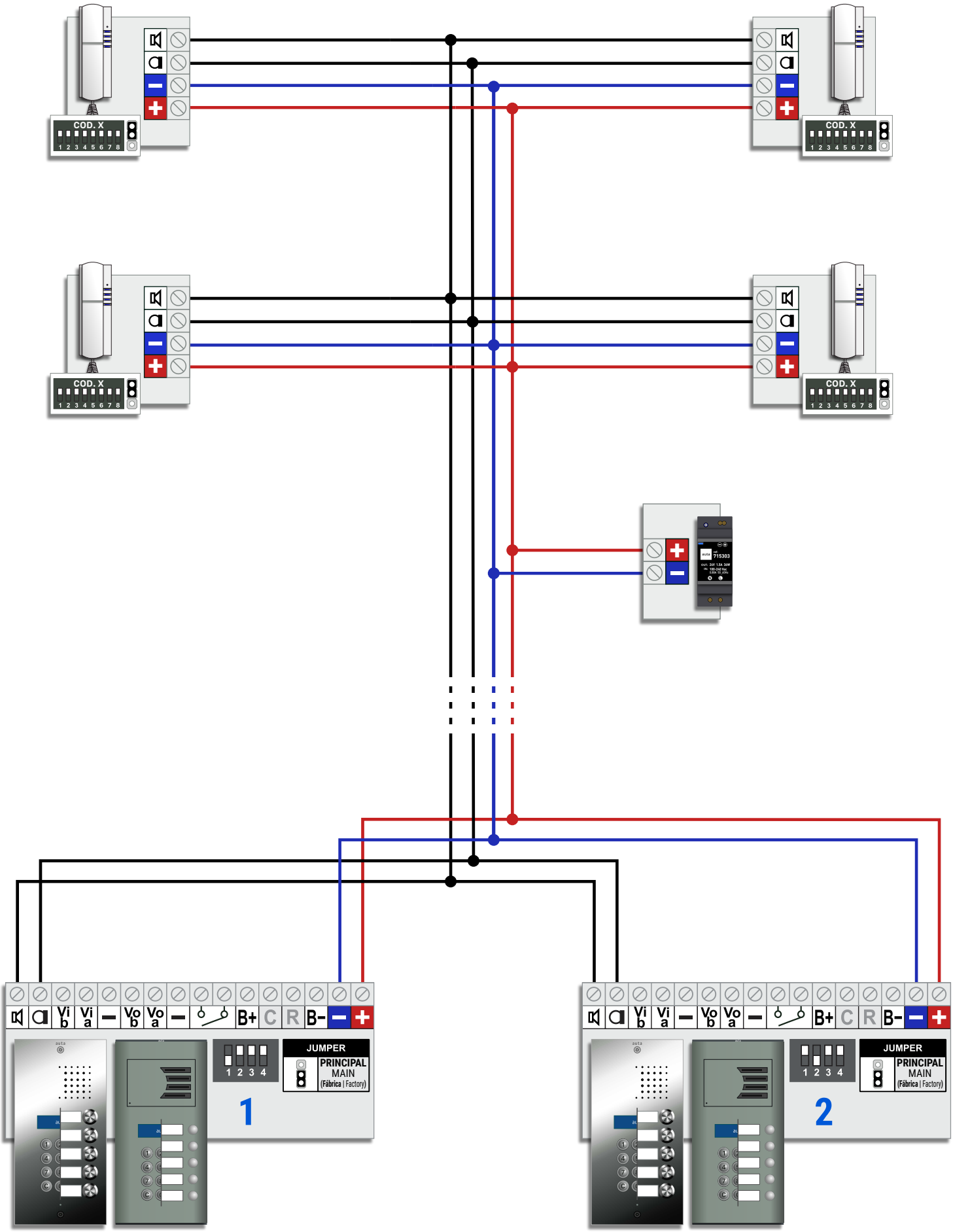
COD. X
1 2 3 4 5 6 7 8
Vi b
Vi a
Vo b
Vo a
B+
C
R
B-
JUMPER
PRINCIPAL
MAIN
(Fábrica | Factory)
1 2 3 4
1
2

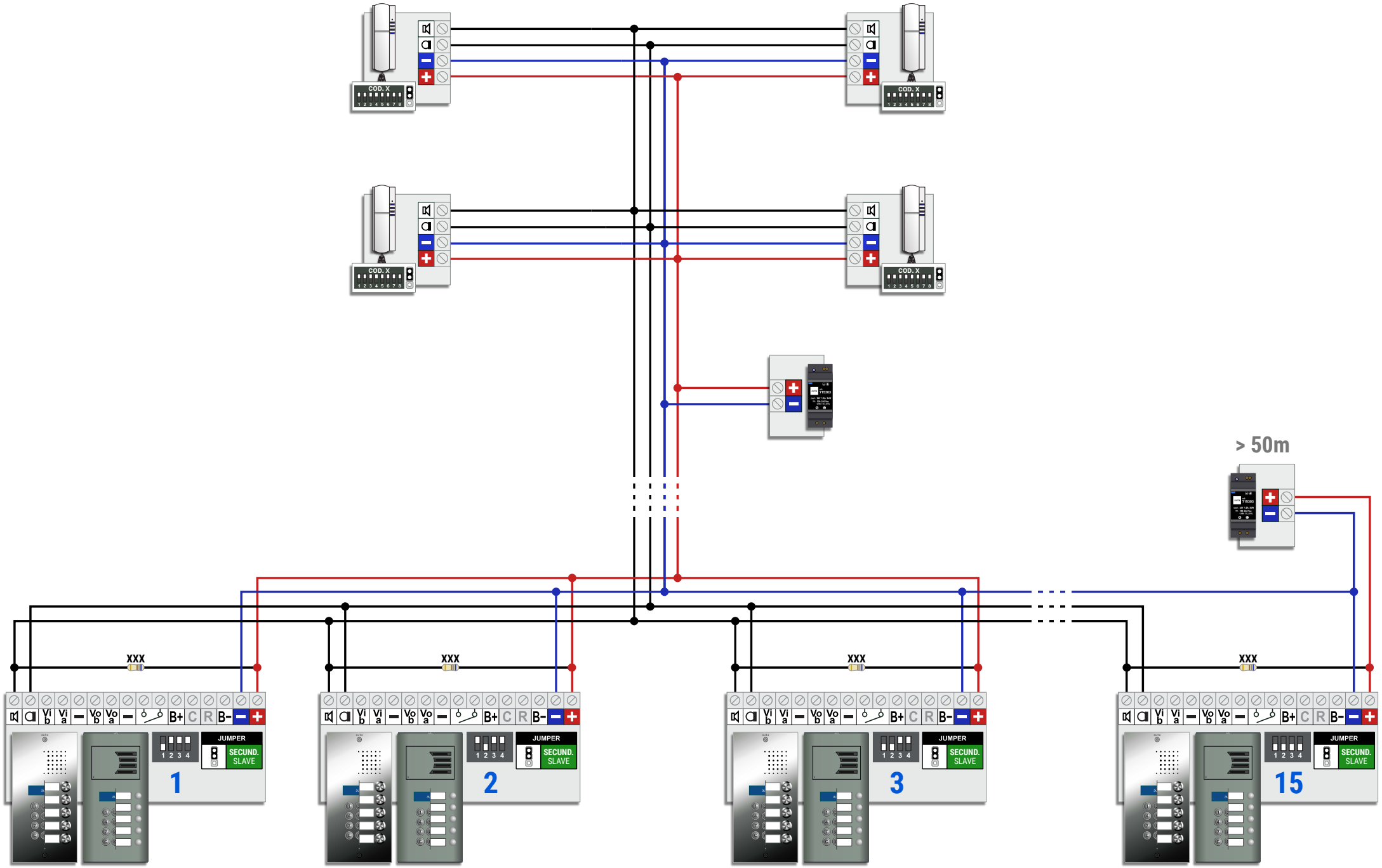
COD. X
> 50m
XXX
Vi b
Vi a
Vo b
Vo a
B+
C
R
B-
JUMPER
SECUND.
SLAVE
1
2
3
15

1 ACCESO COMÚN Y HASTA 254 EDIFICIOS
1 COMMON ACCESS AND UP TO 254 BUILDINGS

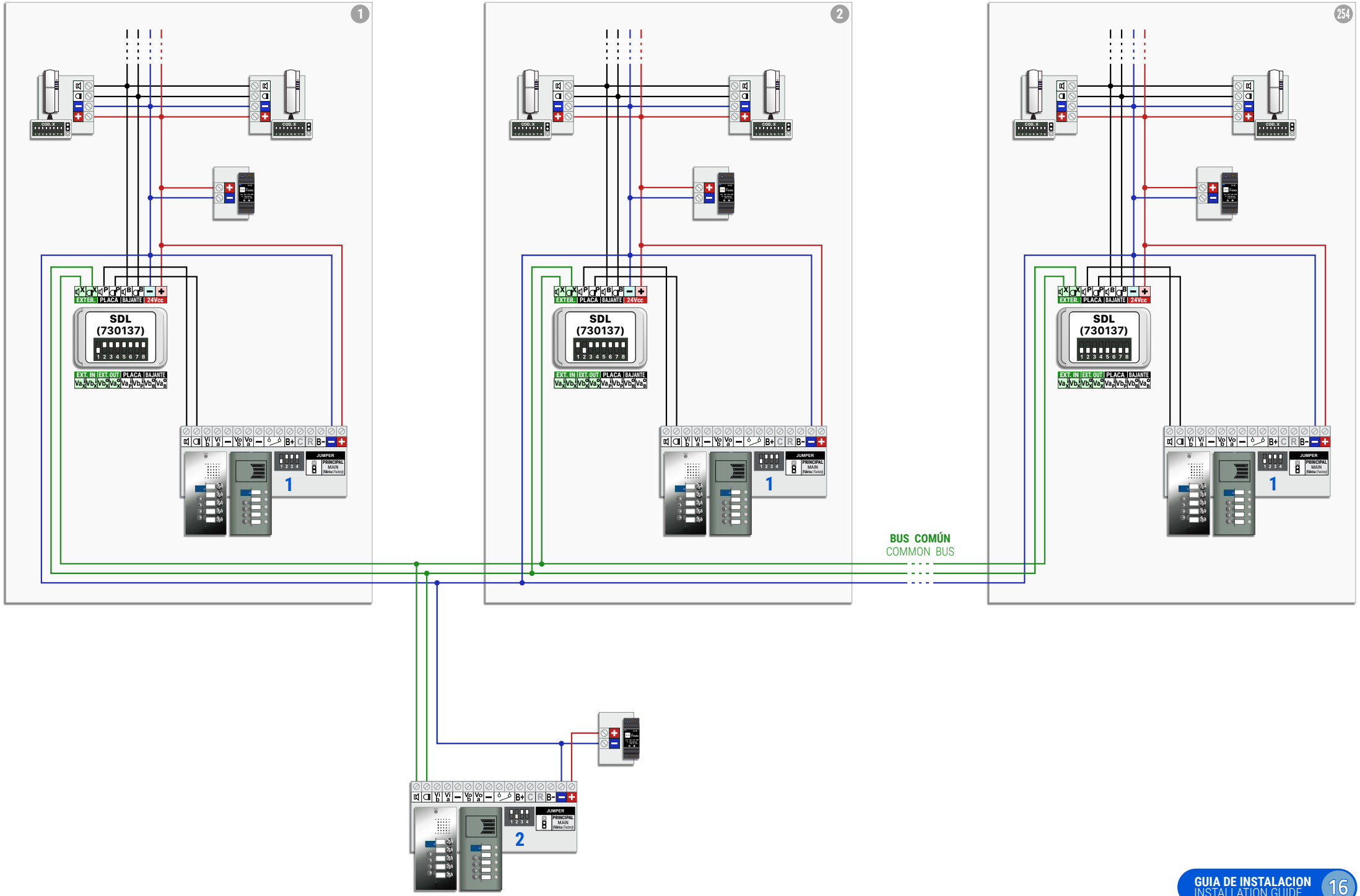

2 ACCESOS COMUNES Y HASTA 254 EDIFICIOS
2 COMMON ACCESSES AND UP TO 254 BUILDINGS

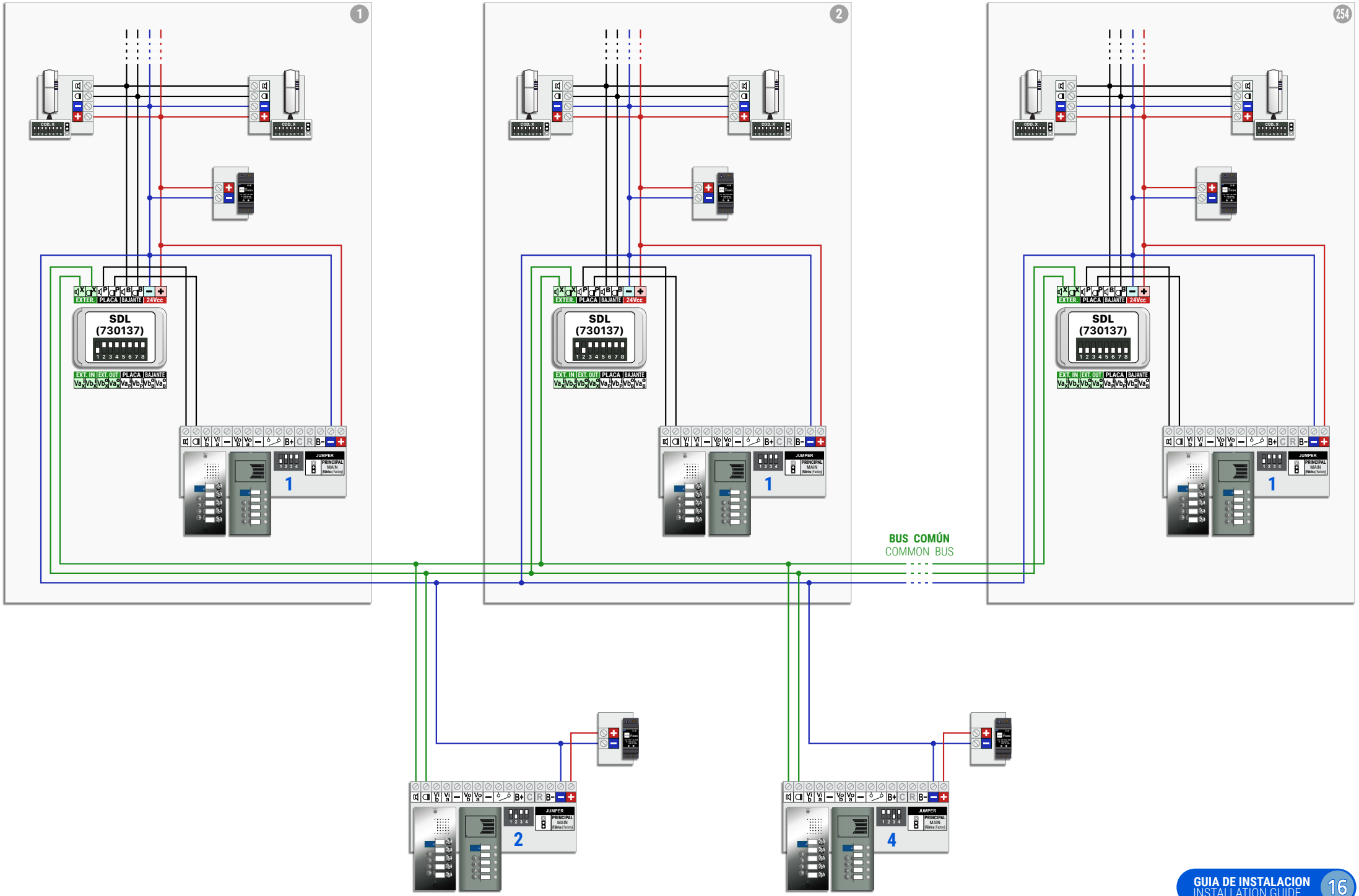

3 - 15 ACCESOS COMUNES Y HASTA 254 EDIFICIOS (EDIFICIO SIN PLACA)

3 - 15 COMMON ACCESSES AND UP TO 254 BUILDINGS (BUILDING WITHOUT PANEL)

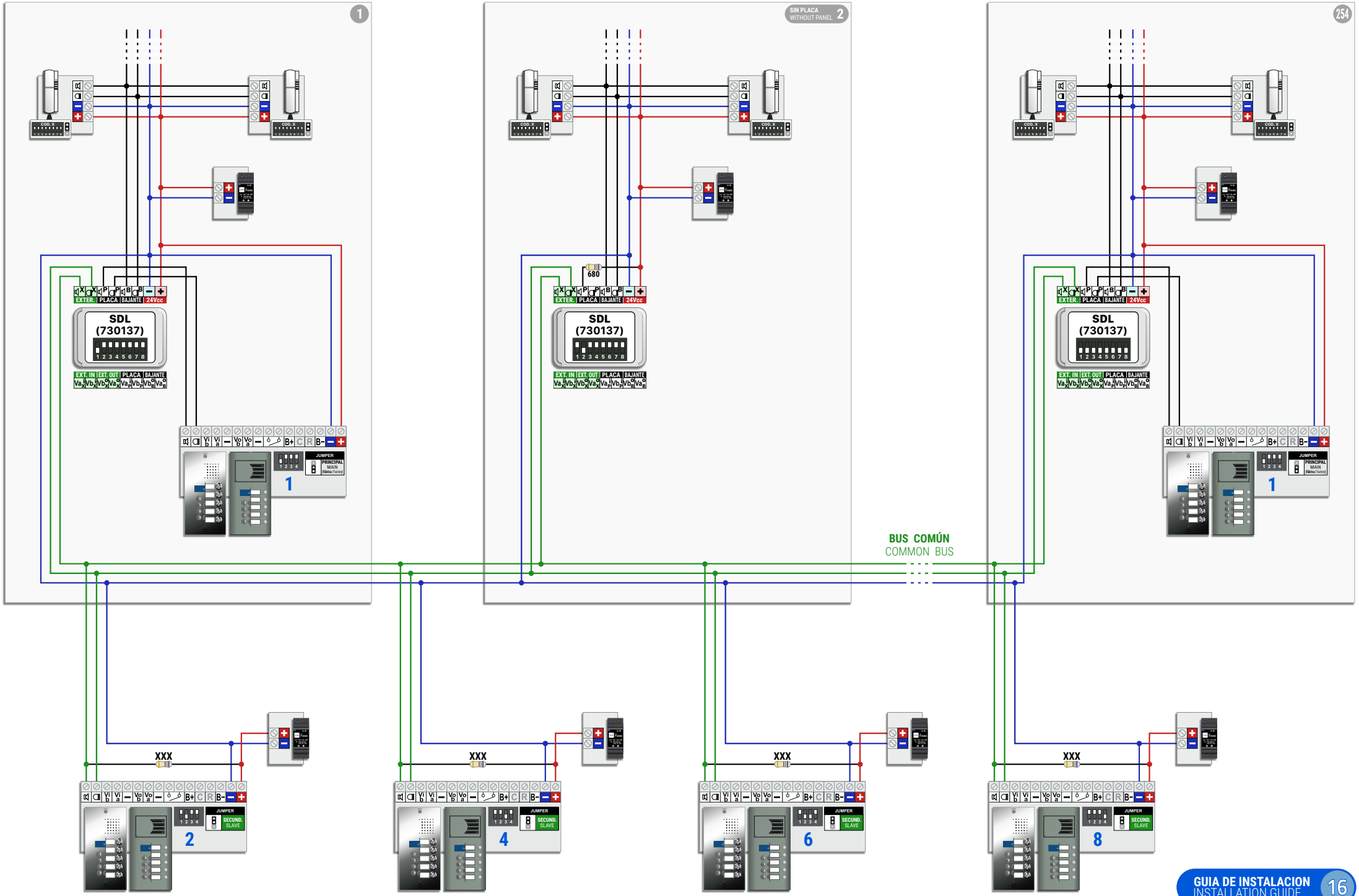

3 - 15 ACCESOS COMUNES Y HASTA 254 EDIFICIOS (EDIFICIO CON MULTI-ACCESO)

3 - 15 COMMON ACCESSES AND UP TO 254 BUILDINGS (BUILDING WITH MULTI-ACCESS)

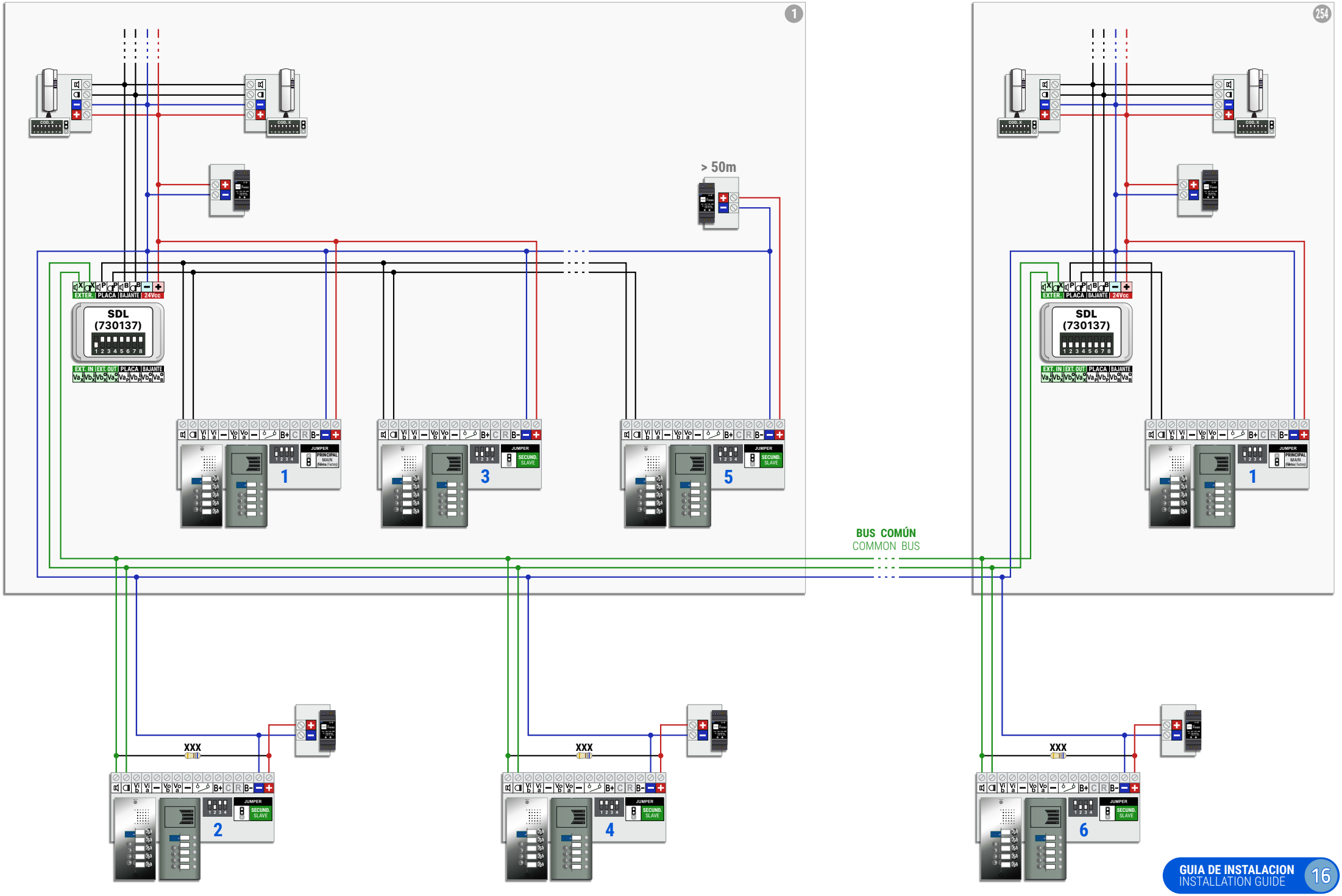

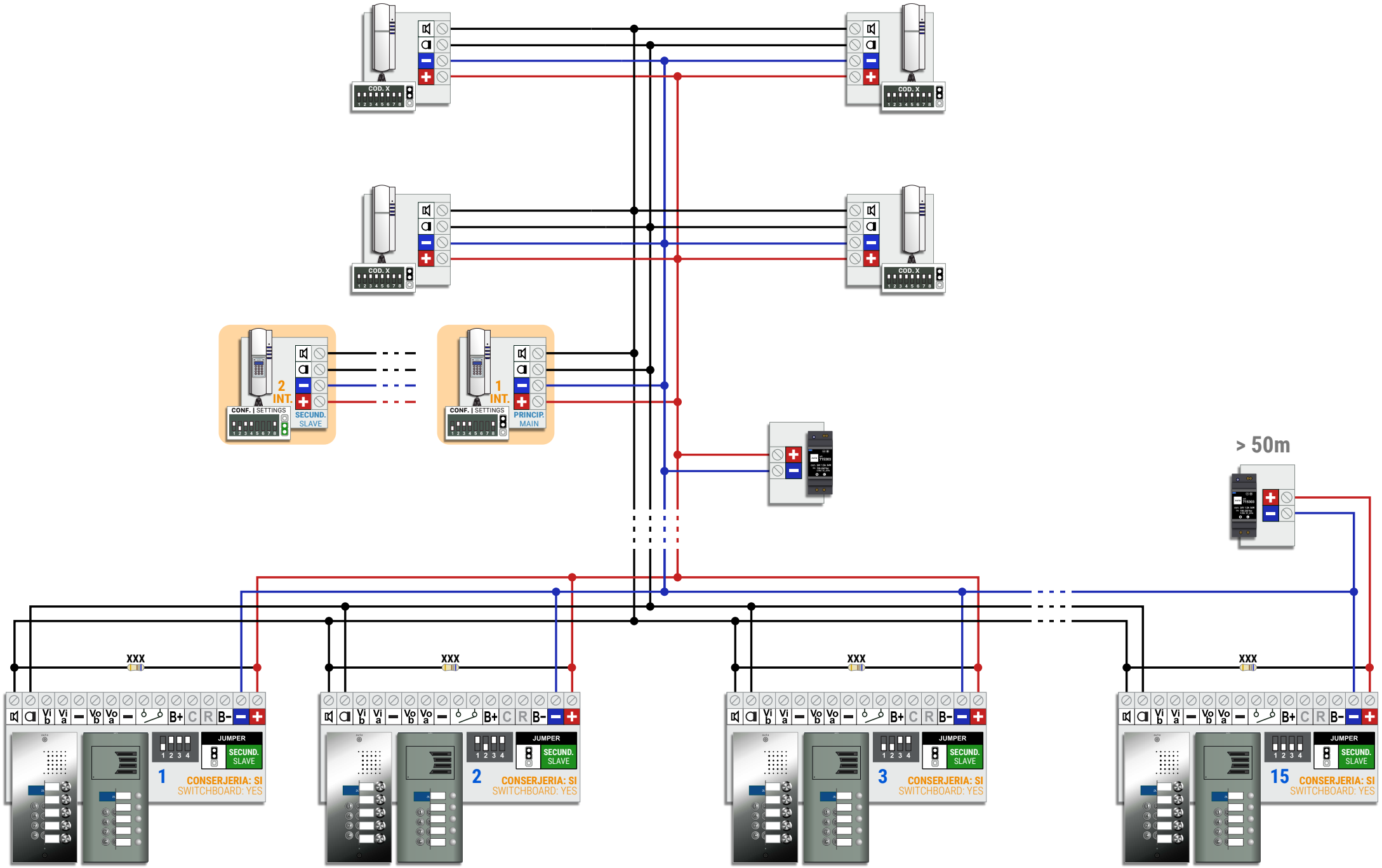
COD. X
2 INT.
CONF. | SETTINGS
SECUND. SLAVE
1 INT.
PRINCIP. MAIN
> 50m
XXX
Vi b
Vi a
Vo b
Vo a
B+
C
R
B-
JUMPER
SECUND. SLAVE
1
CONSERJERIA: SI
SWITCHBOARD: YES
2
3
15

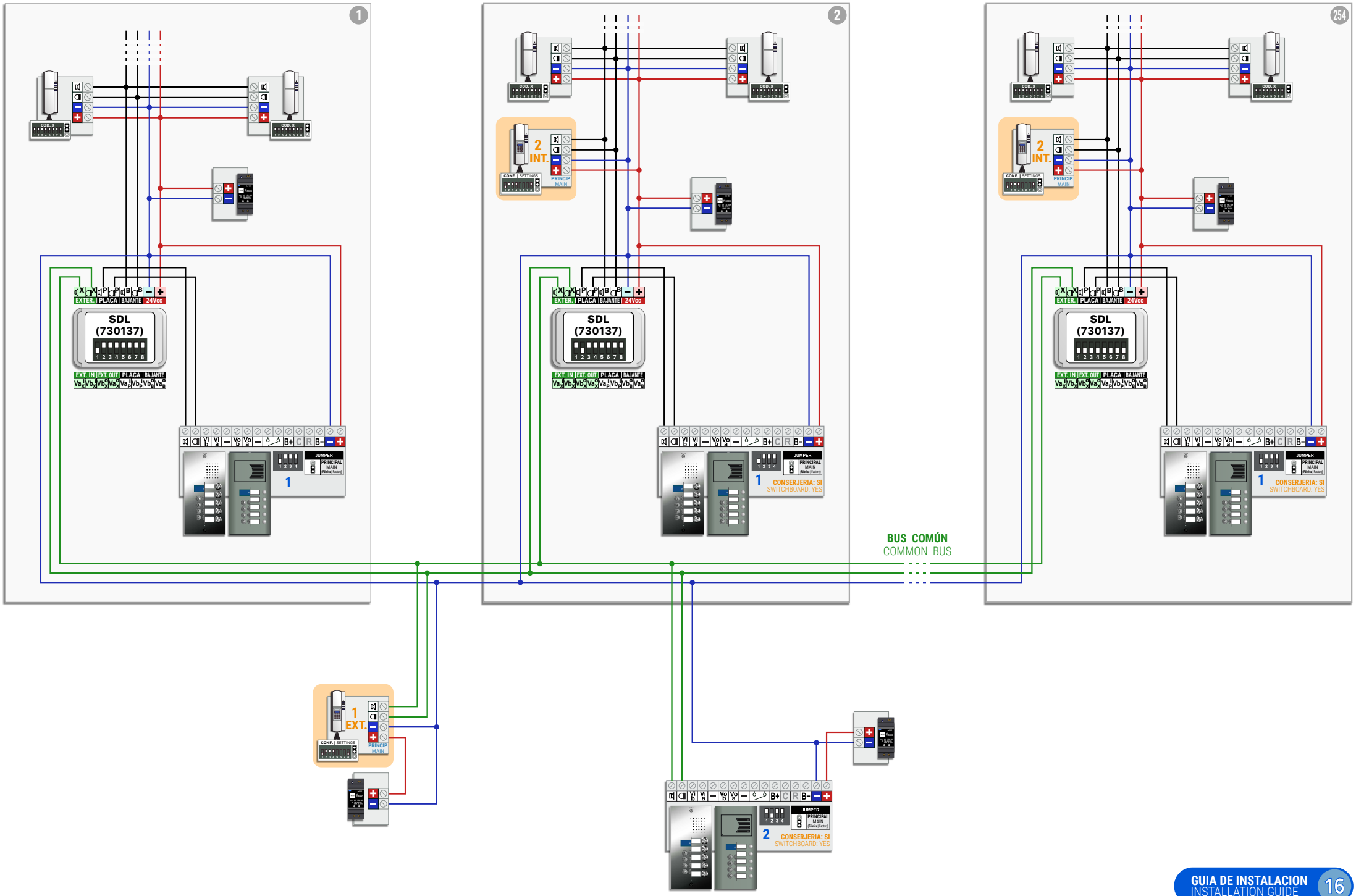
1
2
254
SDL
(730137)
EXTER. PLACA BAJANTE 24Vcc
EXT. IN EXT. OUT PLACA BAJANTE
JUMPER
PRINCIPAL
MAIN
CONSERJERIA: SI
SWITCHBOARD: YES
2
INT.
1
EXT.
BUS COMÚN
COMMON BUS

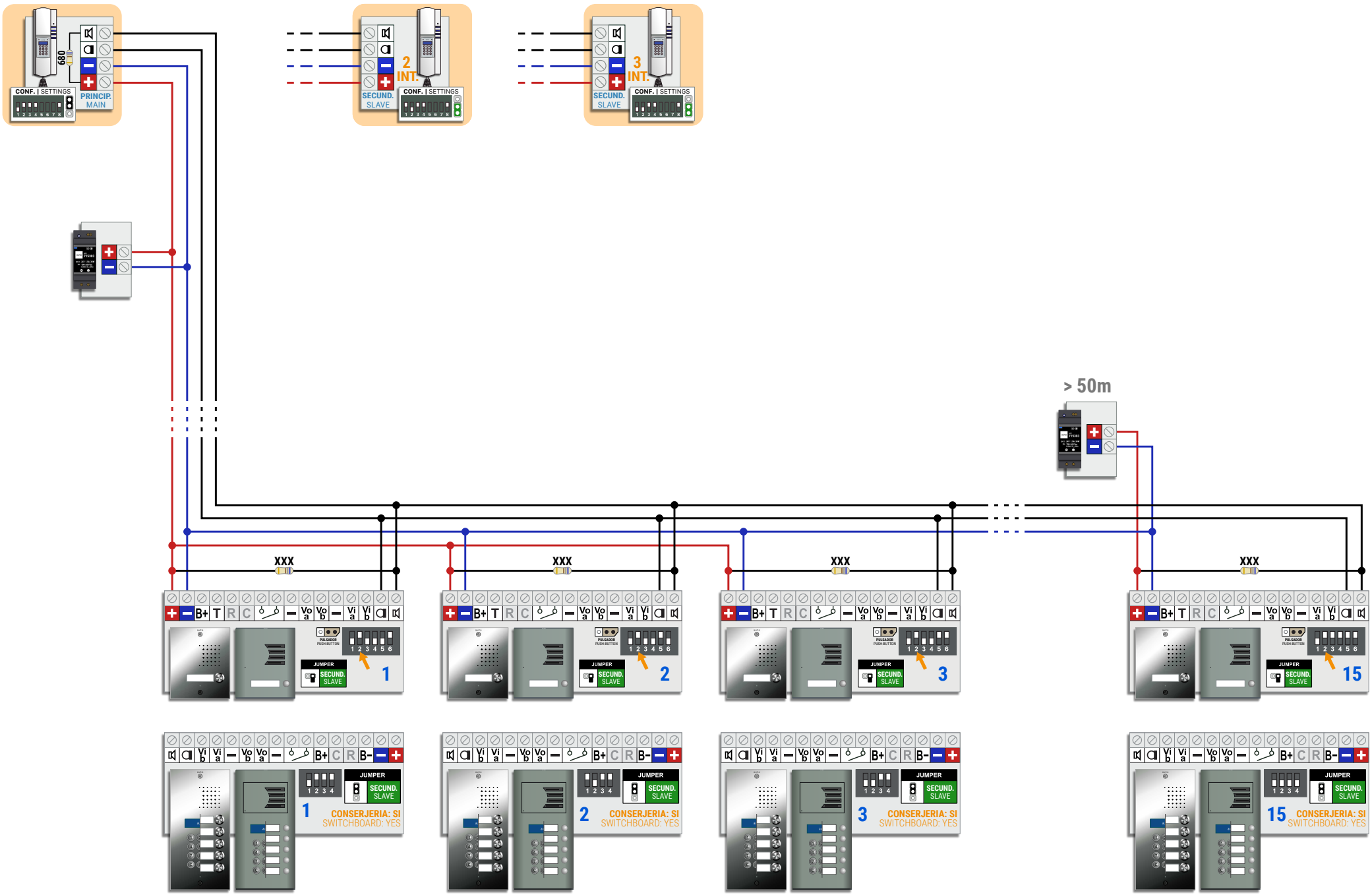
680
CONF. | SETTINGS
PRINCIP.
MAIN
2
INT.
SECUND.
SLAVE
CONF. | SETTINGS
3
INT.
SECUND.
SLAVE
CONF. | SETTINGS
> 50m
XXX
XXX
XXX
XXX
B+ T R C Vo a Vo b Vi a Vi b
PULSADOR
PUSH-BUTTON
JUMPER
SECUND.
SLAVE
1
2
3
15
B+ C R B-
CONSERJERIA: SI
SWITCHBOARD: YES

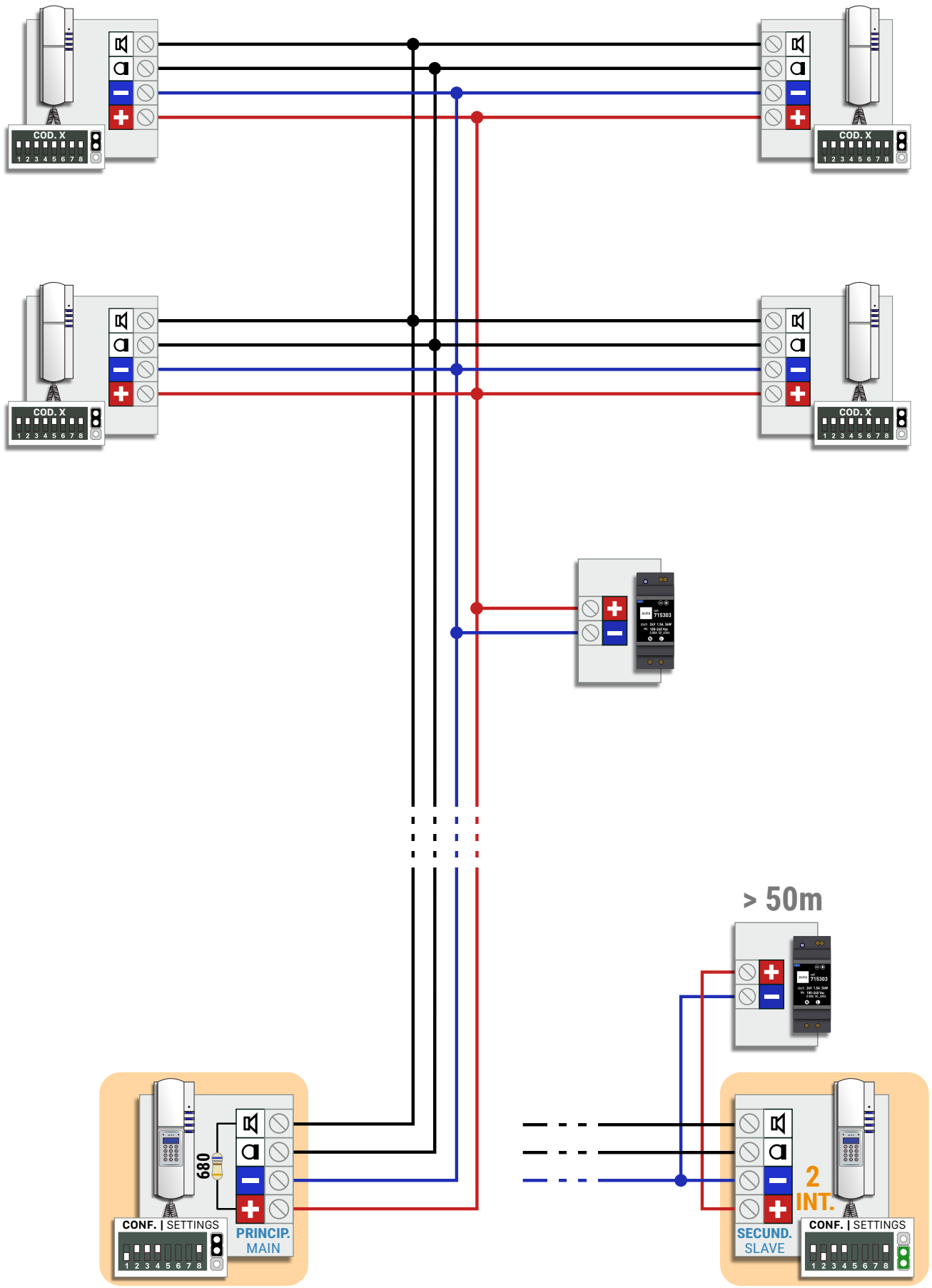
COD. X
1 2 3 4 5 6 7 8
COD. X
1 2 3 4 5 6 7 8
COD. X
1 2 3 4 5 6 7 8
COD. X
1 2 3 4 5 6 7 8
715303
> 50m
715303
680
CONF. | SETTINGS
1 2 3 4 5 6 7 8
PRINCIP.
MAIN
2
INT.
SECUND.
SLAVE
CONF. | SETTINGS
1 2 3 4 5 6 7 8

Nº MÁXIMO DE ELEMENTOS MAX. NUMBER OF ELEMENTS

ELEMENTOS UNITS	ALV-1.5A (715303)	ALV-2.5A (715703)
	20 / 50	40 / 100
LLAMADA SIMULTANEA SIMULTANEOUS CALLING	3	5

SECCIONES RECOMENDADAS RECOMMENDED SECTIONS

SECCIONES WIRING SECTIONS	HASTA 100m UP TO 100m	HASTA 200m UP TO 200m
+ −	1mm AWG17	1.5mm AWG15
	0.5mm AWG20	1mm AWG17
EL CABLEADO NO DEBE PASAR CERCA DE LA LINEA ELECTRICA WIRING MUST NOT BE RUN CLOSE TO THE ELECTRICAL LINE		

CAT 5/6/FTP	AUTA
	+
	−
100% COBRE | 100% COPPER	

GESTIÓN DE ABREPUERTAS DOOR OPENER MANAGEMENT

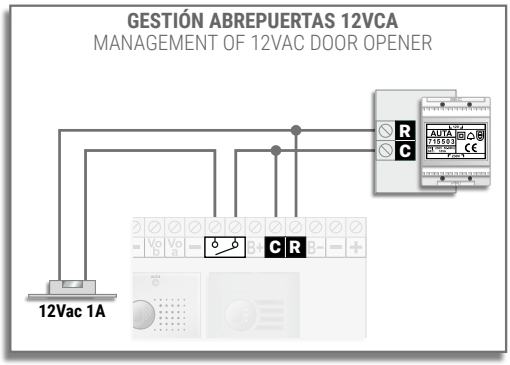

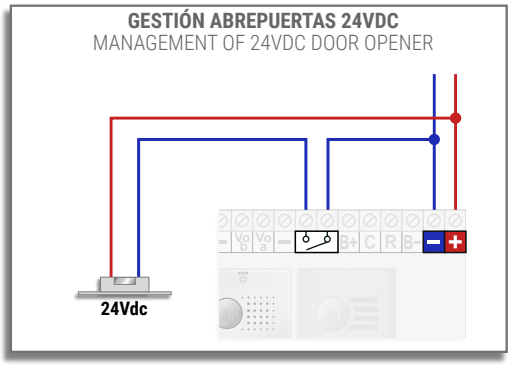

VALOR DE RESIS. MULTI-ACCESO VALOUR OF MULTI-ACCESS RESIS.

RESIS. MULTI-ACC. XXX	
3x (1K8)	9x (6K8)
4x (2K7)	10x (6K8)
5x (3K3)	11x (8K2)
6x (3K9)	12x (8K2)
7x (4K7)	13x (8K2)
8x (5K6)	14x (10K)

auta

SISTEMA DE VIDEO COAXIAL

DIGITAL COAX VIDEO SYSTEM

INSTALACIONES CON PLACA S1
SYSTEMS WITH S1 PANEL

1 Acceso 1 Access

1 Monitor ---------- 1
1 Monitor
1 Monitor PRINCIPAL + EXTENSIONES (distribución en SERIE) ---------- 2
1 MAIN monitor + EXTENSIONS (SERIAL distribution)
1 Monitor PRINCIPAL + EXTENSIONES (distribución en ESTRELLA) ---------- 3
1 MAIN monitor + EXTENSIONS (STAR distribution)

Multi-Acceso Multi-Access

2 Accesos. Conexión en SERIE ---------- 4
2 Accesses. SERIAL connection
2 Accesos. Conexión en ESTRELLA ---------- 5
2 Accesses. STAR connection
3 - 15 Accesos. Conexión en SERIE ---------- 6
3 - 15 Accesses. SERIAL connection
3 - 15 Accesos. Conexión en ESTRELLA ---------- 7
3 - 15 Accesses. STAR connection

INSTALACIONES MULTI-VIVIENDA
SYSTEMS WITH MULTI-FLAT

1 Acceso 1 Access

Multi-Vivienda (Distribución por PLANTA) ---------- 8
Multi-Flat (FLOOR distribution)
Multi-Vivienda (Distribución en SERIE) ---------- 9
Multi-Flat (SERIAL distribution)
Multi-Vivienda (Distribución MIXTA) ---------- 10
Multi-Flat (MIXED distribution)

Multi-Acceso Multi-Access

2 Accesos. Conexión en SERIE ---------- 11
2 Accesses. SERIAL connection
2 Accesos. Conexión en ESTRELLA ---------- 12
2 Accesses. STAR connection
3 - 15 Accesos. Conexión en SERIE ---------- 13
3 - 15 Accesses. SERIAL connection
3 - 15 Accesos. Conexión en ESTRELLA ---------- 14
3 - 15 Accesses. STAR connection

INSTALACIONES MULTI-EDIFICIO
SYSTEMS WITH MULTI-BUILDING

1 Acceso Común y hasta 254 Edificios
1 Common access and up to 254 Buildings

Distribución en SERIE ---- 15
SERIAL distribution

Distribución en ESTRELLA ---- 16
STAR distribution

2 Accesos Comunes y hasta 254 Edificios
2 Common accesses and up to 254 Buildings

Conexión en SERIE ---- 17
SERIAL connection

Conexión en ESTRELLA ---- 18
STAR connection

3 - 15 Accesos Comunes y hasta 254 Edificios (Edificio SIN placa) ---- 19
3 - 15 Common accesses and up to 254 Buildings (Building WITHOUT panel)

3 - 15 Accesos Comunes y hasta 254 Edificios (Edificio SOLO AUDIO) ---- 20
3 - 15 Common accesses and up to 254 Buildings (Building WITHOUT panel)

3 - 15 Accesos Comunes y hasta 254 Edificios (Edificio con Multi-Acceso)
3 - 15 Common accesses and up to 254 Buildings (Building with Multi-Access)

Conexión en SERIE ---- 21
SERIAL connection

Conexión en ESTRELLA ---- 22
STAR connection

INSTALACIONES CON CENTRAL DE CONSERJERÍA CCI
SYSTEMS WITH CCI SWITCHBOARD

Edifico individual ---- 23
Individual building

Sistemas MULTI-EDIFICIO ---- 24
Systems with MULTI-BUILDING

Instalaciones especiales Special Installations

Multi-Acceso + CCI ---- 25
Multi-Access + CCI

CCI + Multi-Vivienda ---- 26
CCI + Multi-Flat

DISTRIBUCIÓN DE VIVIENDAS
FLATS DISTRIBUTION

Distribución por PLANTA FLOOR distribution ---- 27

Distribución en SERIE SERIAL distribution ---- 28

Distribución MIXTA MIXED distribution ---- 29

GUÍA DE INSTALACIÓN ---- 30
INSTALLATION GUIDE

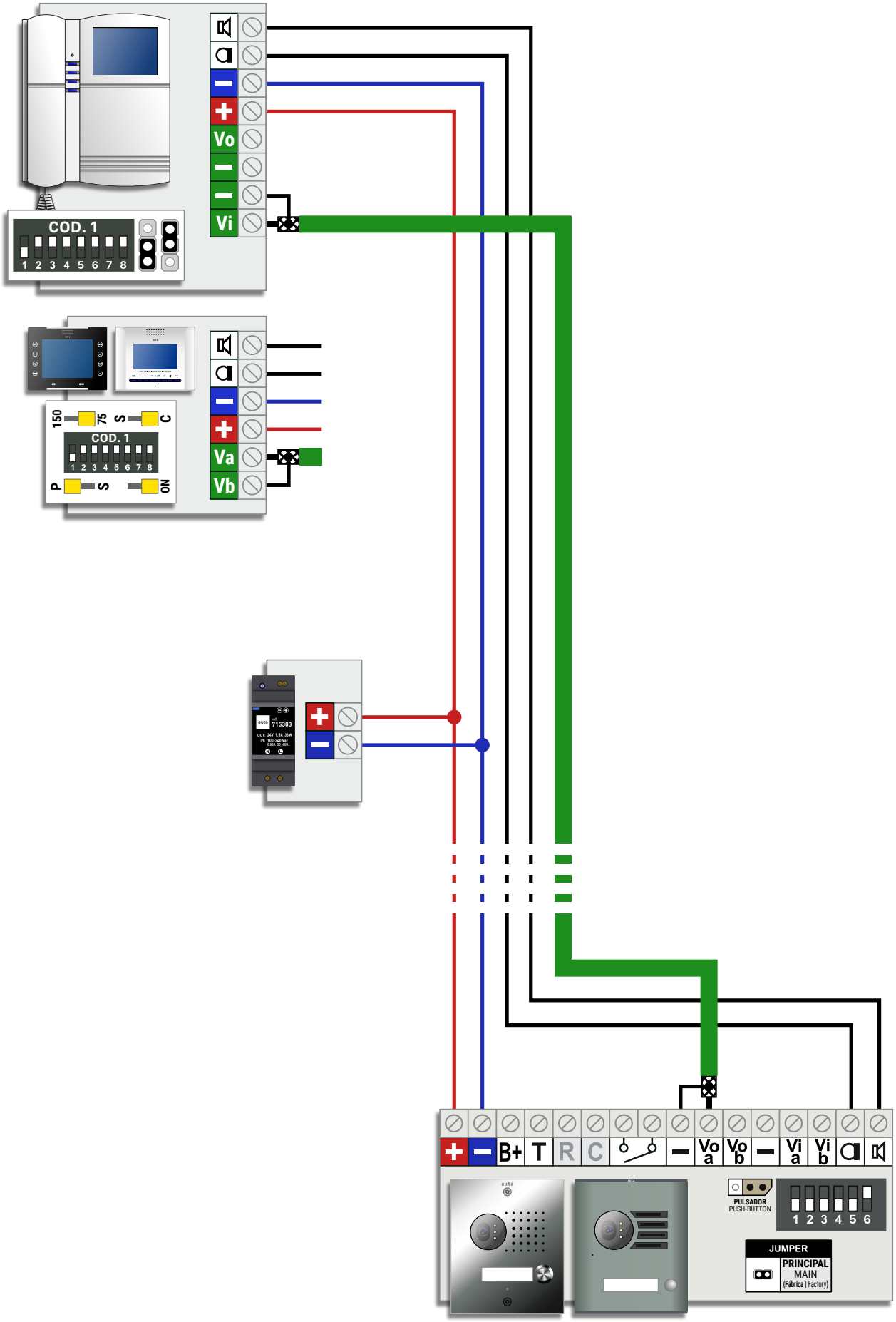
COD. 1
1 2 3 4 5 6 7 8
Vo
Vi
150
75
S
C
COD. 1
1 2 3 4 5 6 7 8
P
S
ON
Va
Vb
715303
B+
T
R
C
Vo a
Vo b
Vi a
Vi b
PULSADOR
PUSH-BUTTON
1 2 3 4 5 6
JUMPER
PRINCIPAL
MAIN
(Fábrica | Factory)

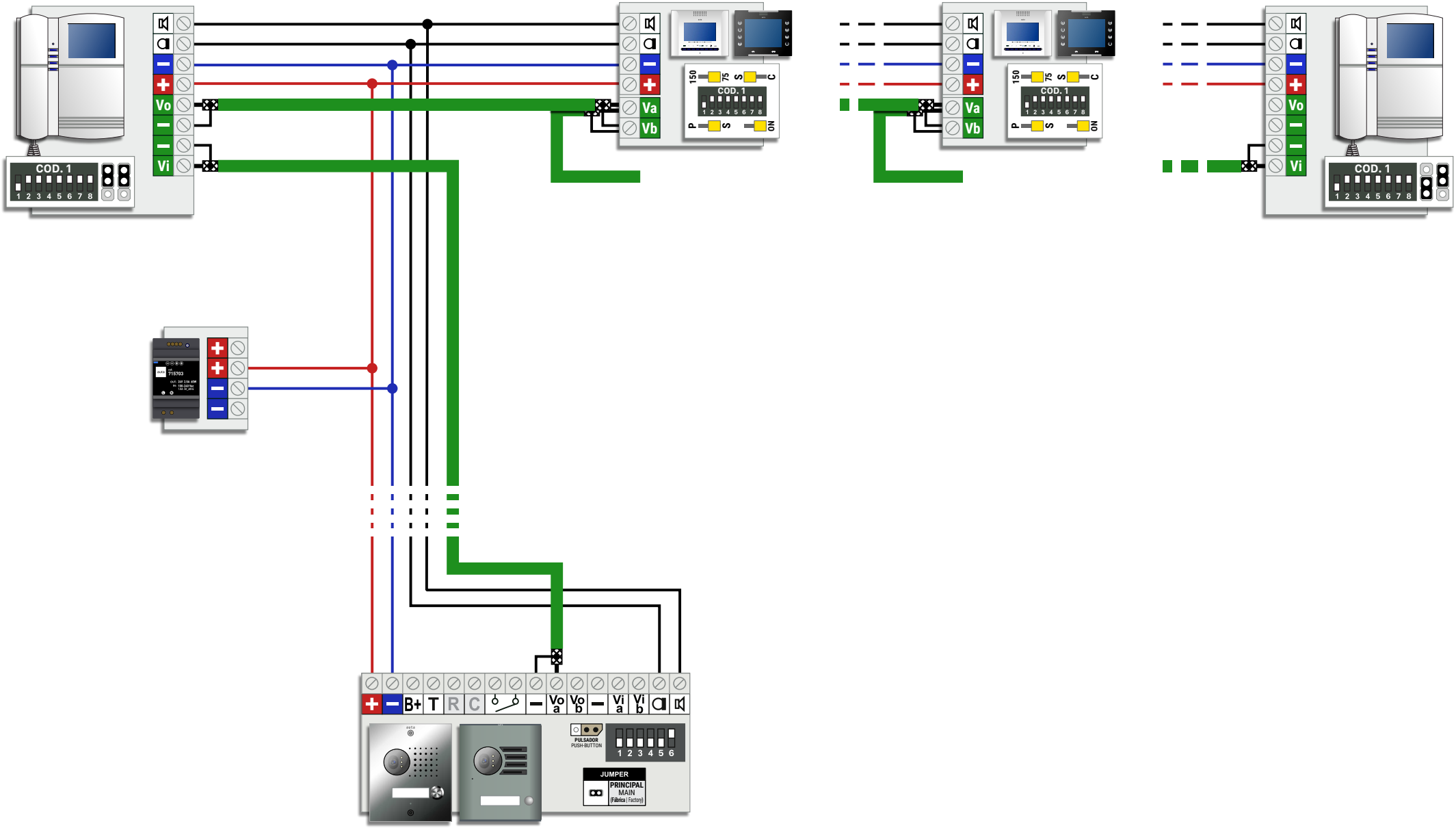
COD. 1
1 2 3 4 5 6 7 8
Vo
Vi
Va
Vb
150
75
S
C
P
ON
B+
T
R
C
Vo a
Vo b
Vi a
Vi b
PULSADOR
PUSH-BUTTON
1 2 3 4 5 6
JUMPER
PRINCIPAL
MAIN
(Fábrica | Factory)

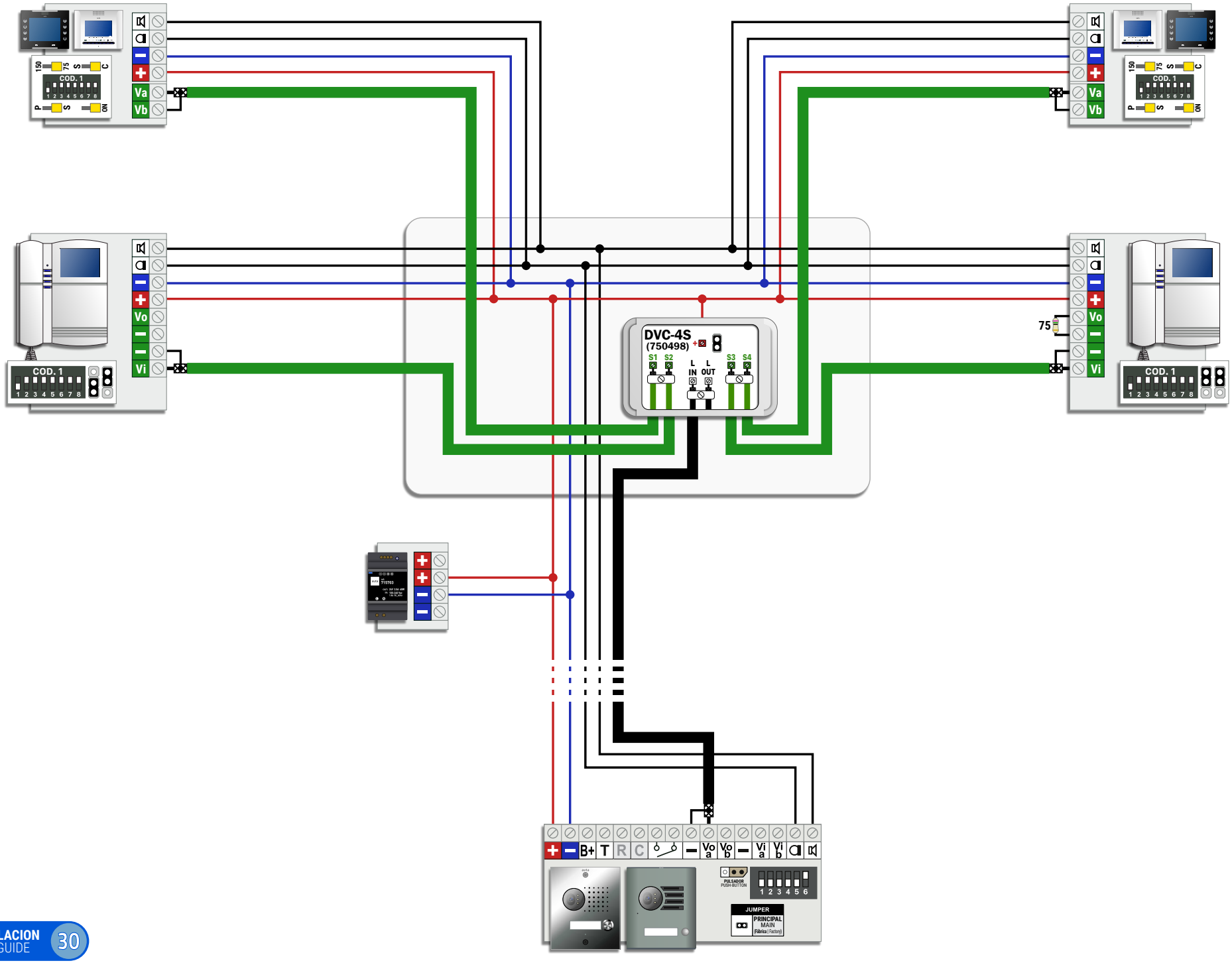
COD. 1
Va
Vb
Vo
Vi
DVC-4S
(750498)
S1 S2
L IN
L OUT
S3 S4
75
B+ T R C
Vo a Vo b
Vi a Vi b
PULSADOR
PUSH-BUTTON
1 2 3 4 5 6
JUMPER
PRINCIPAL
MAIN

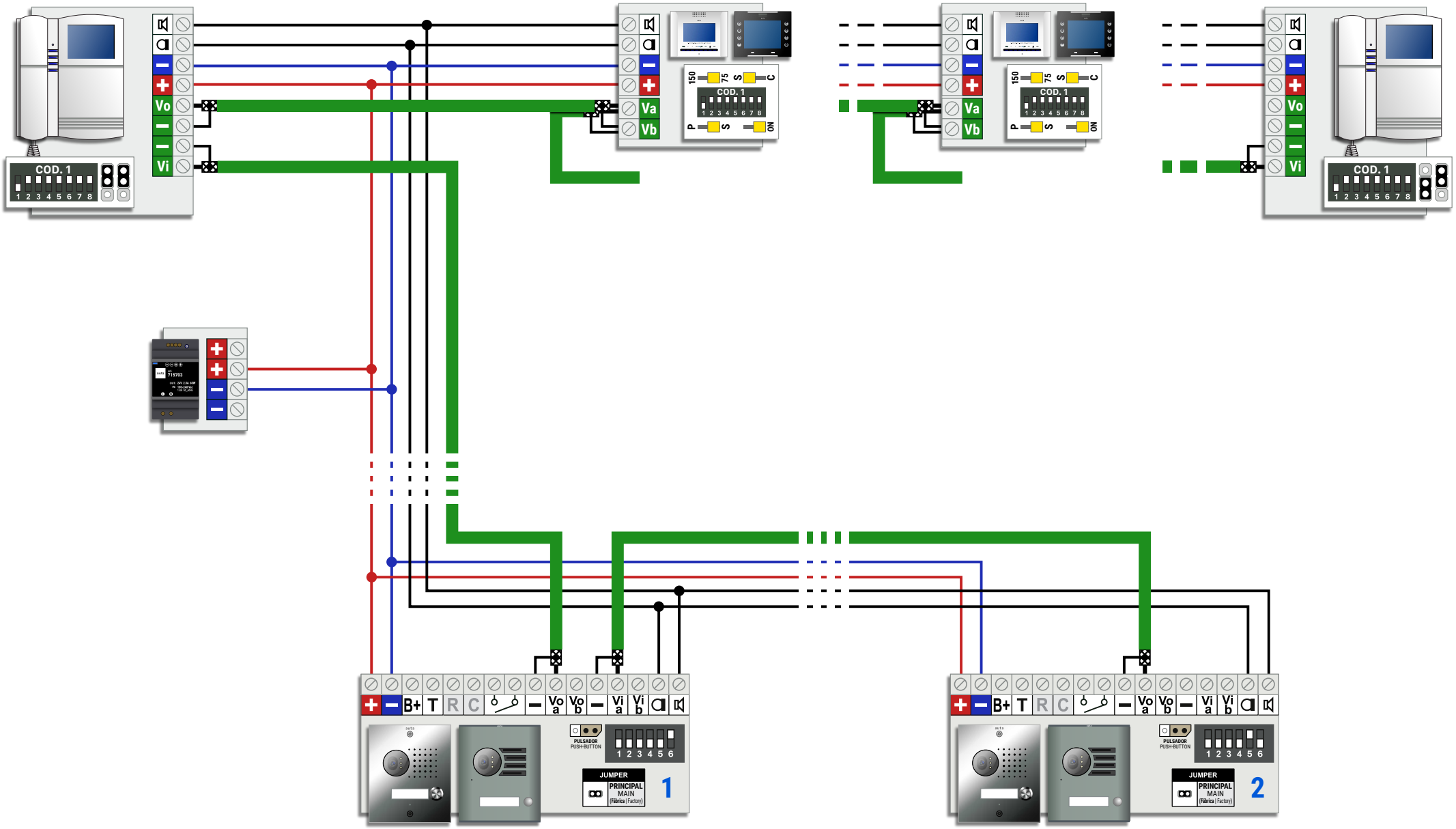
COD. 1
1 2 3 4 5 6 7 8
Vo
Vi
Va
Vb
150
75
S
C
P
ON
B+
T
R
C
Voa
Vob
Via
Vib
PULSADOR
PUSH-BUTTON
JUMPER
PRINCIPAL
MAIN
(Fábrica | Factory)
1
2

2 ACCESOS (S1) -- M. PRINCIPAL + EXTENSIONES (ESTRELLA)

2 ACCESSES (S1) -- MAIN M. + EXTENSIONS (STAR)

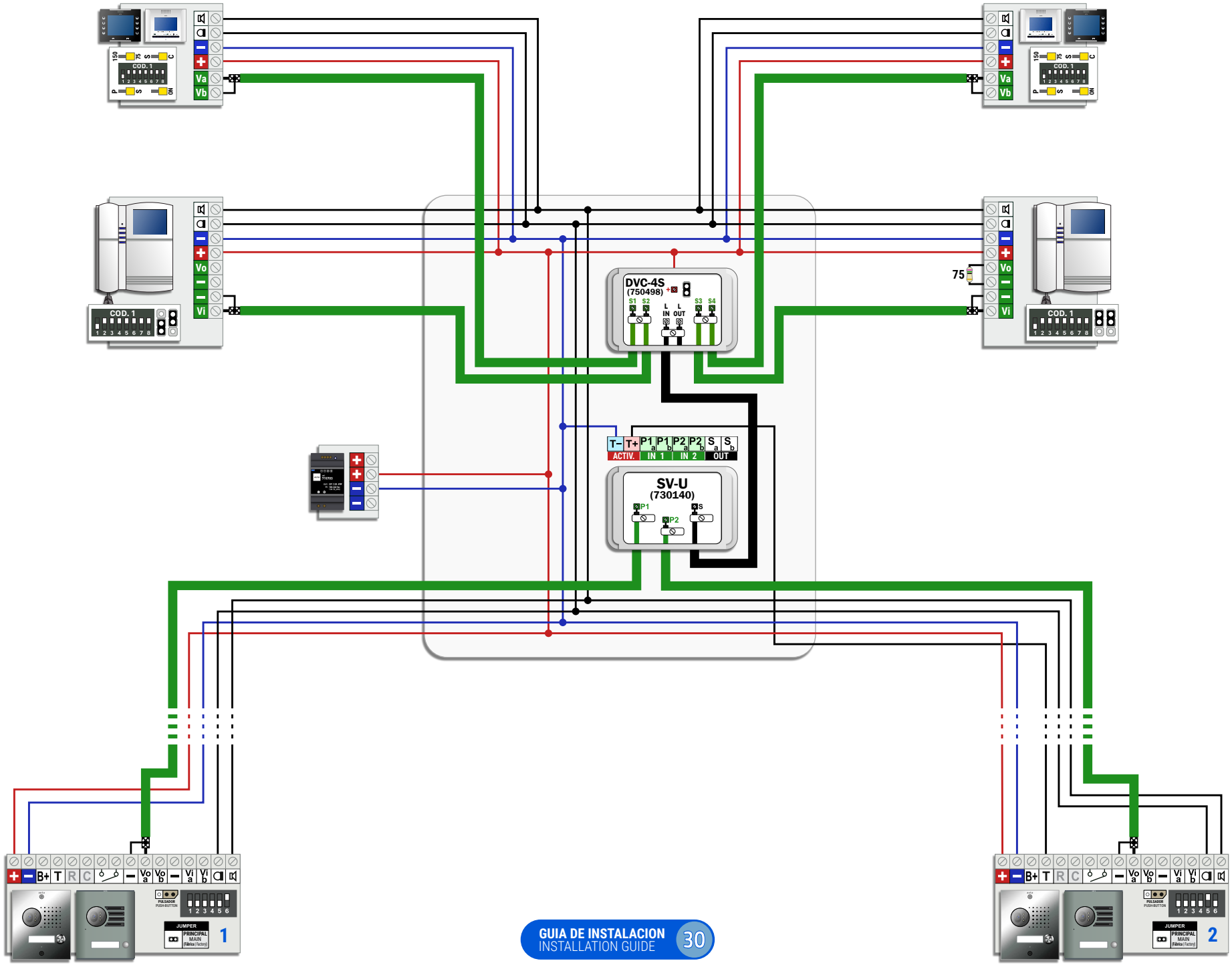

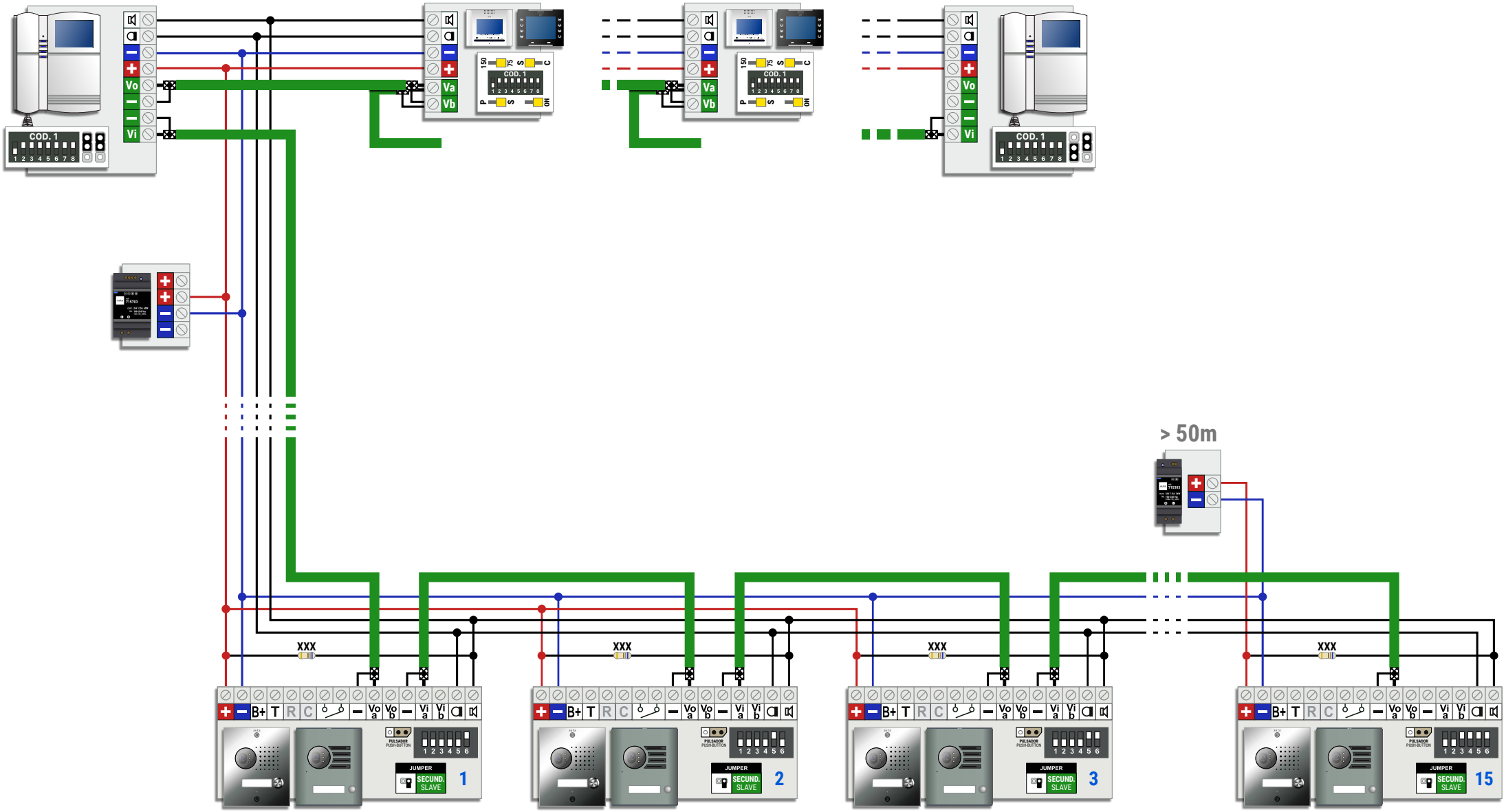
COD. 1
Vo
Vi
Va
Vb
> 50m
XXX
B+
T
R
C
Vo a
Vo b
Vi a
Vi b
JUMPER
SECUND. SLAVE
1
2
3
15

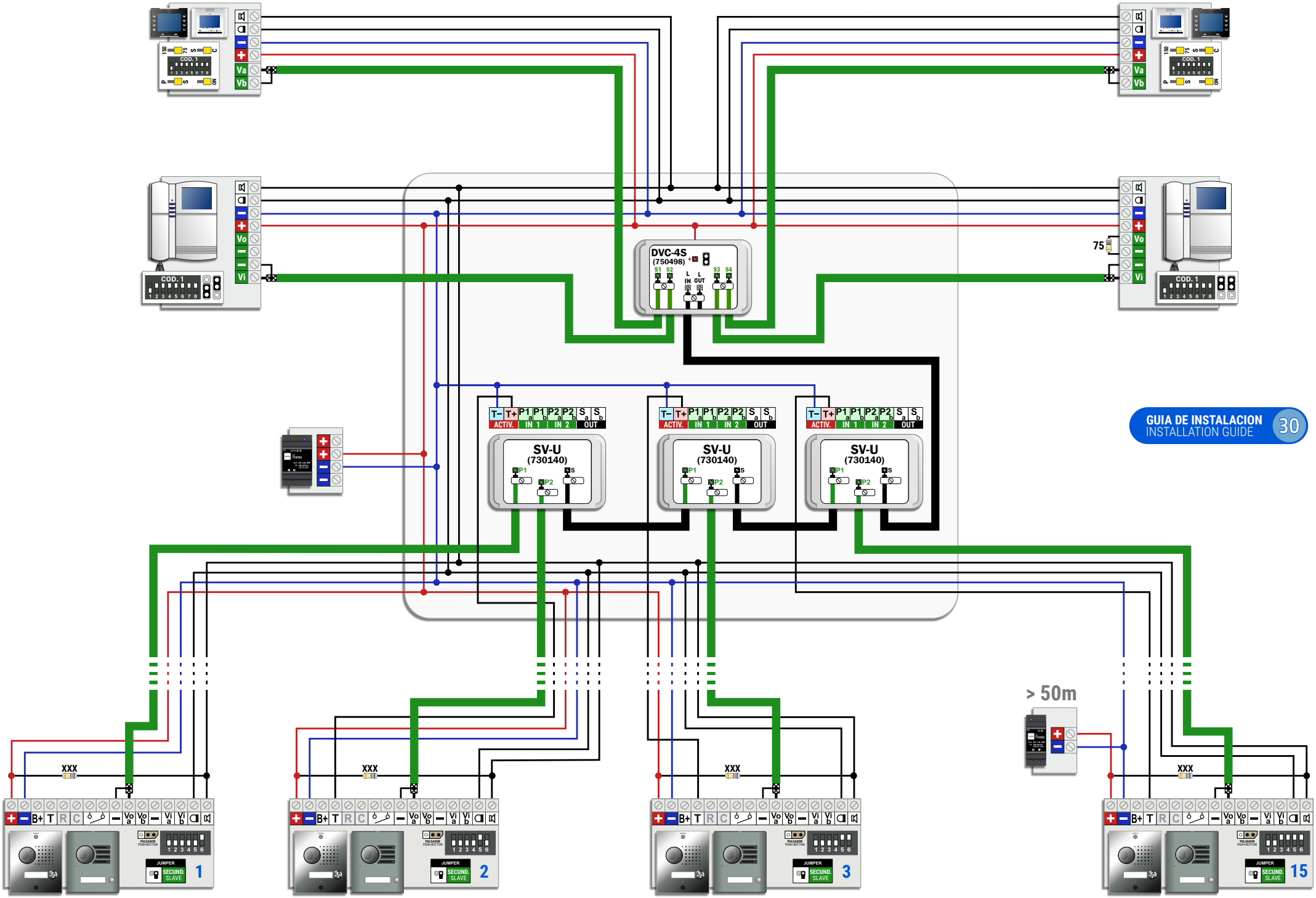

GUIA DE INSTALACION
INSTALLATION GUIDE
30

1 ACCESO -- MULTI-VIVIENDA (DISTRIBUCIÓN POR PLANTA)

1 ACCESS -- MULTI-FLAT (FLOOR DISTRIBUTION)

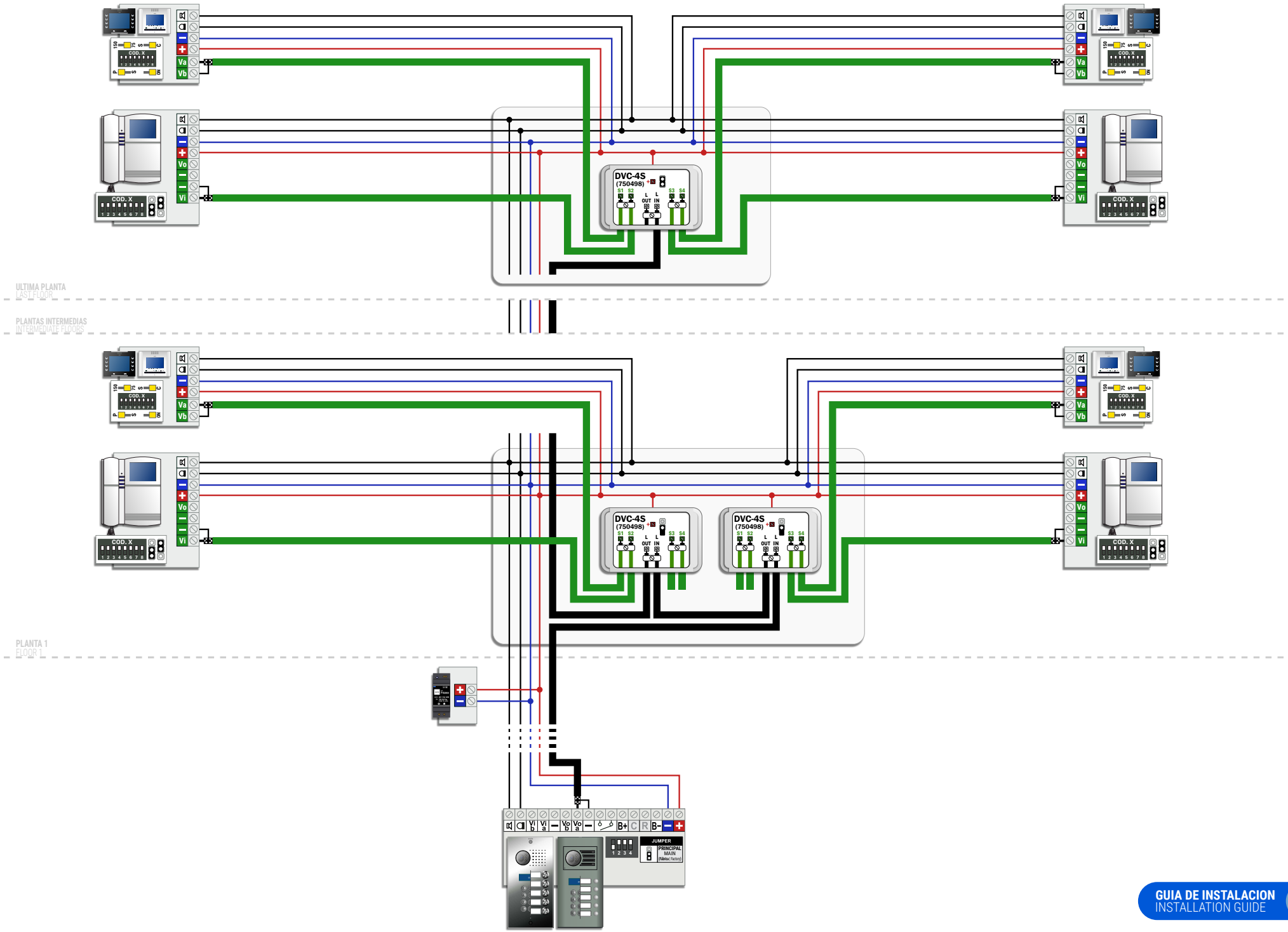

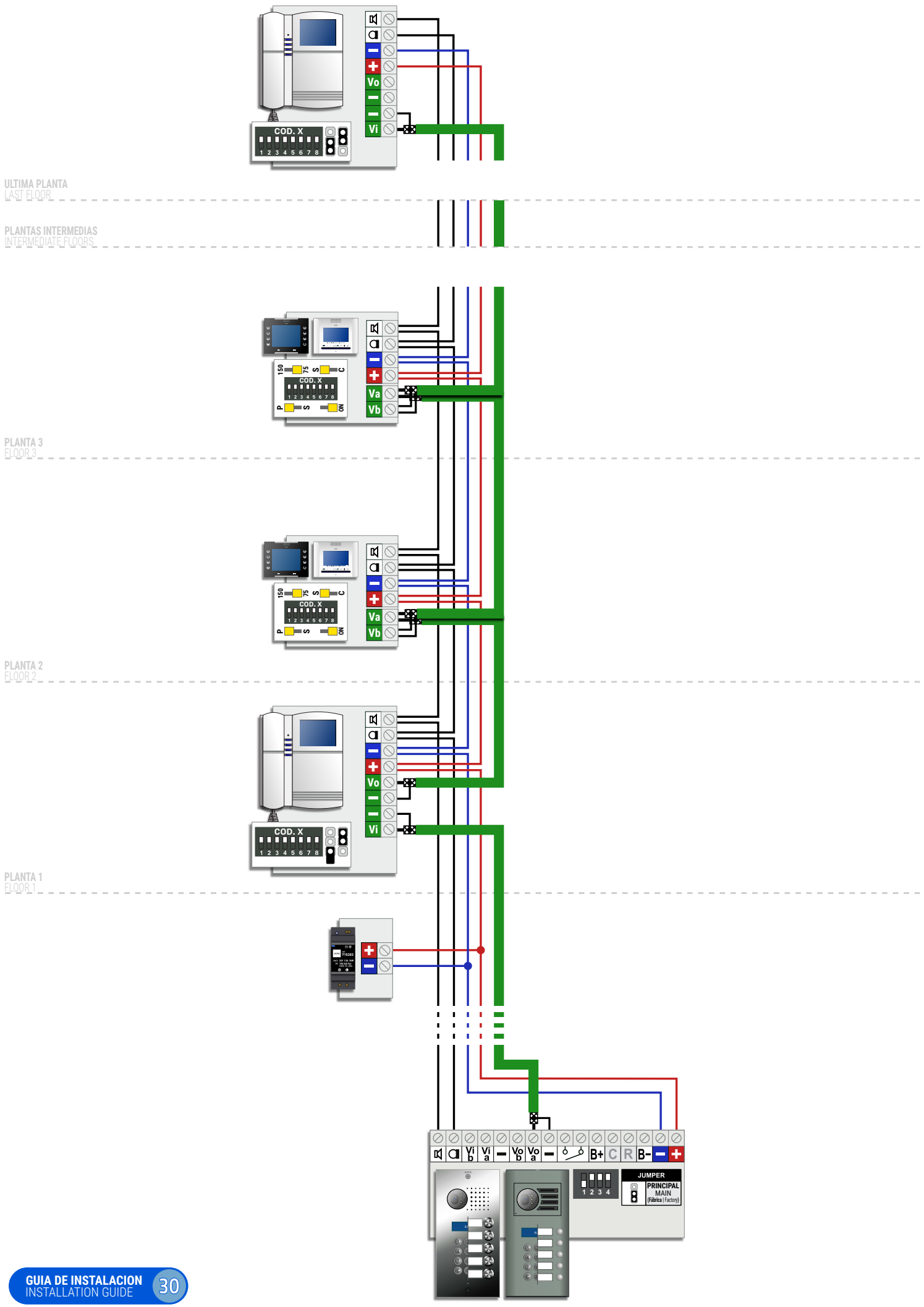
ULTIMA PLANTA
LAST FLOOR
PLANTAS INTERMEDIAS
INTERMEDIATE FLOORS
PLANTA 3
FLOOR 3
PLANTA 2
FLOOR 2
PLANTA 1
FLOOR 1
COD. X
Vo
Vi
Va
Vb
150
75
S
C
P
ON
B+
B-
JUMPER
PRINCIPAL
MAIN
(Fábrica | Factory)

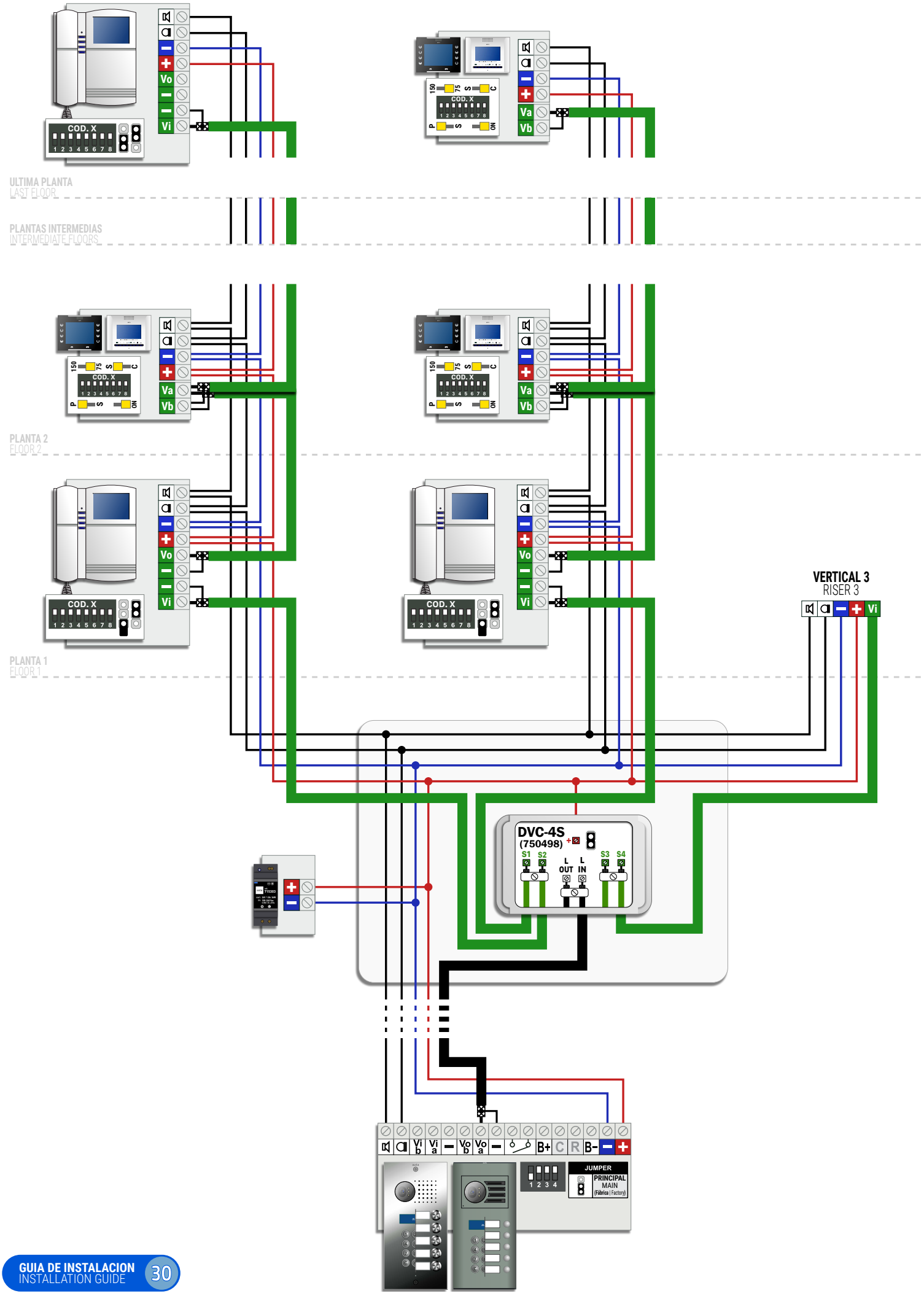
ULTIMA PLANTA
LAST FLOOR
PLANTAS INTERMEDIAS
INTERMEDIATE FLOORS
PLANTA 2
FLOOR 2
PLANTA 1
FLOOR 1
COD. X
Vo
Vi
Va
Vb
VERTICAL 3
RISER 3
DVC-4S
(750498)
S1
S2
S3
S4
L OUT
L IN
Vi b
Vi a
Vo b
Vo a
B+
C
R
B-
JUMPER
PRINCIPAL
MAIN
(Fábrica | Factory)

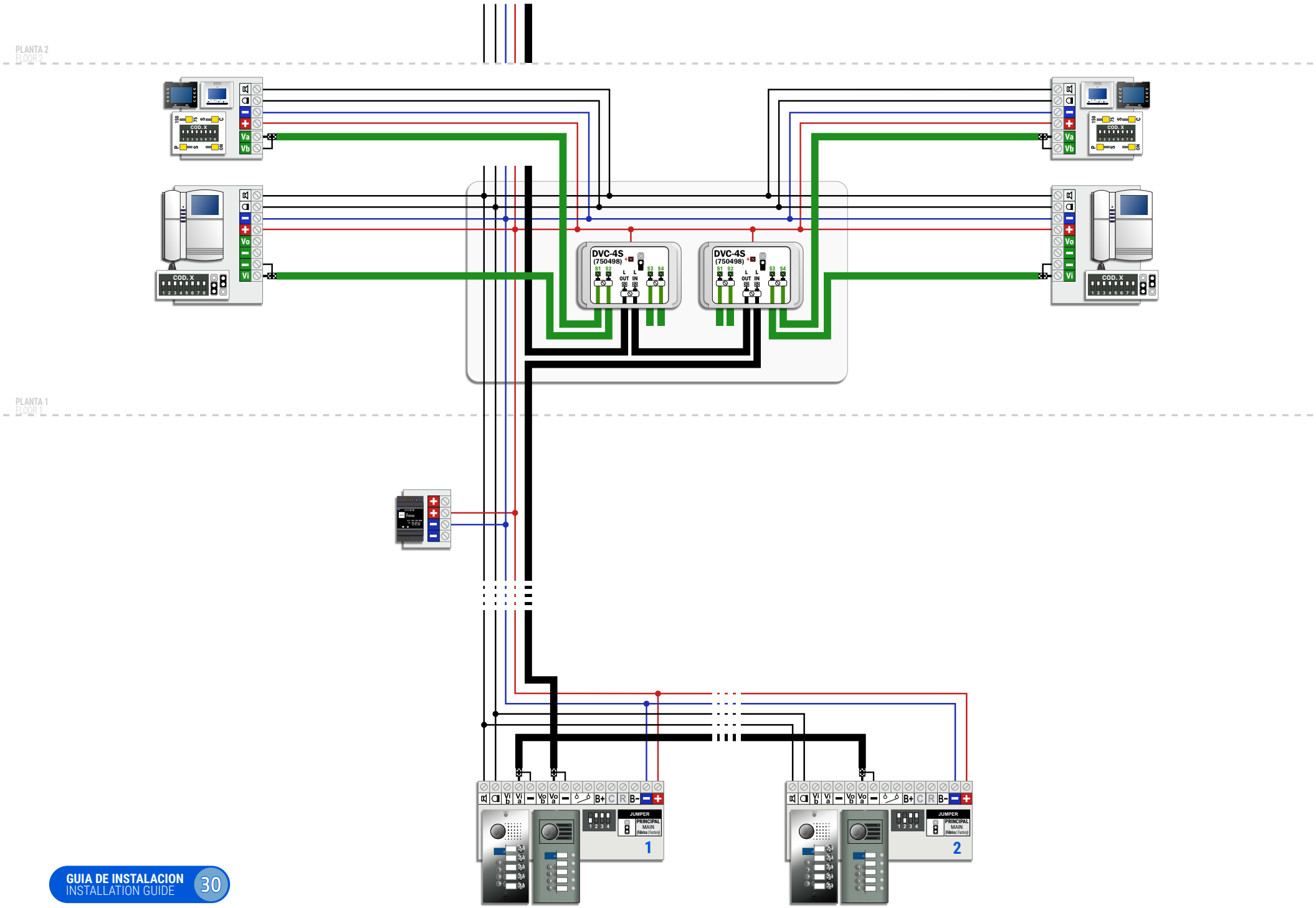
PLANTA 2
FLOOR 2
PLANTA 1
FLOOR 1
DVC-4S
(750498)
DVC-4S
(750498)
COD. X
Va
Vb
Vo
Vi
B+
C
R
B-
JUMPER
PRINCIPAL
MAIN
1
2

2 ACCESOS -- MULTI-VIVIENDA (CONEXION EN ESTRELLA)

2 ACCESSES -- MULTI-FLAT (STAR CONNECTION)

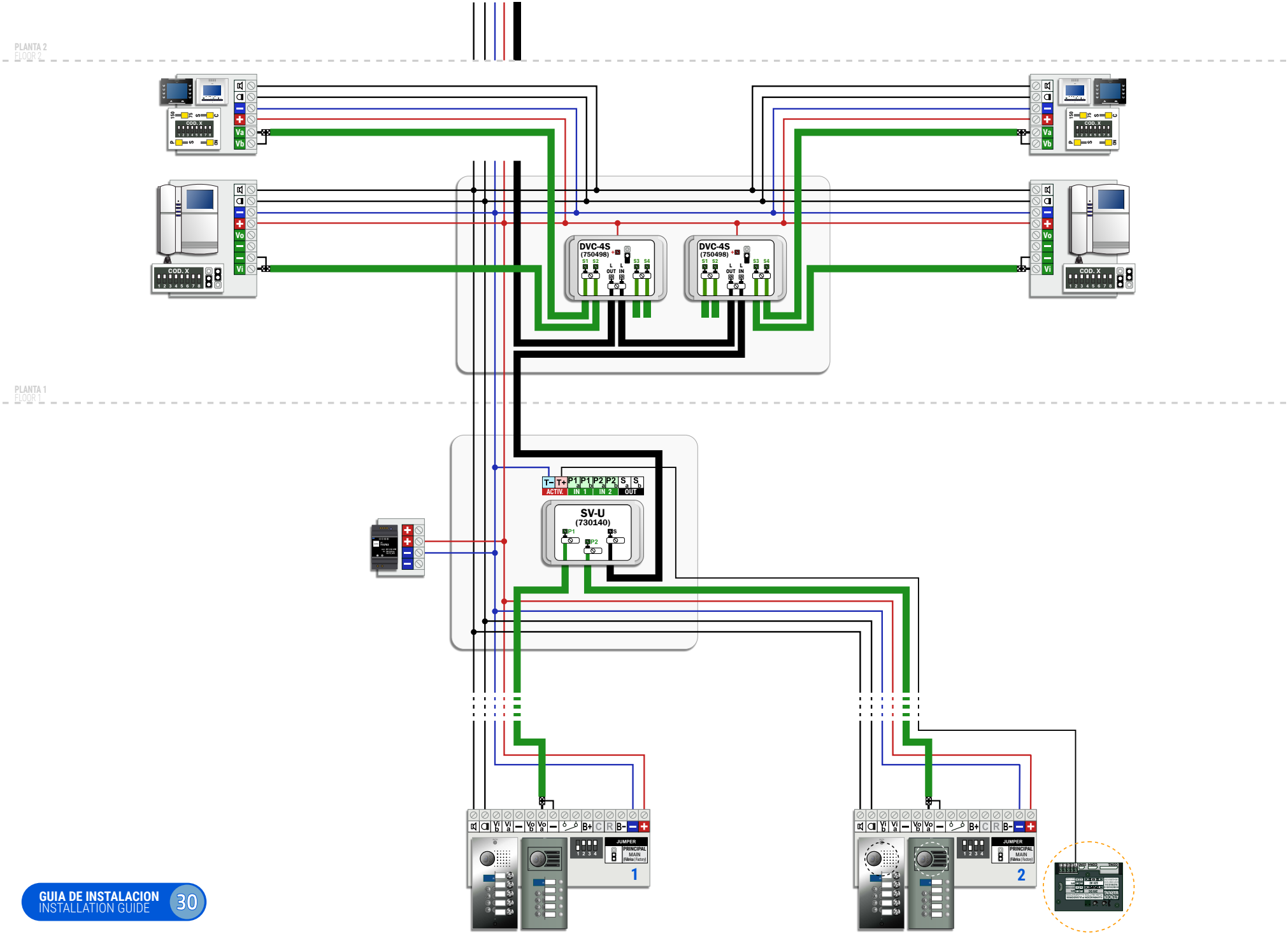

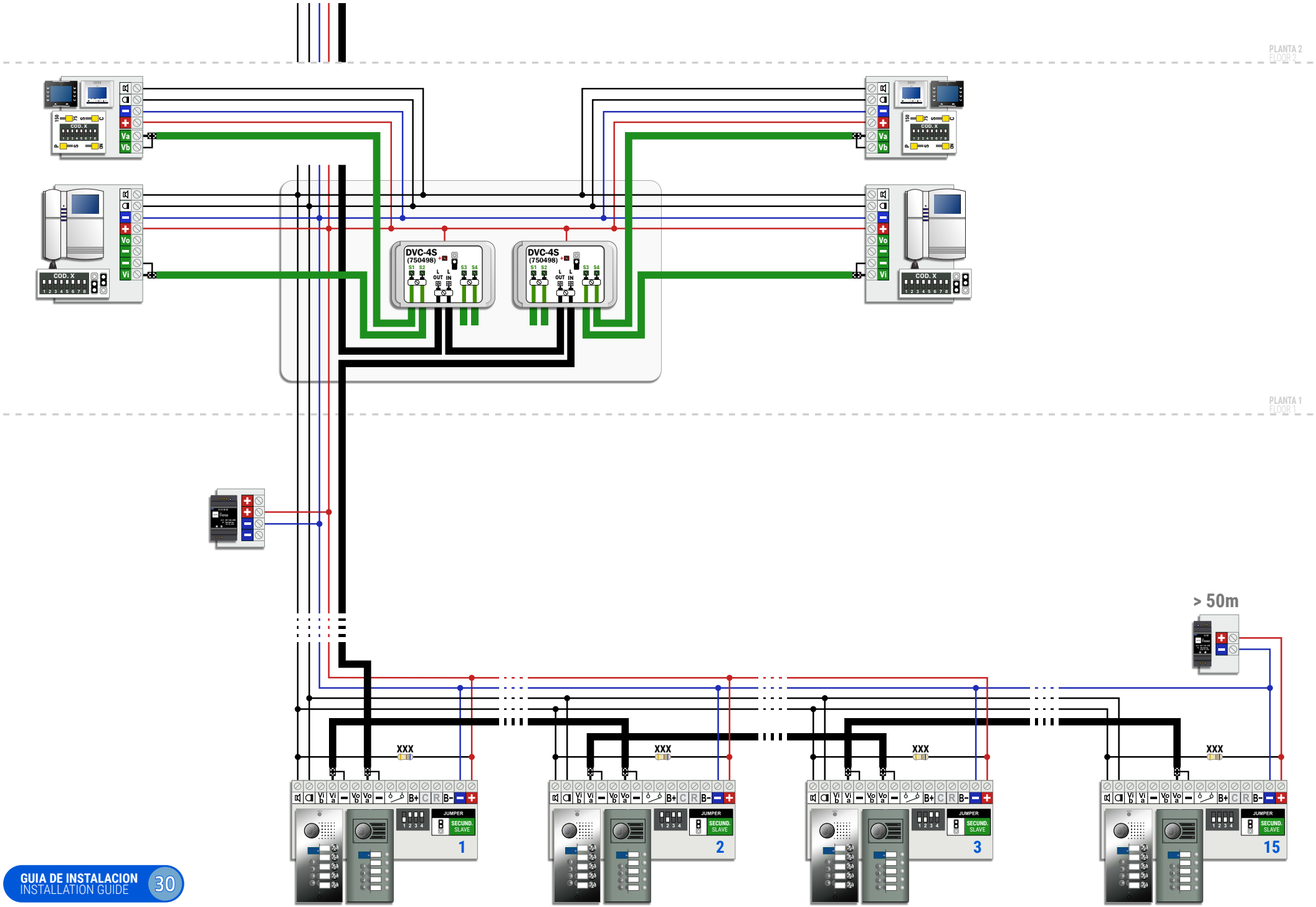
PLANTA 2
FLOOR 2
PLANTA 1
FLOOR 1
DVC-4S
(750498)
S1 S2 S3 S4
L OUT
L IN
COD. X
Va
Vb
Vo
Vi
> 50m
XXX
JUMPER
SECUND.
SLAVE
1
2
3
15

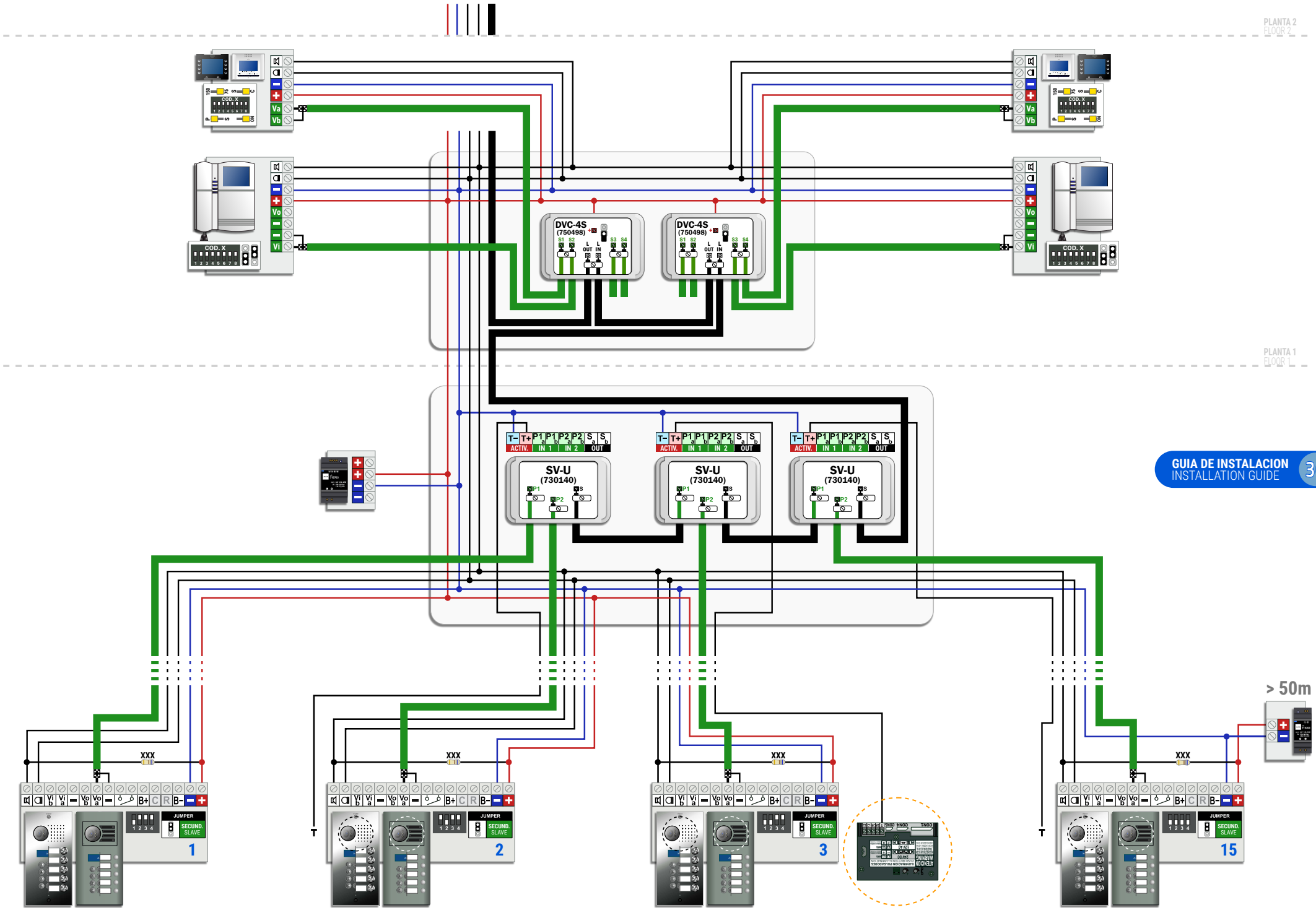

GUIA DE INSTALACION
INSTALLATION GUIDE
30

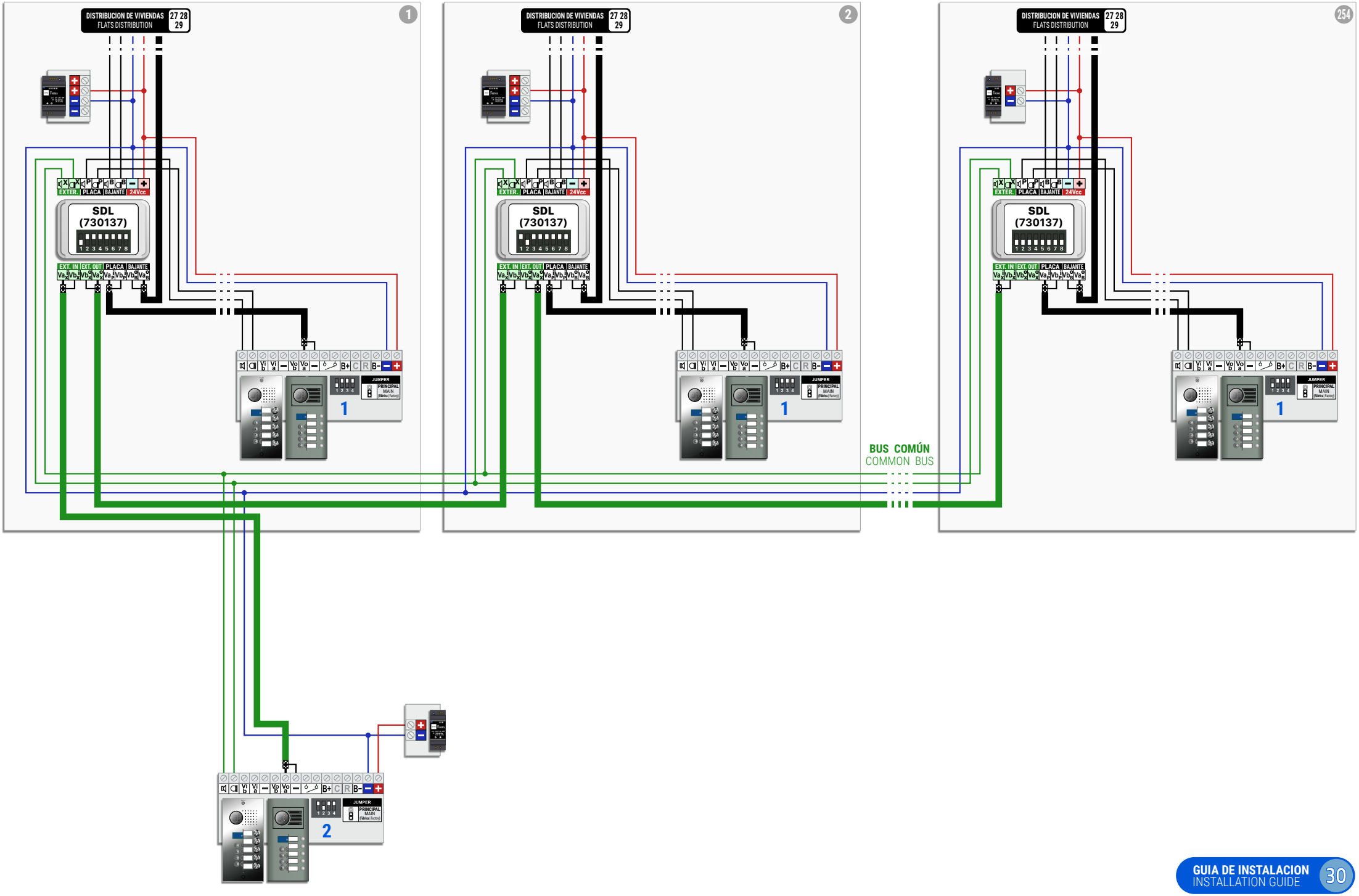
DISTRIBUCION DE VIVIENDAS
FLATS DISTRIBUTION
27 28 29
1
2
254
SDL
(730137)
EXTER.
PLACA
BAJANTE
24Vcc
EXT. IN
EXT. OUT
JUMPER
PRINCIPAL
MAIN
BUS COMÚN
COMMON BUS

1 ACCESO COMÚN Y HASTA 254 EDIFICIOS (DISTRIBUCIÓN EN ESTRELLA)

1 COMMON ACCESS AND UP TO 254 BUILDINGS (STAR DISTRIBUTION)

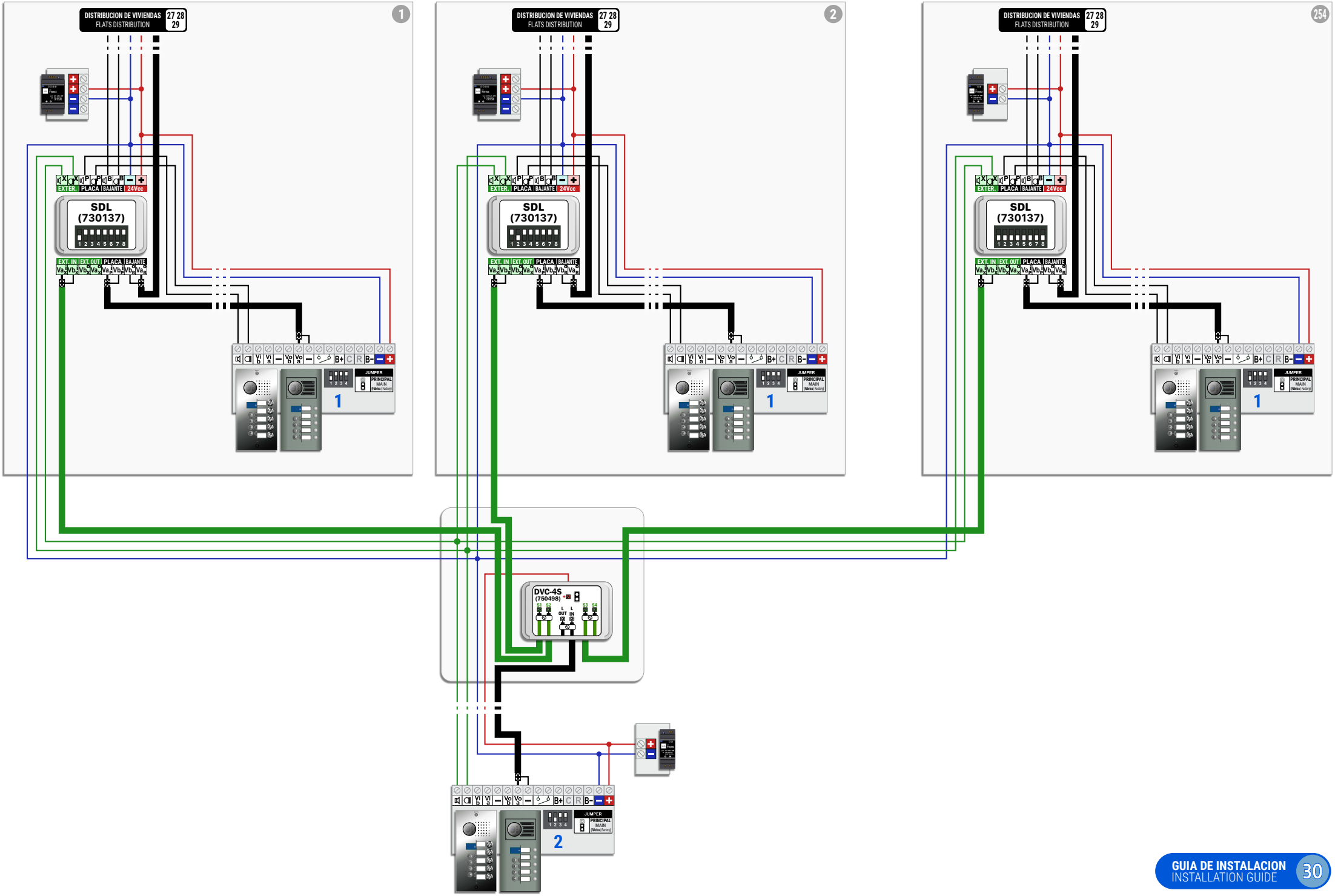

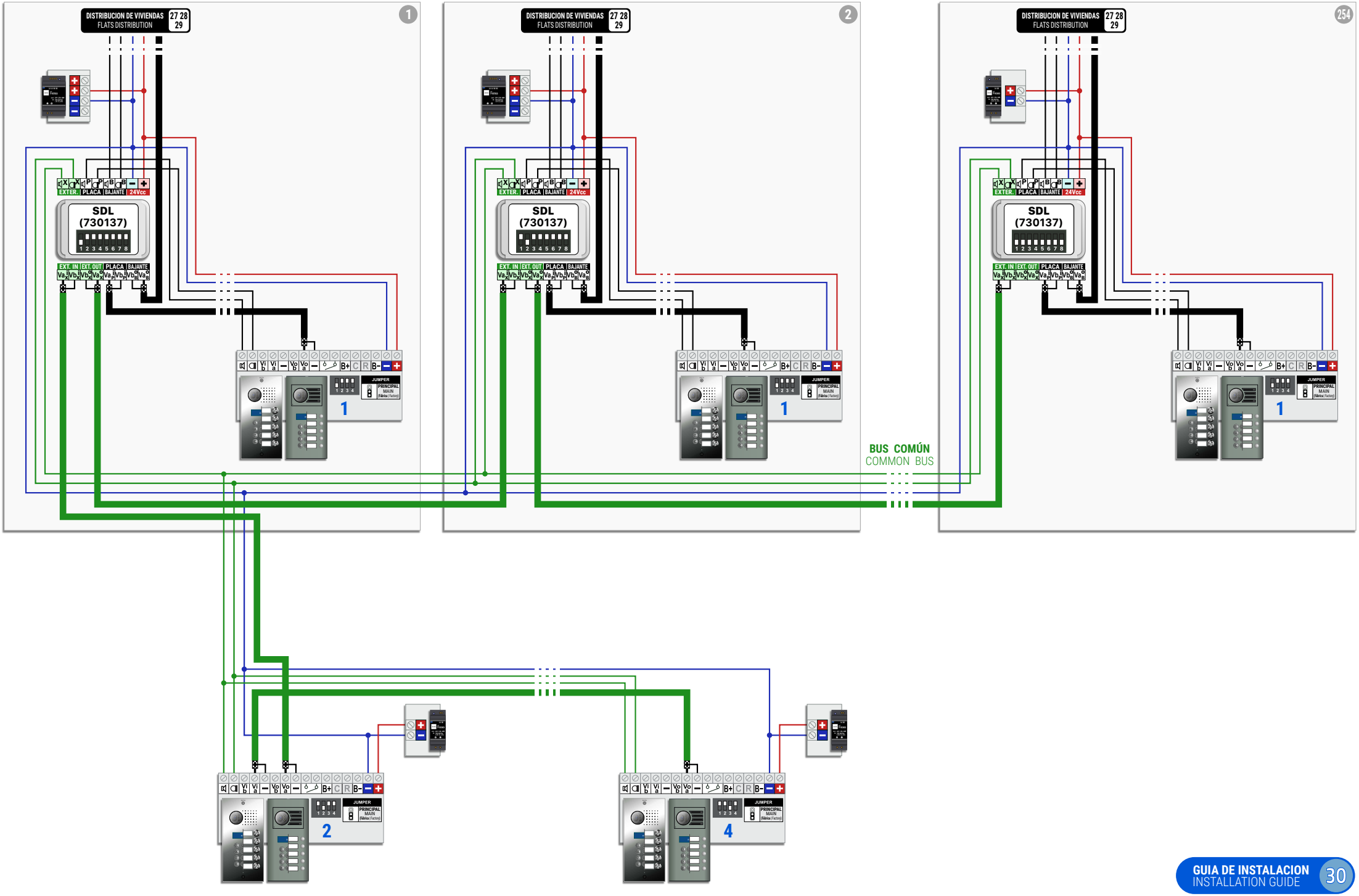
DISTRIBUCION DE VIVIENDAS
FLATS DISTRIBUTION
27 28 29
1
2
254
SDL
(730137)
EXTER.
PLACA
BAJANTE
24Vcc
EXT. IN
EXT. OUT
JUMPER
PRINCIPAL
MAIN
BUS COMÚN
COMMON BUS
2
4

2 ACCESOS COMUNES Y HASTA 254 EDIFICIOS (CONEXIÓN EN ESTRELLA)

2 COMMON ACCESSES AND UP TO 254 BUILDINGS (STAR CONNECTION)

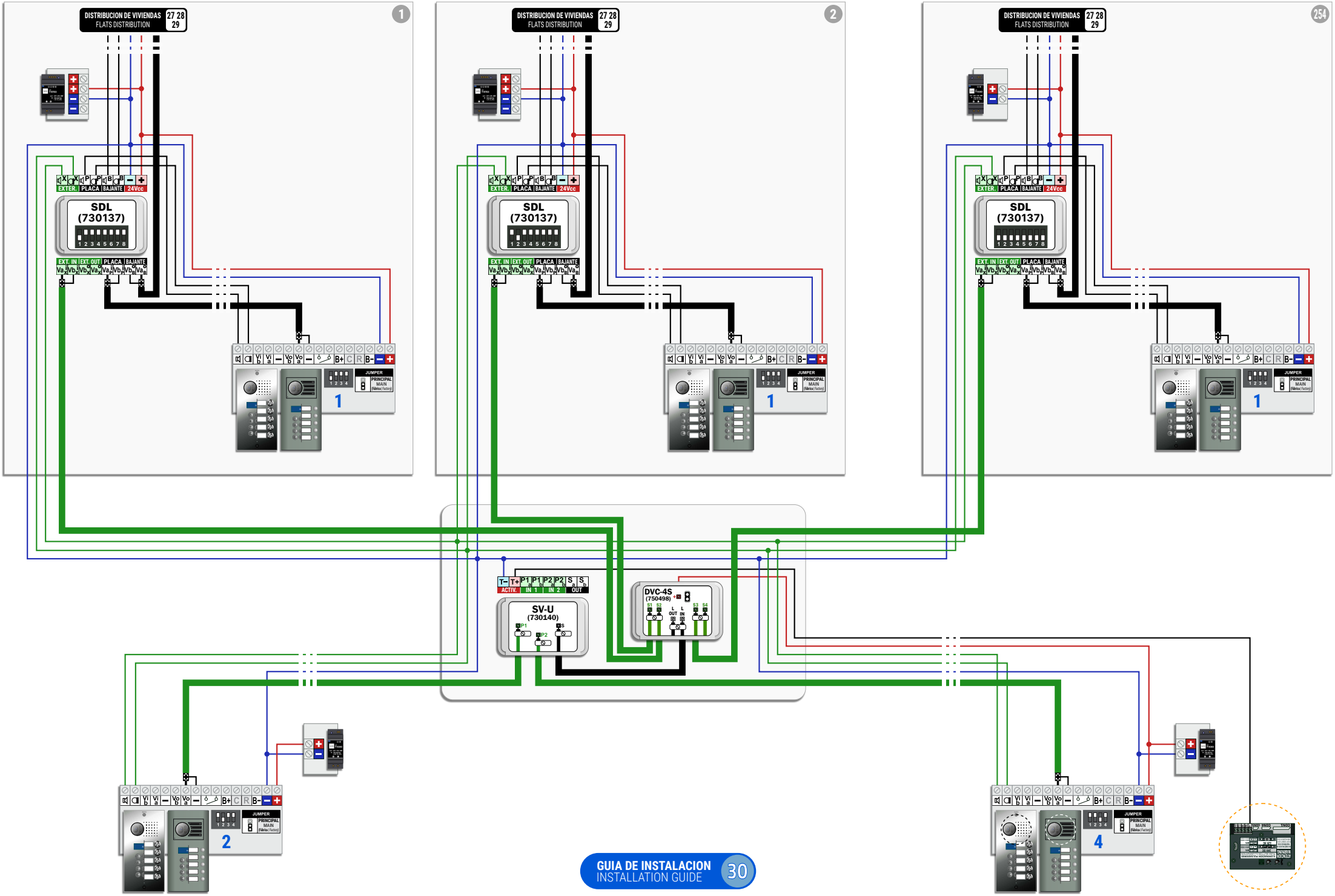

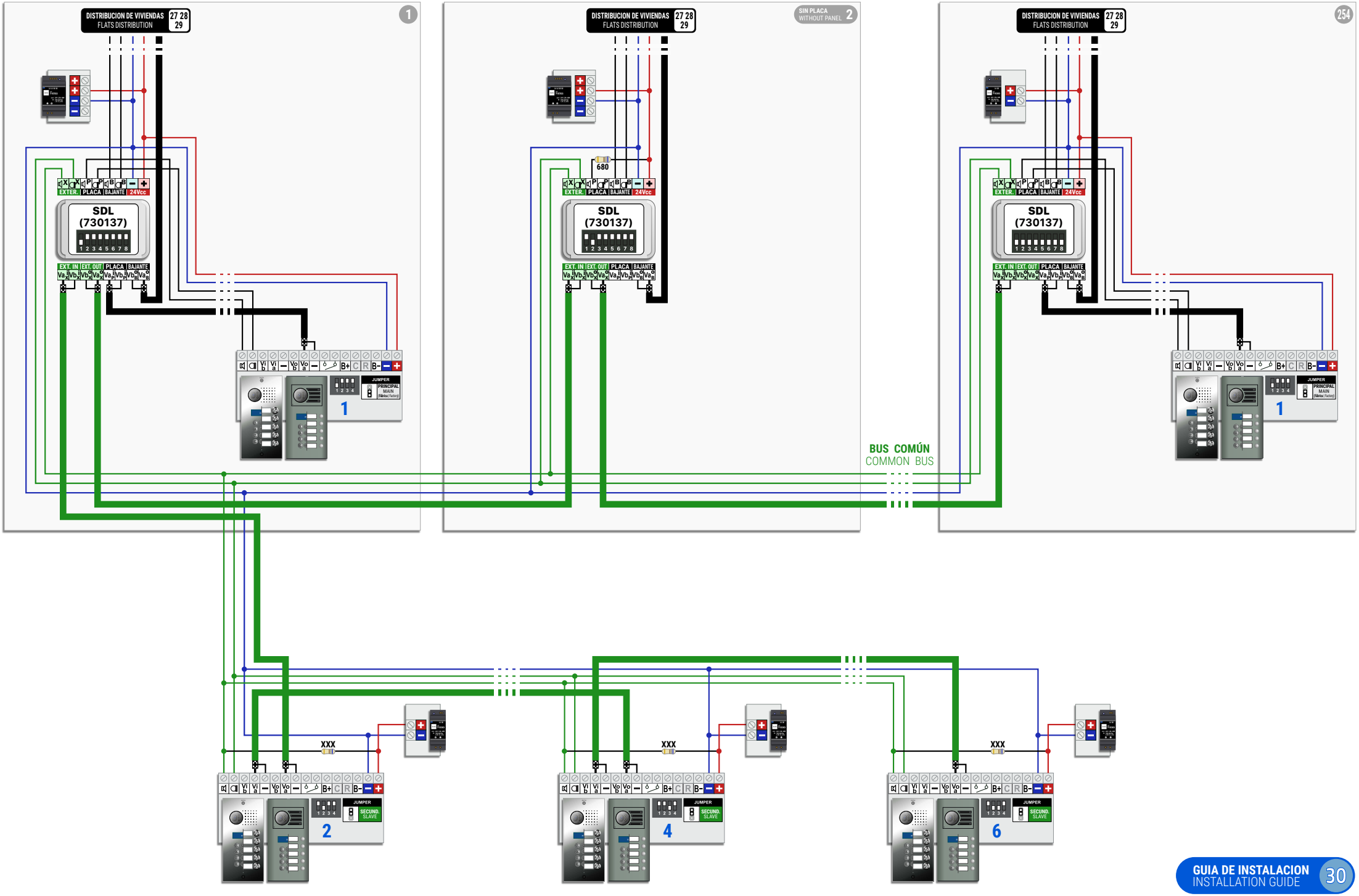
DISTRIBUCION DE VIVIENDAS
FLATS DISTRIBUTION
27 28 29
1
SIN PLACA
WITHOUT PANEL
2
254
680
EXTER. PLACA BAJANTE 24Vcc
SDL
(730137)
EXT. IN EXT. OUT PLACA BAJANTE
JUMPER
PRINCIPAL
MAIN
SECUND.
SLAVE
BUS COMÚN
COMMON BUS
XXX

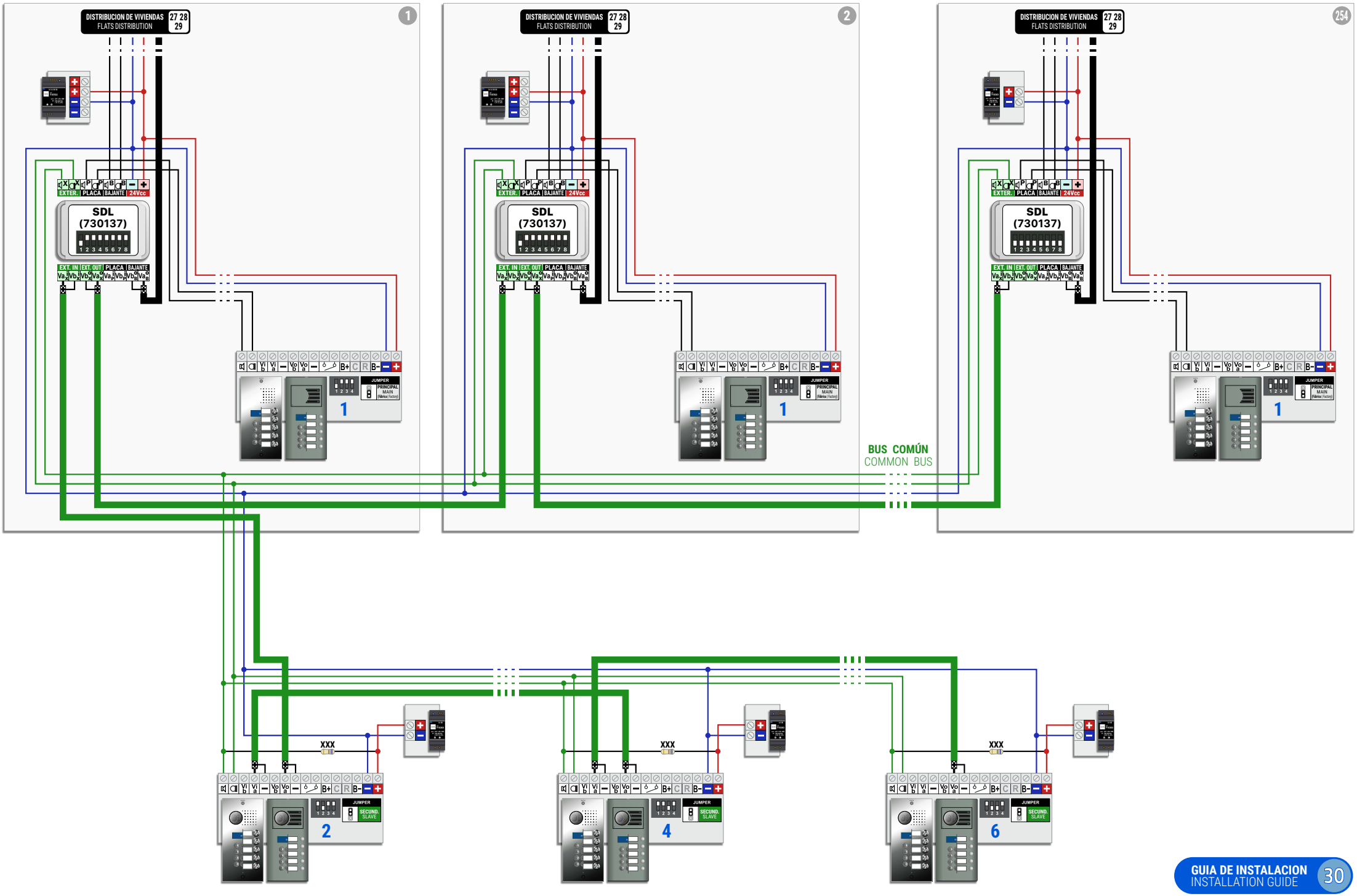
DISTRIBUCION DE VIVIENDAS
FLATS DISTRIBUTION
27 28 29
1
2
254
EXTER.
PLACA
BAJANTE
24Vcc
SDL
(730137)
EXT. IN
EXT. OUT
JUMPER
PRINCIPAL
MAIN
SECUND.
SLAVE
BUS COMÚN
COMMON BUS
XXX
2
4
6

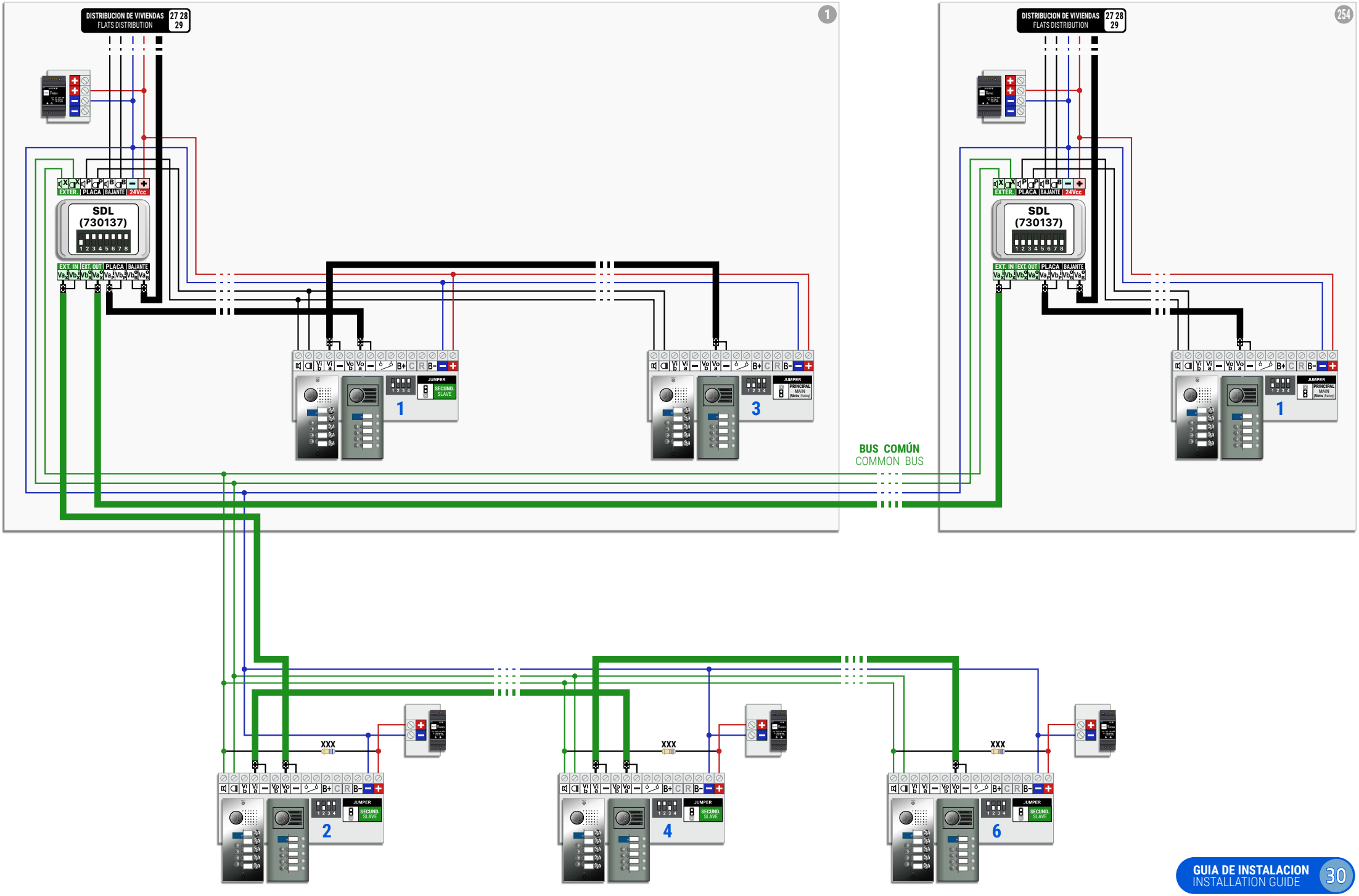
DISTRIBUCION DE VIVIENDAS
FLATS DISTRIBUTION
27 28 29
1
254
EXTER.
PLACA
BAJANTE
24Vcc
SDL
(730137)
EXT. IN
EXT. OUT
PLACA
BAJANTE
JUMPER
SECUND.
SLAVE
PRINCIPAL
MAIN
BUS COMÚN
COMMON BUS
XXX
2
4
6

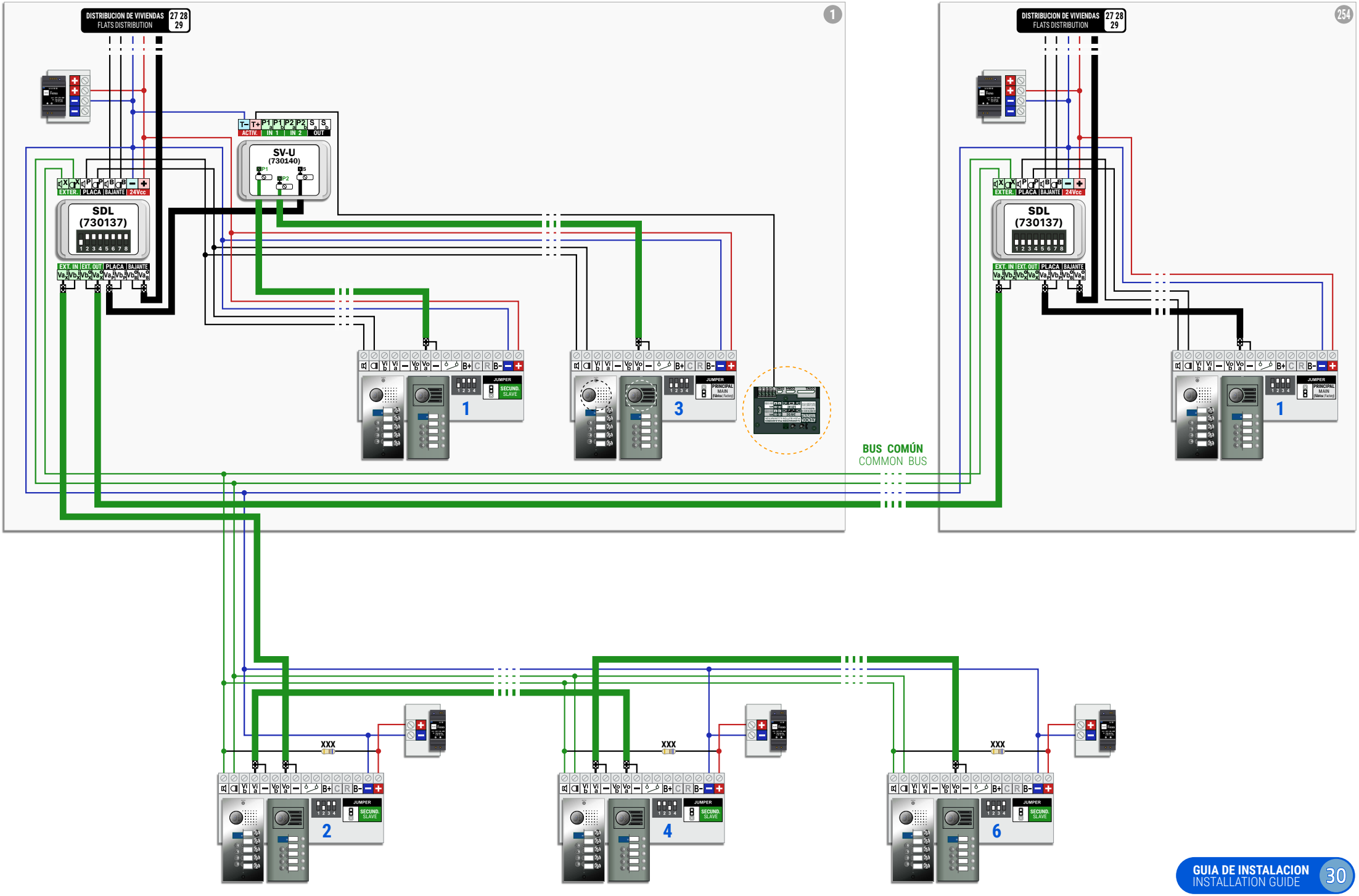
DISTRIBUCION DE VIVIENDAS
FLATS DISTRIBUTION
27 28 29
1
254
SV-U
(730140)
SDL
(730137)
EXTER.
PLACA
BAJANTE
24Vcc
EXT. IN
EXT. OUT
JUMPER
SECUND.
SLAVE
PRINCIPAL
MAIN
BUS COMÚN
COMMON BUS
XXX
2
4
6
3

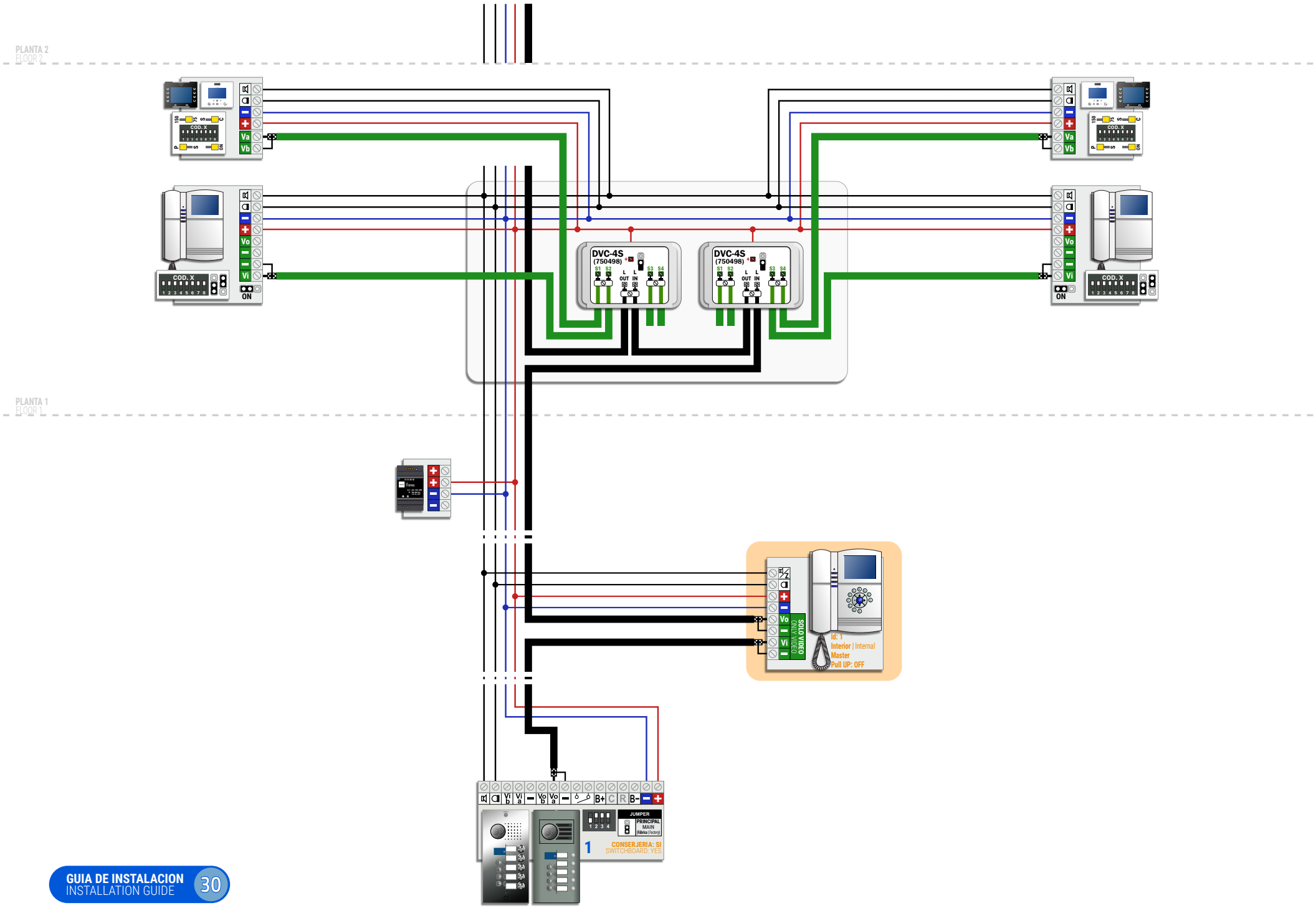
PLANTA 2
FLOOR 2
PLANTA 1
FLOOR 1
DVC-4S
(750498)
DVC-4S
(750498)
COD. X
ON
SOLO VIDEO
ONLY VIDEO
Id: 1
Interior | Internal
Master
Pull UP: OFF
JUMPER
PRINCIPAL
MAIN
CONSERJERIA: SI
SWITCHBOARD: YES

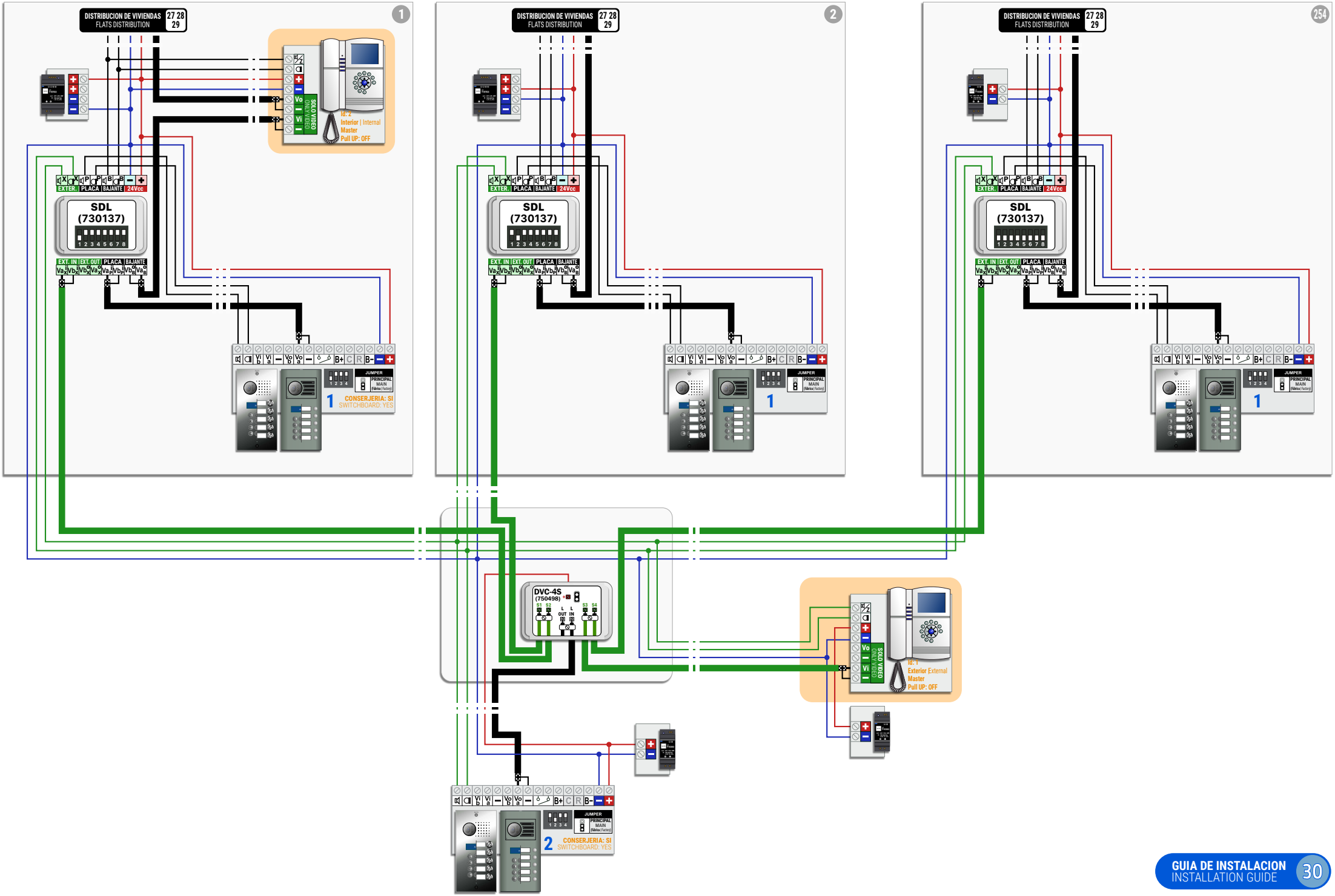
DISTRIBUCION DE VIVIENDAS
FLATS DISTRIBUTION
27 28 29
1
2
254
SDL
(730137)
EXTER. PLACA BAJANTE 24Vcc
EXT. IN EXT. OUT PLACA BAJANTE
ONLY VIDEO
Id: 2
Interior | Internal
Master
Pull UP: OFF
JUMPER
PRINCIPAL
MAIN
CONSERJERIA: SI
SWITCHBOARD: YES
DVC-4S
(750498)
Id: 1
Exterior External
Master
Pull UP: OFF

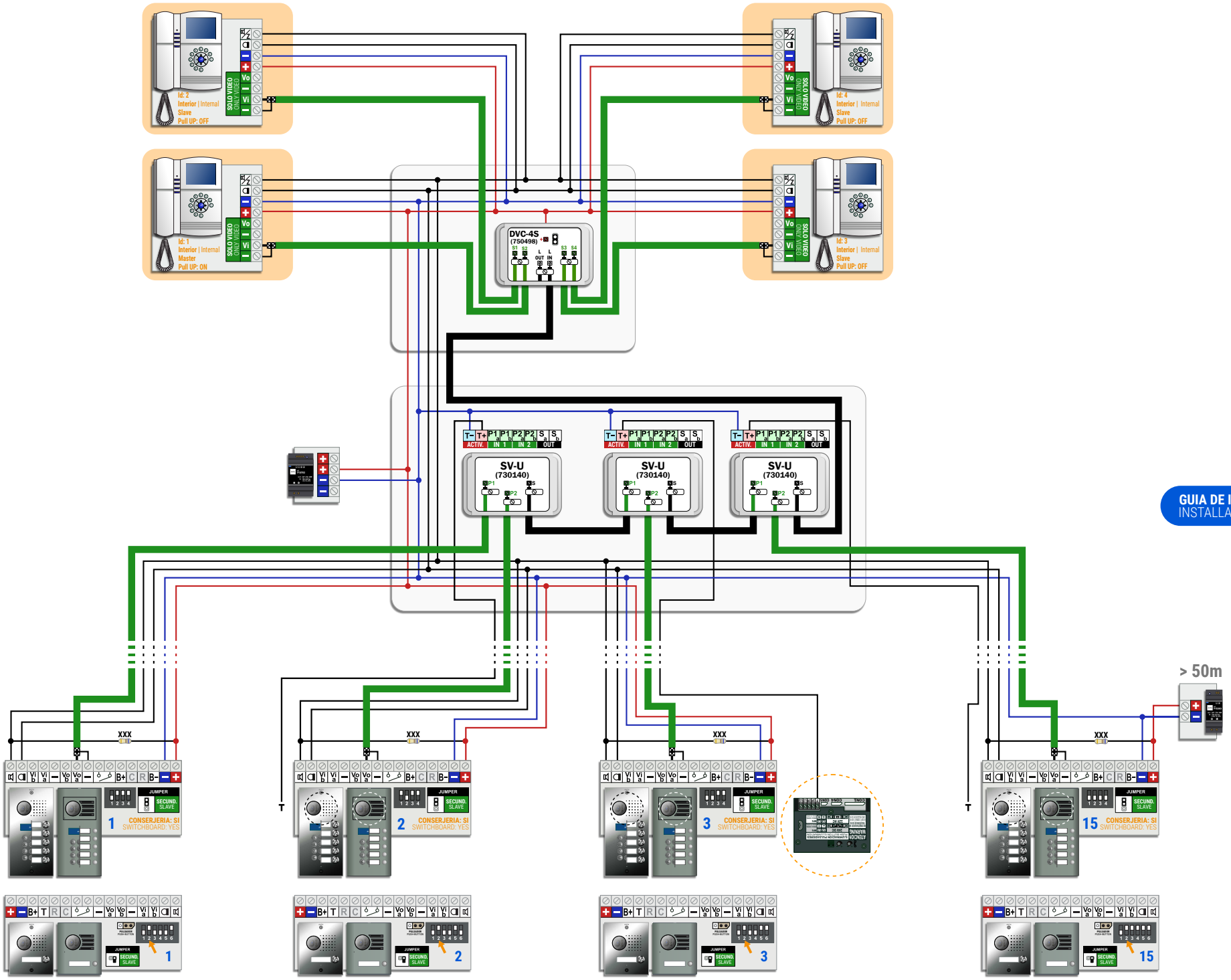

GUIA DE INSTALACION
INSTALLATION GUIDE
30

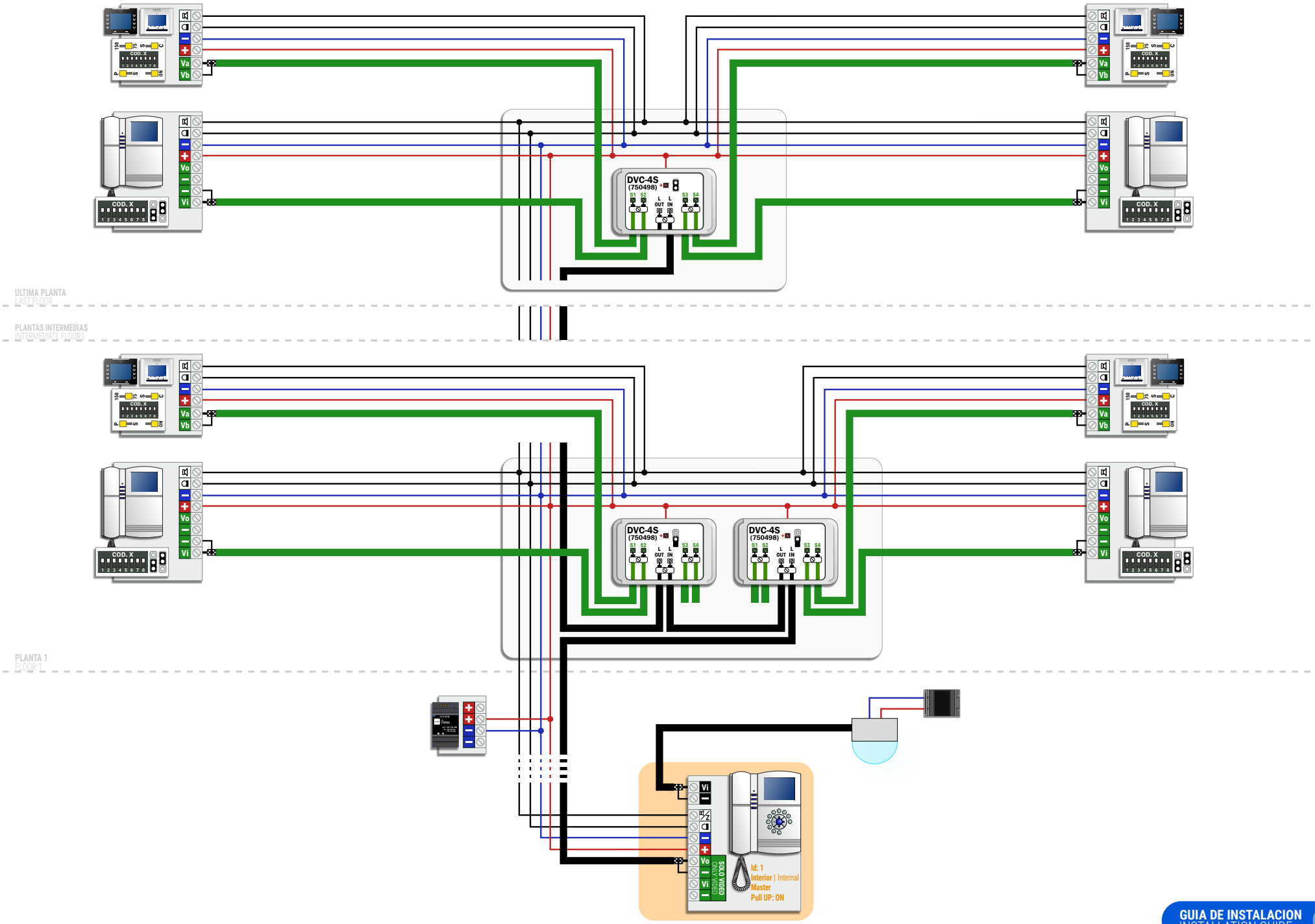
ULTIMA PLANTA
LAST FLOOR
PLANTAS INTERMEDIAS
INTERMEDIATE FLOORS
PLANTA 1
FLOOR 1
DVC-4S
(750498)
COD. X
Va
Vb
Vo
Vi
Id: 1
Interior | Internal
Master
Pull UP: ON

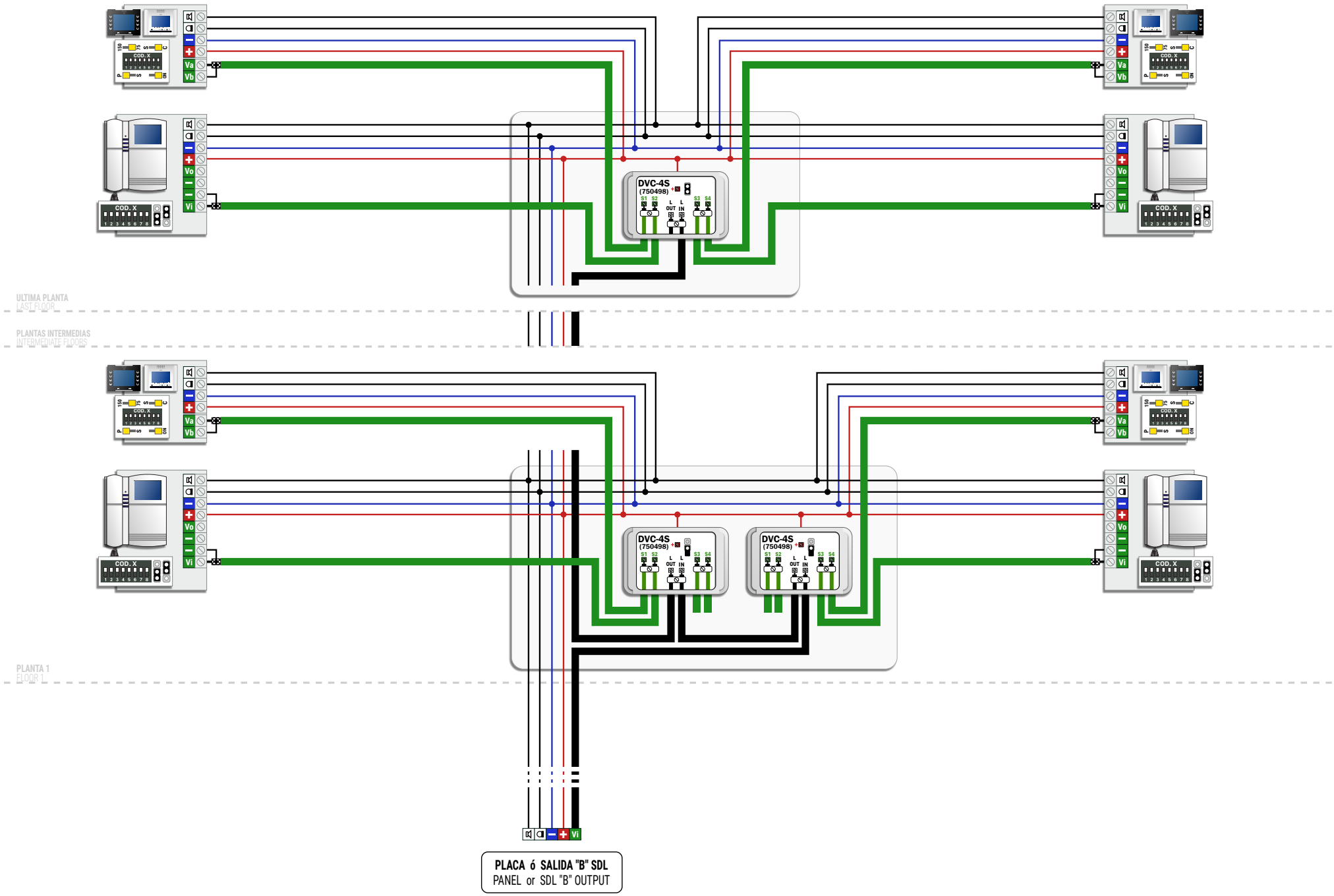
ULTIMA PLANTA
LAST FLOOR
PLANTAS INTERMEDIAS
INTERMEDIATE FLOORS
PLANTA 1
FLOOR 1
DVC-4S
(750498)
COD. X
Va
Vb
Vo
Vi
PLACA ó SALIDA "B" SDL
PANEL or SDL "B" OUTPUT

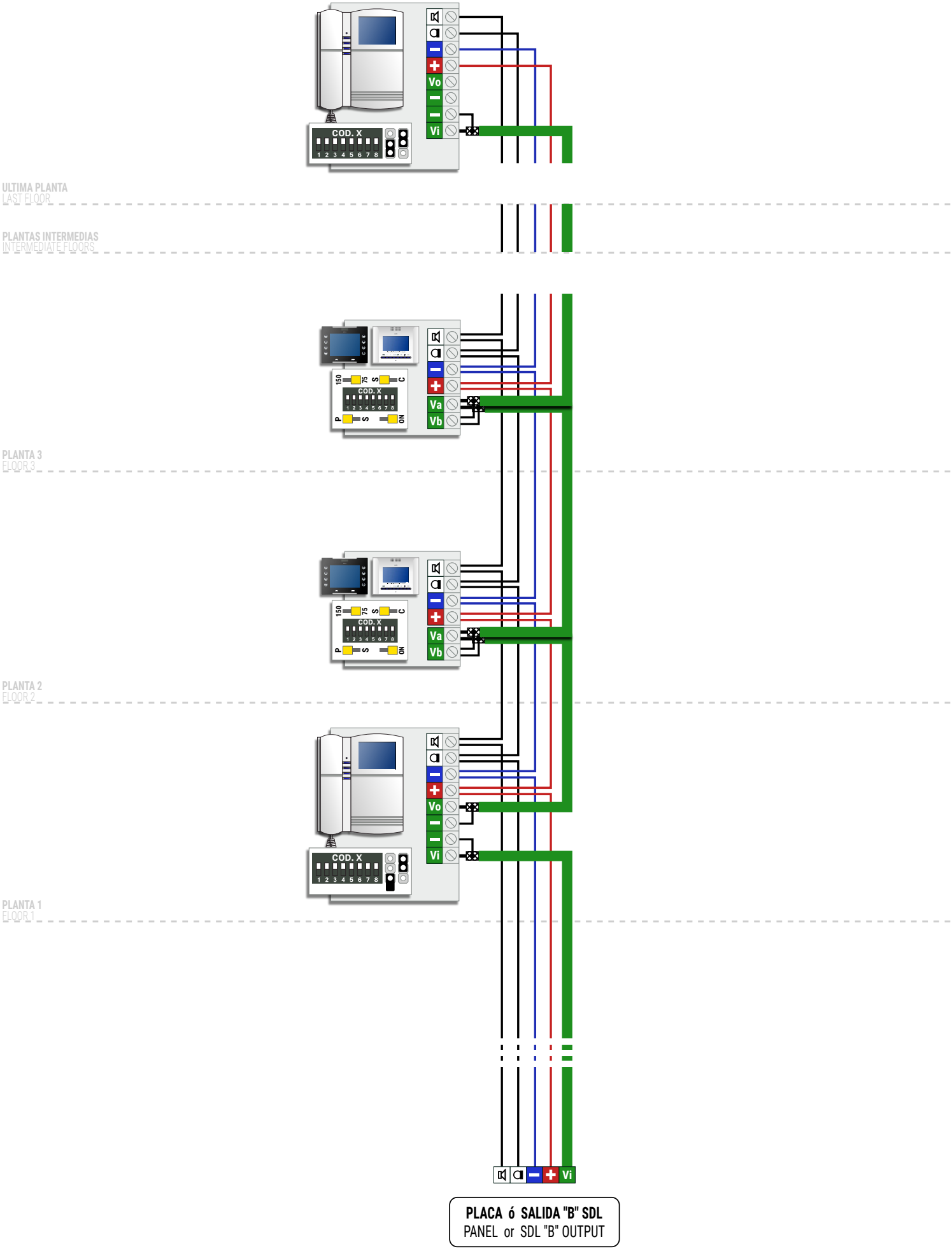
COD. X
1 2 3 4 5 6 7 8
Vo
Vi
ULTIMA PLANTA
LAST FLOOR
PLANTAS INTERMEDIAS
INTERMEDIATE FLOORS
150
75
S
C
P
ON
Va
Vb
PLANTA 3
FLOOR 3
PLANTA 2
FLOOR 2
PLANTA 1
FLOOR 1
PLACA ó SALIDA "B" SDL
PANEL or SDL "B" OUTPUT

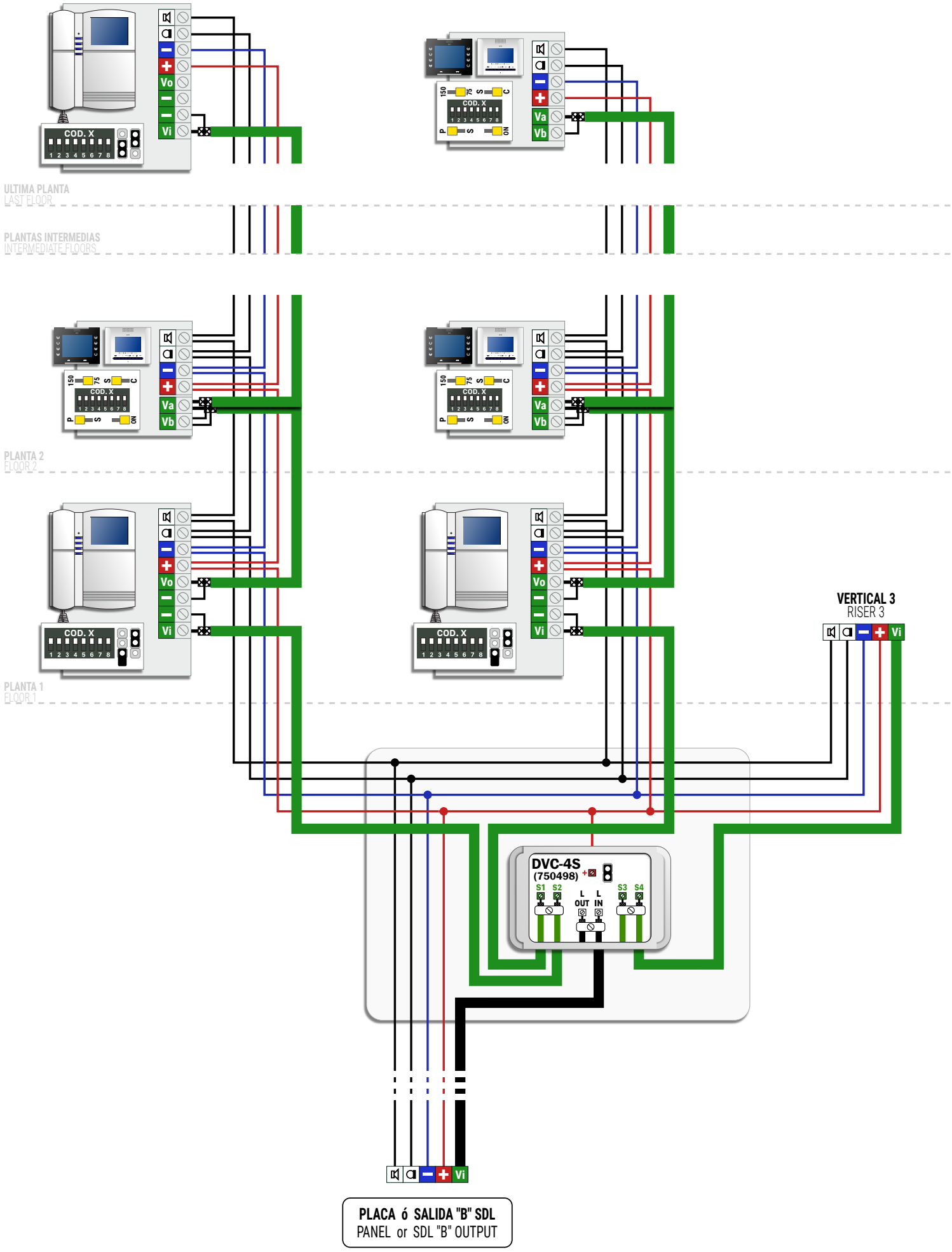
ULTIMA PLANTA
LAST FLOOR
PLANTAS INTERMEDIAS
INTERMEDIATE FLOORS
PLANTA 2
FLOOR 2
PLANTA 1
FLOOR 1
COD. X
Vo
Vi
Va
Vb
VERTICAL 3
RISER 3
DVC-4S
(750498)
S1
S2
L OUT
L IN
S3
S4
PLACA ó SALIDA "B" SDL
PANEL or SDL "B" OUTPUT

Nº MÁXIMO DE ELEMENTOS MAX. NUMBER OF ELEMENTS

ELEMENTOS UNITS	ALV-1.5A (715303)	ALV-2.5A (715703)
	20 / 50	40 / 100
LLAMADA SIMULTANEA SIMULTANEOUS CALLING	3	5

SECCIONES RECOMENDADAS RECOMMENDED SECTIONS

SECCIONES WIRING SECTIONS	HASTA 100m UP TO 100m	HASTA 200m UP TO 200m
+ −	1mm AWG17	1.5mm AWG15
	0.5mm AWG20	1mm AWG17
COAXIAL	RG-59 75Ω	
EL CABLEADO NO DEBE PASAR CERCA DE LA LINEA ELECTRICA WIRING MUST NOT BE RUN CLOSE TO THE ELECTRICAL LINE		

CONFIGURACIÓN DE VIDEO VIDEO CONFIGURATION

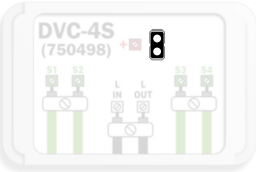

QUITAR EL JUMPER DE CARGA EN TODOS LOS DISTRIBUIDORES DE LA MISMA LINEA EXCEPTO EN EL ÚLTIMO

REMOVE THE LOAD JUMPER IN ALL THE VIDEO DISTRIBUTORS OF THE SAME VIDEO LINE EXCEPT IN THE LAST ONE

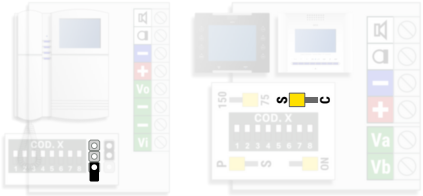

EN SISTEMAS CON DISTRIBUCION EN CASCADA COLOCAR EL JUMPER DE CARGA EN TODOS LOS MONITORES DE LA MISMA LINEA "QUITADO" "S" EXCEPTO EN EL ÚLTIMO

AT SYSTEM WITH SERIAL DISTRIBUTION SET THE LOAD JUMPER IN ALL MONITORS OF THE SAME LINE TO " REMOVED " "S" EXCEPT IN THE LAST ONE

GESTIÓN DE ABREPUERTAS DOOR OPENER MANAGEMENT

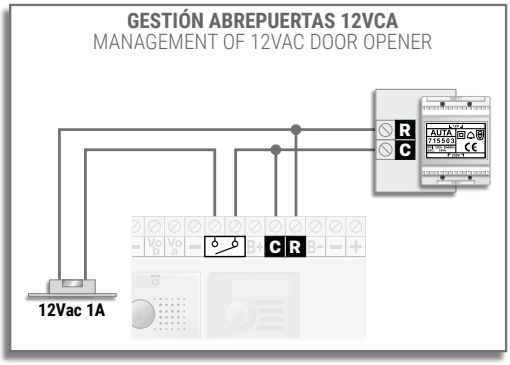

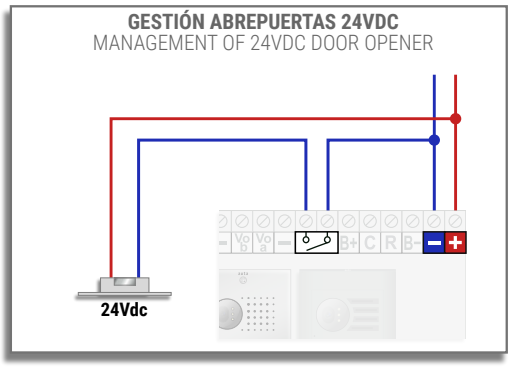

VALOR DE RESIS. MULTI-ACCESO VALOUR OF MULTI-ACCESS RESIS.

RESIS. MULTI-ACC. XXX	
3x (1K8)	9x (6K8)
4x (2K7)	10x (6K8)
5x (3K3)	11x (8K2)
6x (3K9)	12x (8K2)
7x (4K7)	13x (8K2)
8x (5K6)	14x (10K)

auta

SISTEMA DE VIDEO NO-COAXIAL

DIGITAL COAXLESS VIDEO SYSTEM

INSTALACIONES CON PLACA S1
SYSTEMS WITH S1 PANEL

1 Acceso 1 Access

1 Monitor ---------- 1
1 Monitor
1 Monitor PRINCIPAL + EXTENSIONES (distribución en SERIE) ---------- 2
1 MAIN monitor + EXTENSIONS (SERIAL distribution)
1 Monitor PRINCIPAL + EXTENSIONES (distribución en ESTRELLA) ---------- 3
1 MAIN monitor + EXTENSIONS (STAR distribution)

Multi-Acceso Multi-Access

2 Accesos. Conexión en SERIE ---------- 4
2 Accesses. SERIAL connection
2 Accesos. Conexión en ESTRELLA ---------- 5
2 Accesses. STAR connection
3 - 15 Accesos. Conexión en SERIE ---------- 6
3 - 15 Accesses. SERIAL connection
3 - 15 Accesos. Conexión en ESTRELLA ---------- 7
3 - 15 Accesses. STAR connection

INSTALACIONES MULTI-VIVIENDA
SYSTEMS WITH MULTI-FLAT

1 Acceso 1 Access

Multi-Vivienda (Distribución por PLANTA) ---------- 8
Multi-Flat (FLOOR distribution)
Multi-Vivienda (Distribución en SERIE) ---------- 9
Multi-Flat (SERIAL distribution)
Multi-Vivienda (Distribución MIXTA) ---------- 10
Multi-Flat (MIXED distribution)

Multi-Acceso Multi-Access

2 Accesos. Conexión en SERIE ---------- 11
2 Accesses. SERIAL connection
2 Accesos. Conexión en ESTRELLA ---------- 12
2 Accesses. STAR connection
3 - 15 Accesos. Conexión en SERIE ---------- 13
3 - 15 Accesses. SERIAL connection
3 - 15 Accesos. Conexión en ESTRELLA ---------- 14
3 - 15 Accesses. STAR connection

INSTALACIONES MULTI-EDIFICIO
SYSTEMS WITH MULTI-BUILDING

1 Acceso Común y hasta 254 Edificios
1 Common access and up to 254 Buildings

Distribución en SERIE ---- 15
SERIAL distribution

Distribución en ESTRELLA ---- 16
STAR distribution

2 Accesos Comunes y hasta 254 Edificios
2 Common accesses and up to 254 Buildings

Conexión en SERIE ---- 17
SERIAL connection

Conexión en ESTRELLA ---- 18
STAR connection

3 - 15 Accesos Comunes y hasta 254 Edificios (Edificio SIN placa) ---- 19
3 - 15 Common accesses and up to 254 Buildings (Building WITHOUT panel)

3 - 15 Accesos Comunes y hasta 254 Edificios (Edificio SOLO AUDIO) ---- 20
3 - 15 Common accesses and up to 254 Buildings (Building WITHOUT panel)

3 - 15 Accesos Comunes y hasta 254 Edificios (Edificio con Multi-Acceso)
3 - 15 Common accesses and up to 254 Buildings (Building with Multi-Access)

Conexión en SERIE ---- 21
SERIAL connection

Conexión en ESTRELLA ---- 22
STAR connection

INSTALACIONES CON CENTRAL DE CONSERJERÍA CCI
SYSTEMS WITH CCI SWITCHBOARD

Edifico individual ---- 23
Individual building

Sistemas MULTI-EDIFICIO ---- 24
Systems with MULTI-BUILDING

Instalaciones especiales Special Installations

Multi-Acceso + CCI ---- 25
Multi-Access + CCI

CCI + Multi-Vivienda ---- 26
CCI + Multi-Flat

DISTRIBUCIÓN DE VIVIENDAS
FLATS DISTRIBUTION

Distribución por PLANTA FLOOR distribution ---- 27

Distribución en SERIE SERIAL distribution ---- 28

Distribución MIXTA MIXED distribution ---- 29

GUÍA DE INSTALACIÓN ---- 30
INSTALLATION GUIDE

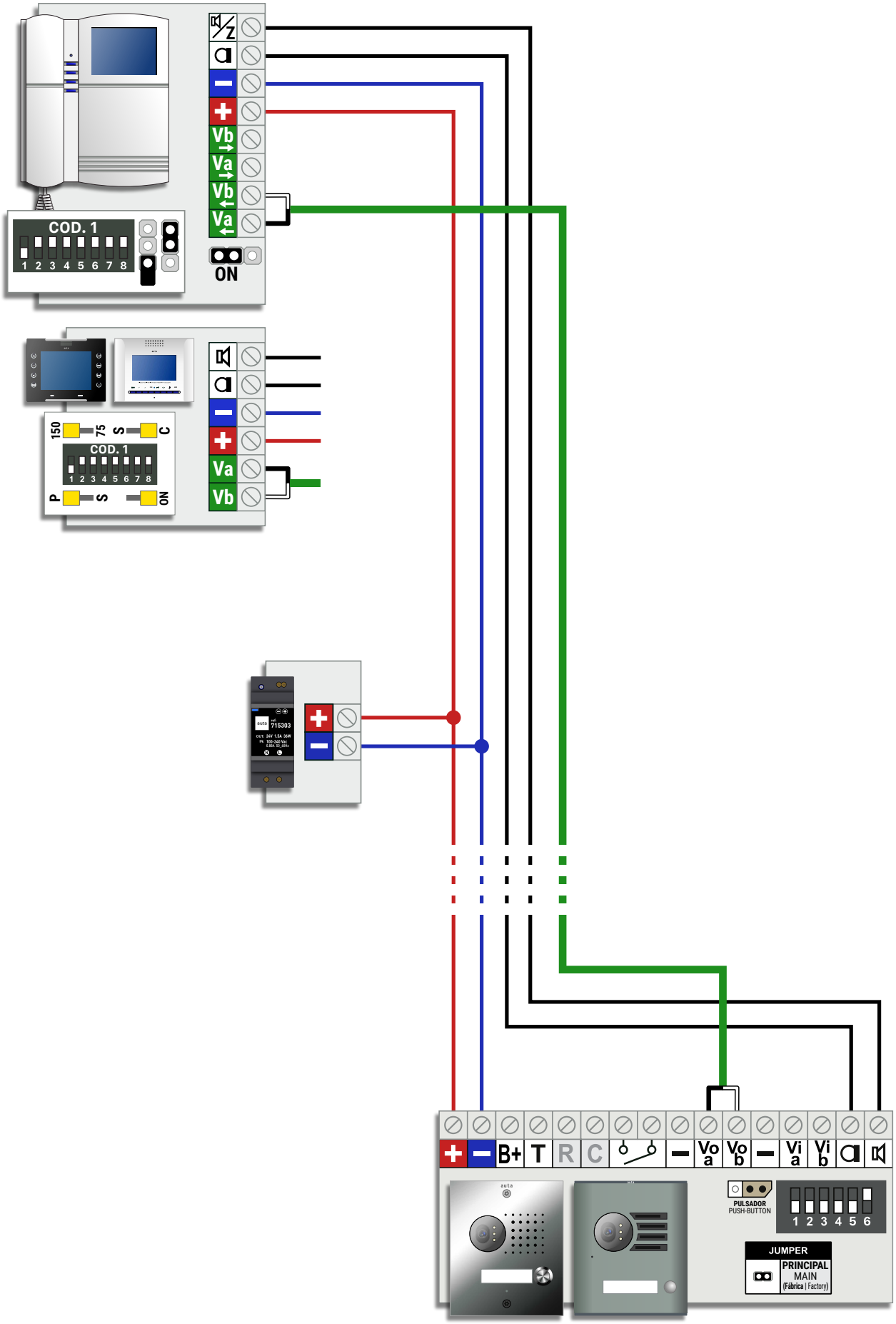
COD. 1
1 2 3 4 5 6 7 8
ON
Vb
Va
Vb
Va
150
75
S
C
COD. 1
1 2 3 4 5 6 7 8
P
S
ON
Va
Vb
715303
B+
T
R
C
Vo a
Vo b
Vi a
Vi b
PULSADOR
PUSH-BUTTON
1 2 3 4 5 6
JUMPER
PRINCIPAL
MAIN
(Fábrica | Factory)

1 ACCESO (S1) -- M. PRINCIPAL + EXTENSIONES (SERIE)

1 ACCESS (S1) -- MAIN M. + EXTENSIONS (SERIAL)

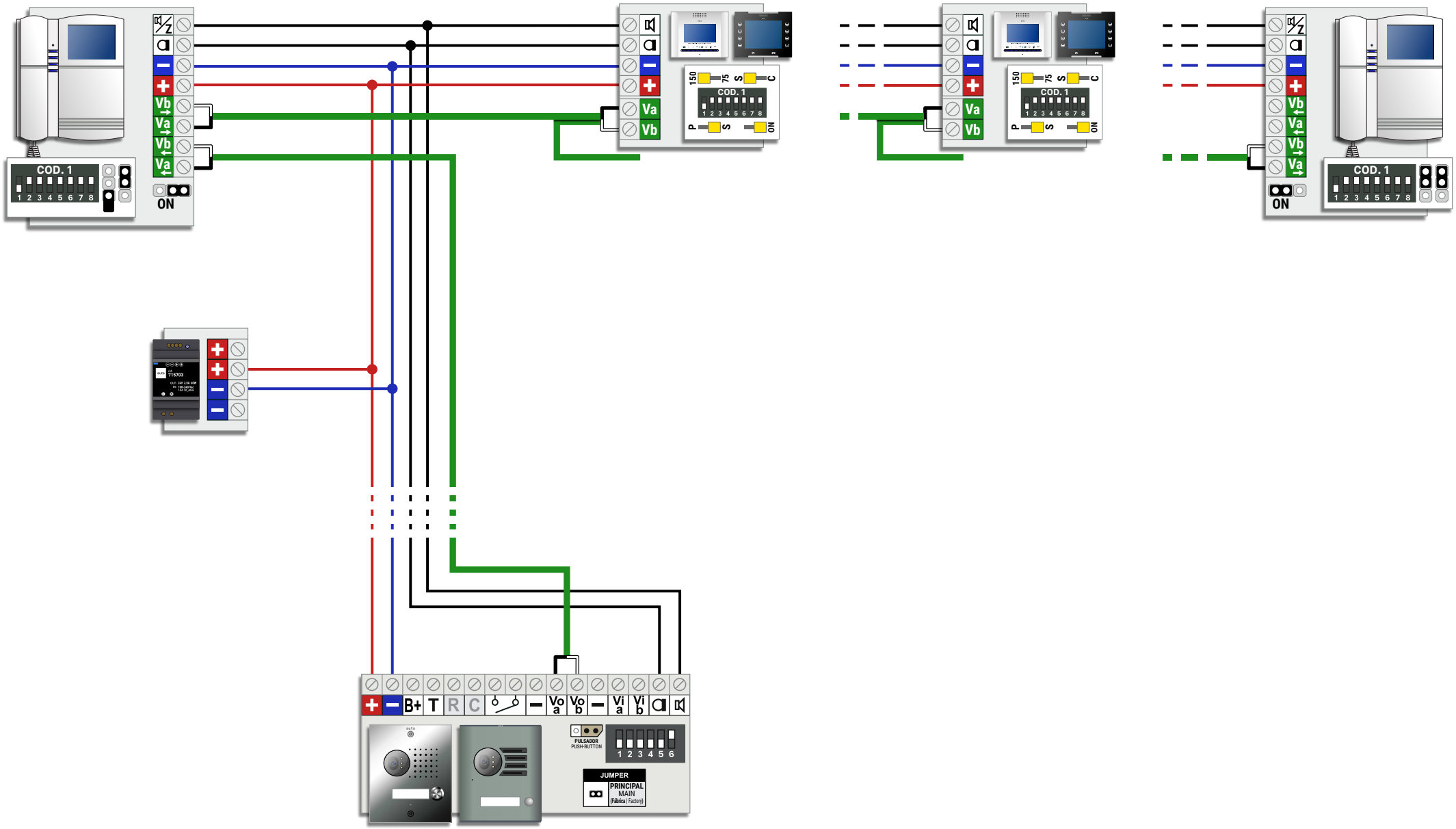

1 ACCESO (S1) -- M. PRINCIPAL + EXTENSIONES (ESTRELLA)

1 ACCESS (S1) -- MAIN M. + EXTENSIONS (STAR)

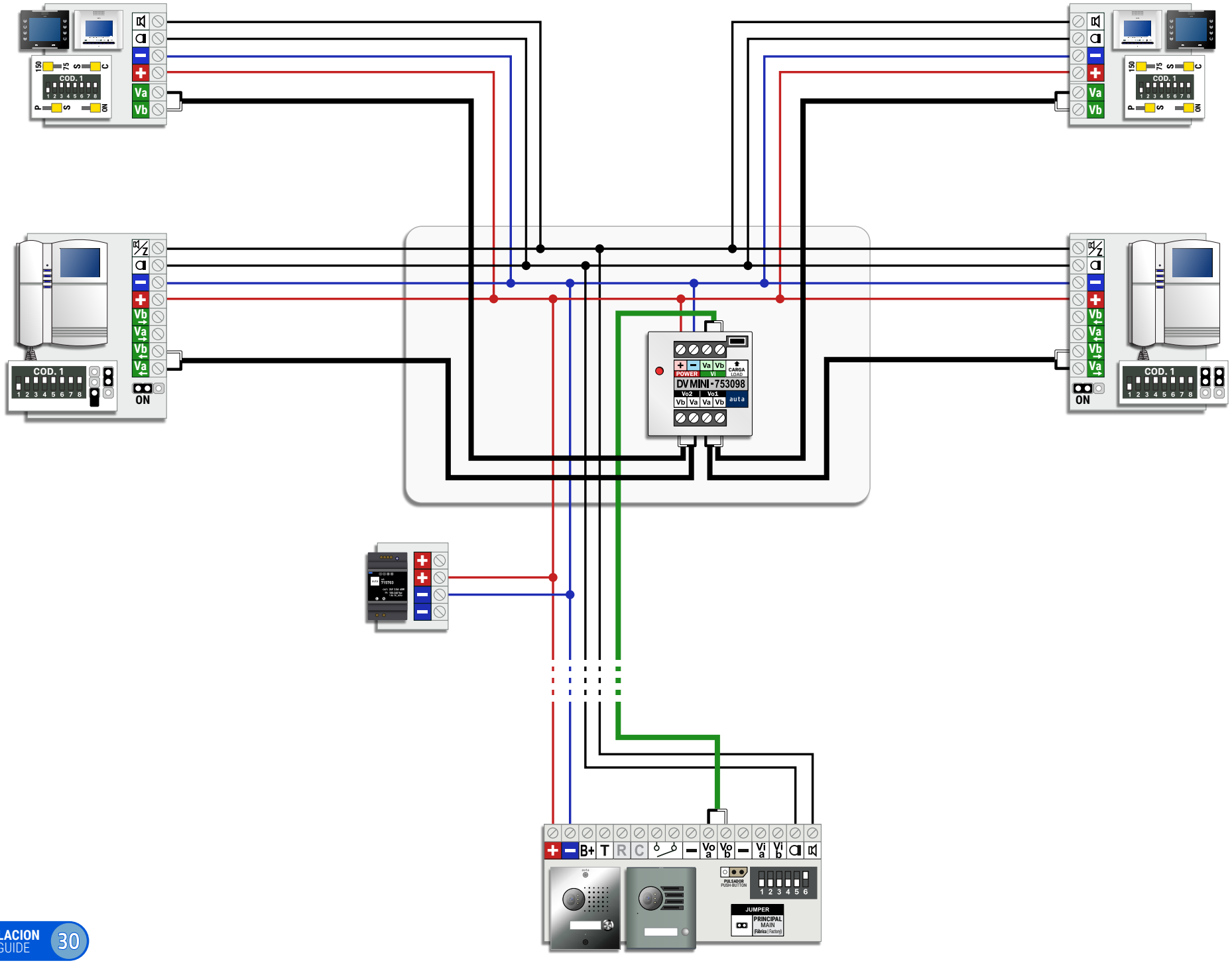

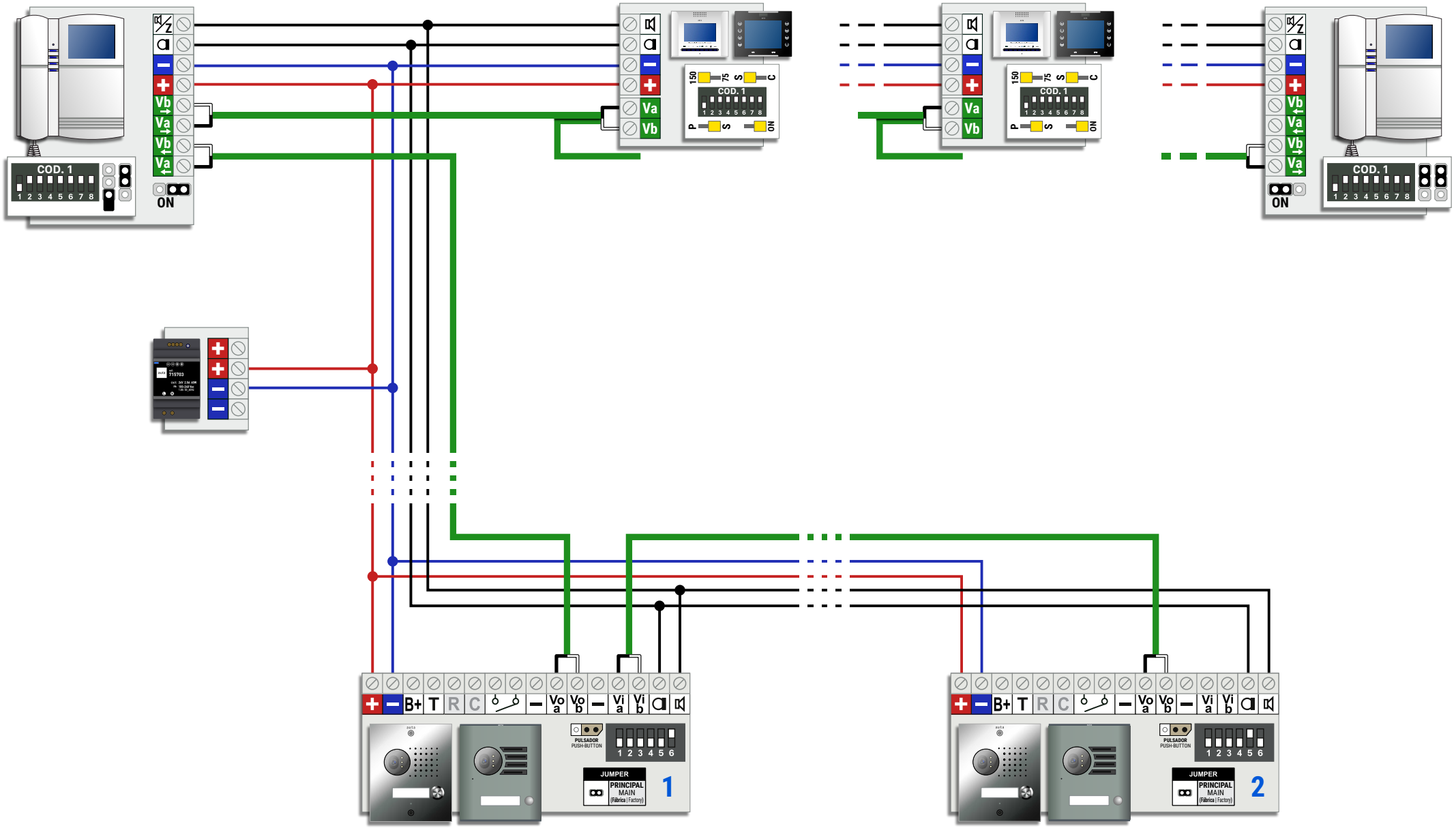
COD. 1
ON
Vb
Va
150
75
S
C
P
1
2

2 ACCESOS (S1) -- M. PRINCIPAL + EXTENSIONES (ESTRELLA)

2 ACCESSES (S1) -- MAIN M. + EXTENSIONS (STAR)

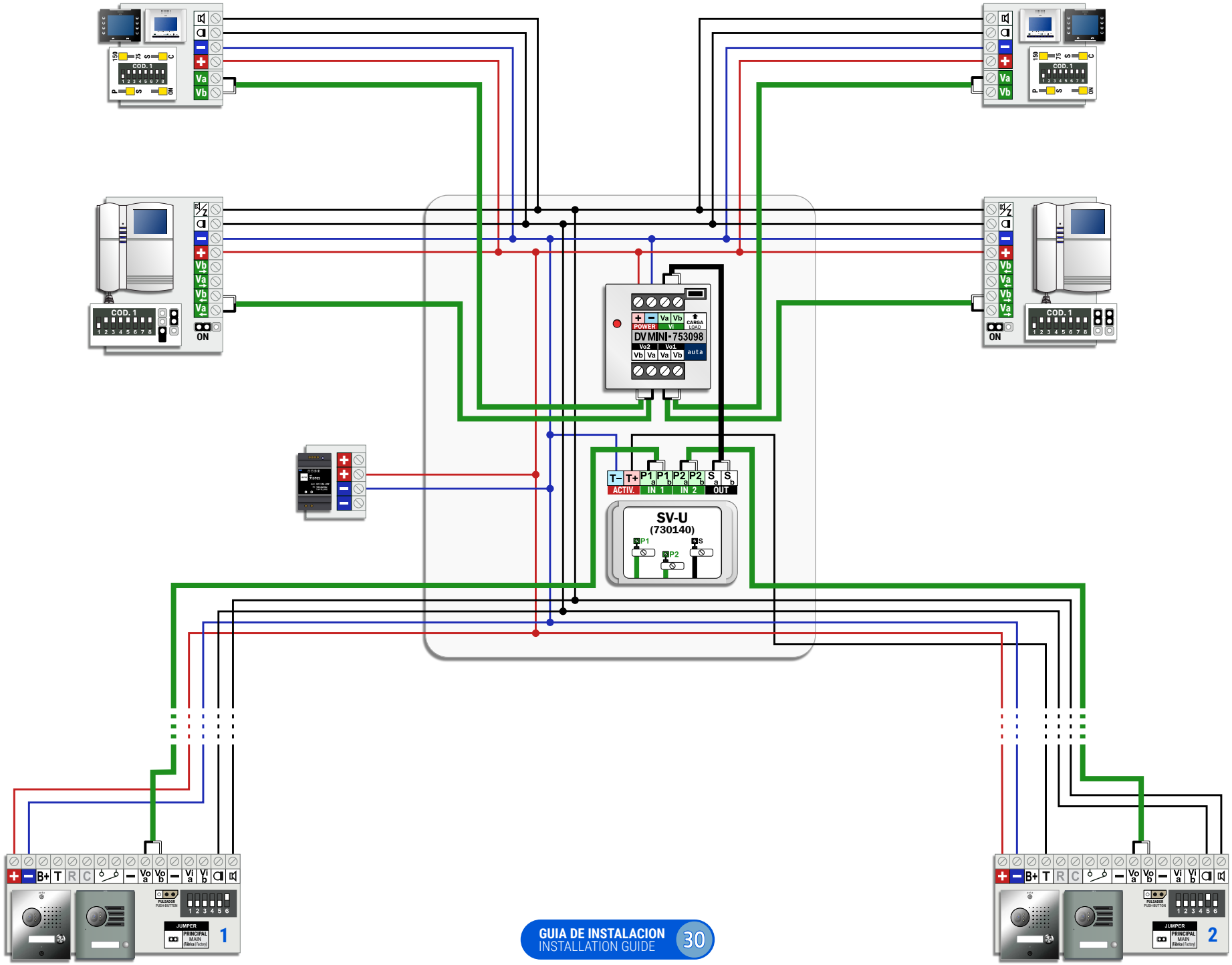

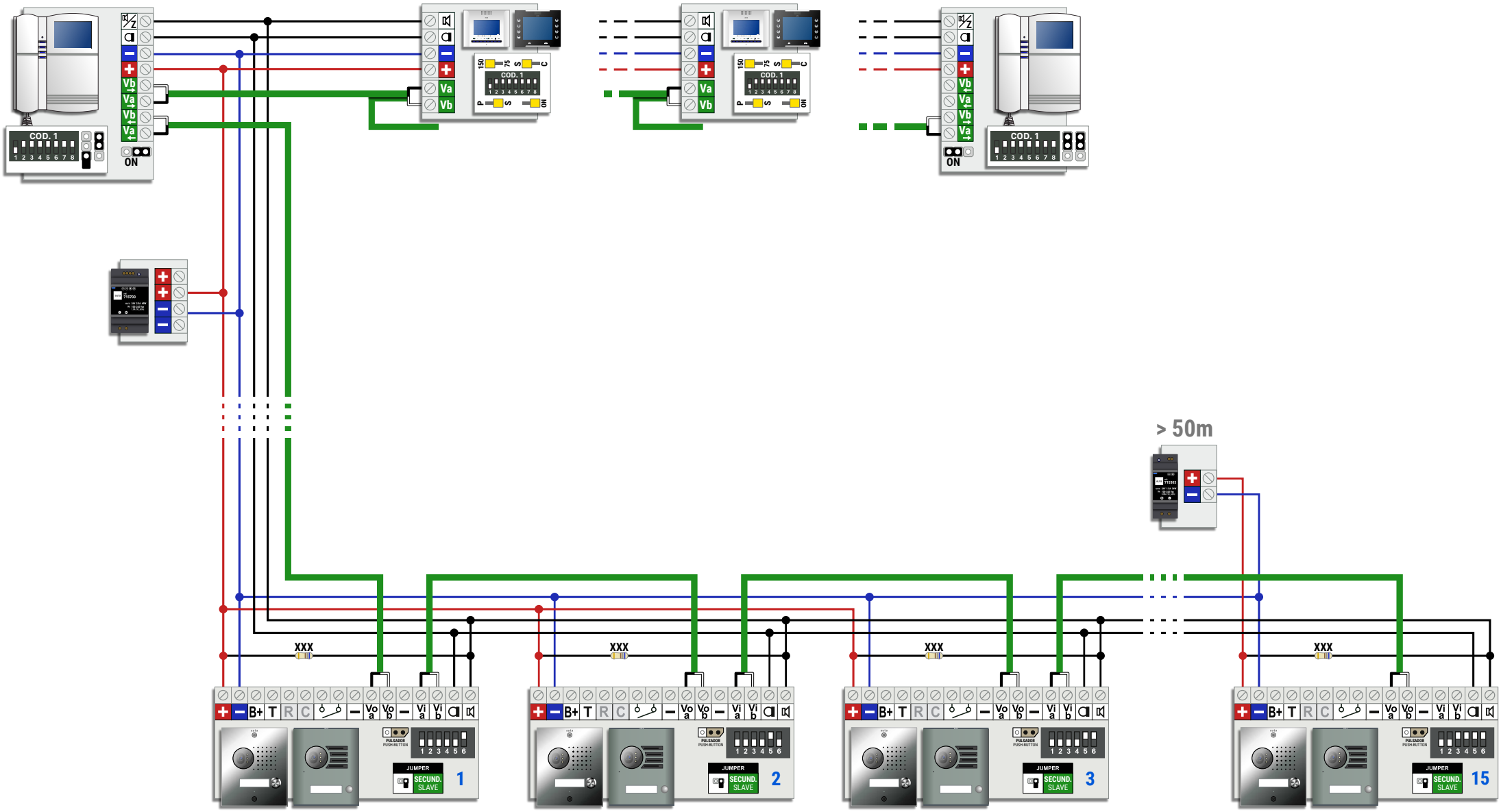
COD. 1
ON
Vb
Va
> 50m
XXX
B+
T
R
C
Vo a
Vo b
Vi a
Vi b
JUMPER
SECUND. SLAVE
1
2
3
15

3-15 ACCESOS (S1) -- M. PRINCIPAL + EXTENSIONES (ESTRELLA)

3-15 ACCESSES (S1) -- MAIN M. + EXTENSIONS (STAR)

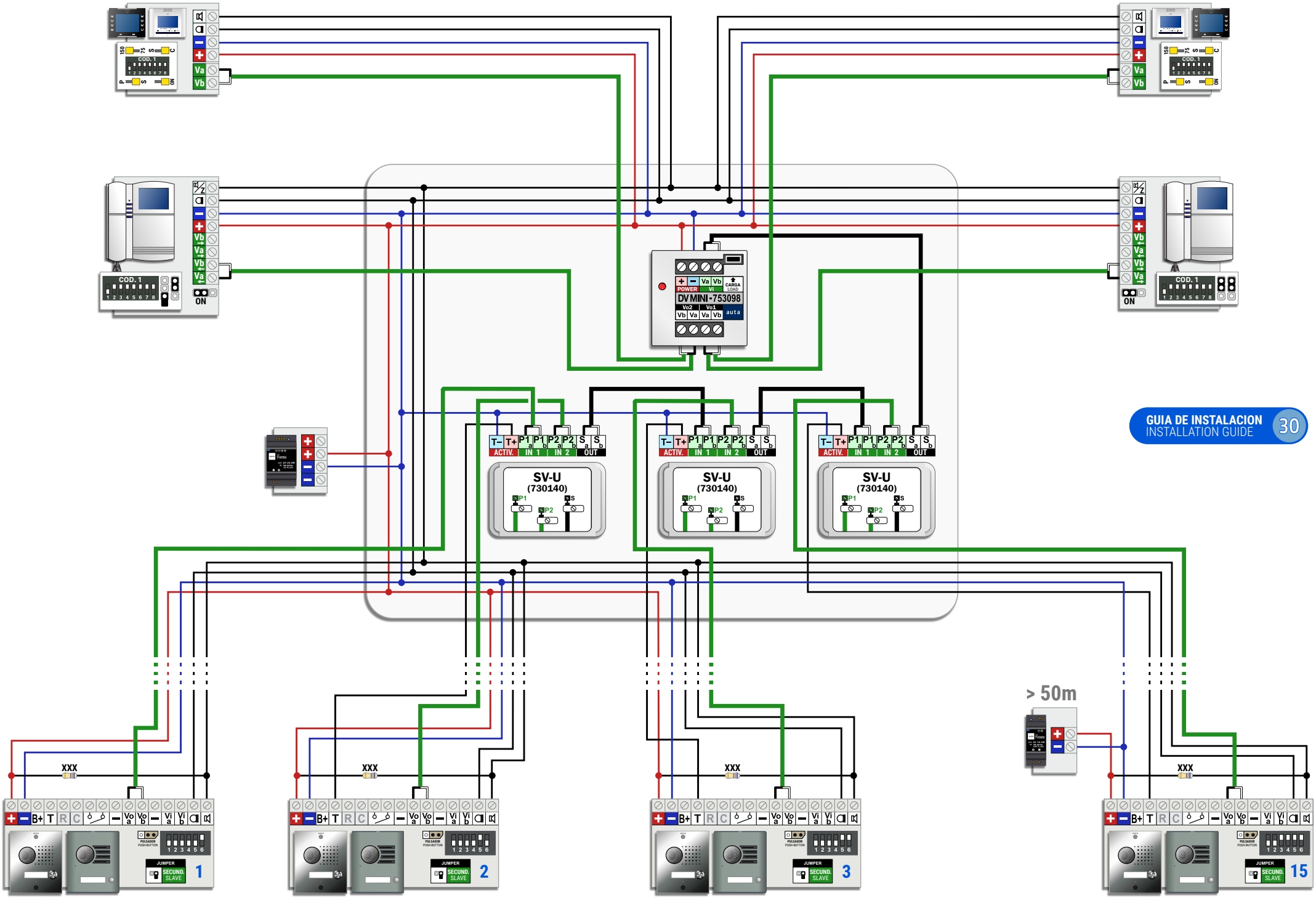

GUIA DE INSTALACION
INSTALLATION GUIDE
30

1 ACCESO -- MULTI-VIVIENDA (DISTRIBUCIÓN POR PLANTA)
1 ACCESS -- MULTI-FLAT (FLOOR DISTRIBUTION)

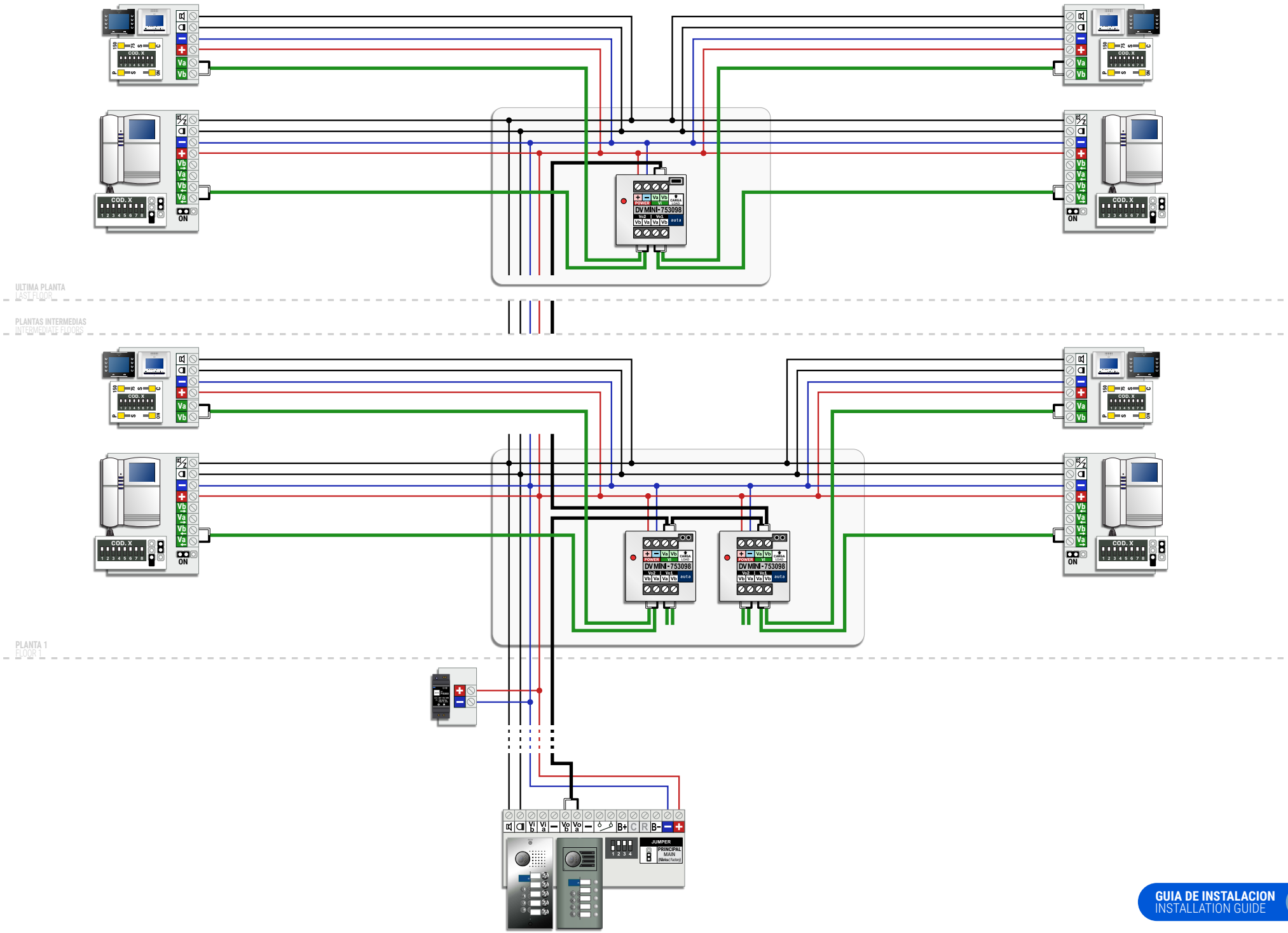

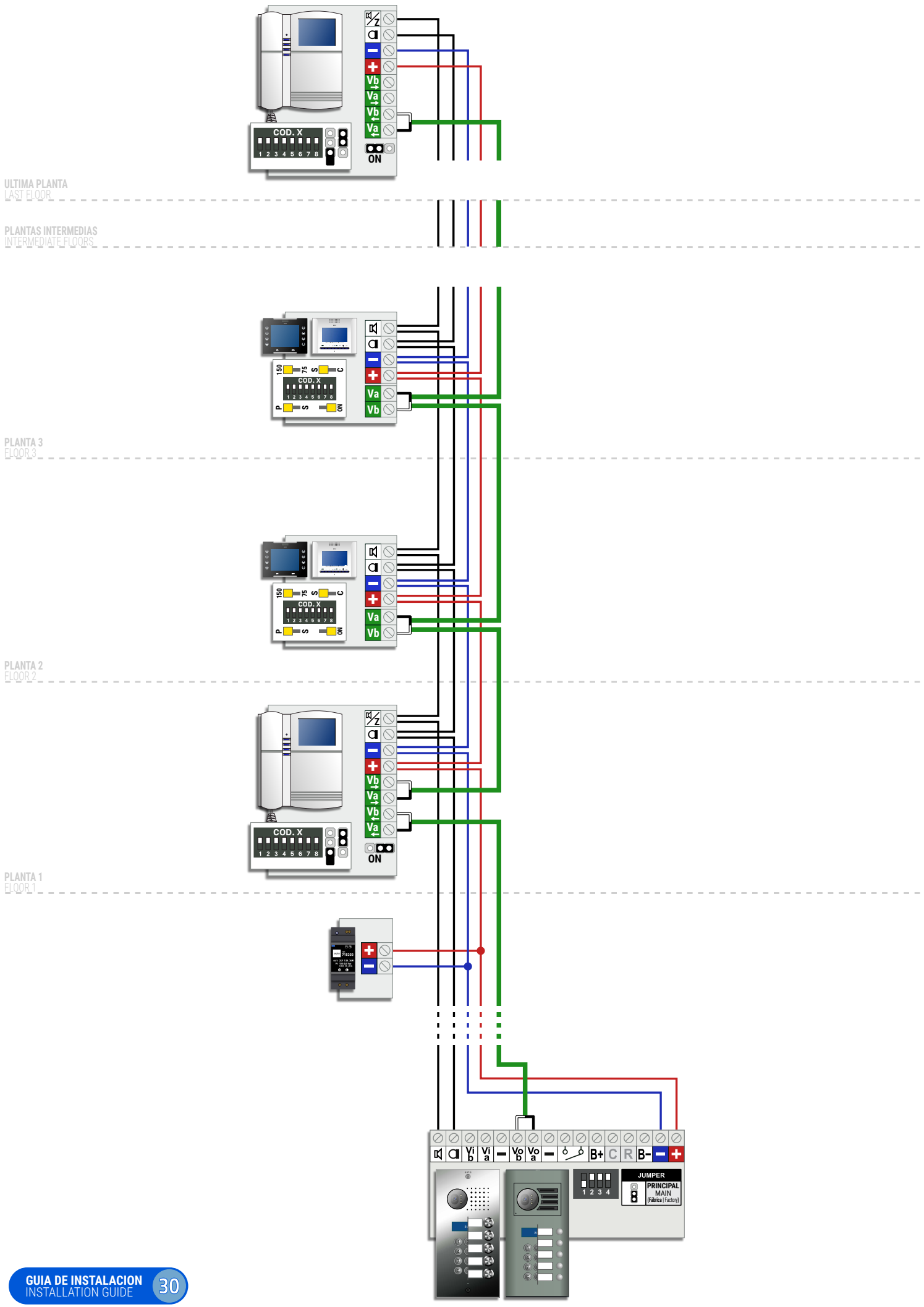
COD. X
1 2 3 4 5 6 7 8
ON
Vb
Va
ULTIMA PLANTA
LAST FLOOR
PLANTAS INTERMEDIAS
INTERMEDIATE FLOORS
PLANTA 3
FLOOR 3
PLANTA 2
FLOOR 2
PLANTA 1
FLOOR 1
150
75
S
C
P
JUMPER
PRINCIPAL
MAIN
(Fábrica | Factory)
B+
C
R
B-

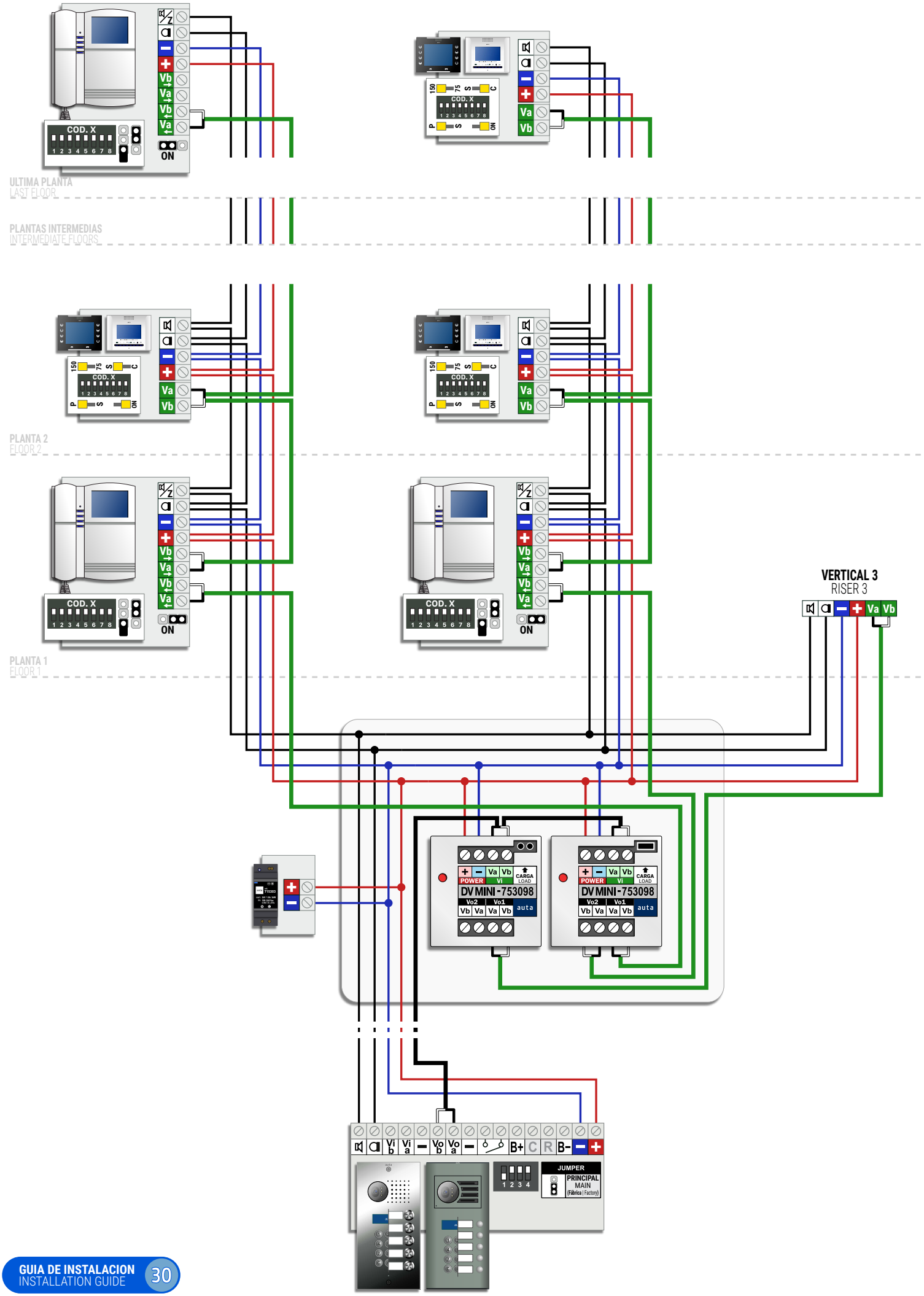
ULTIMA PLANTA
LAST FLOOR
PLANTAS INTERMEDIAS
INTERMEDIATE FLOORS
PLANTA 2
FLOOR 2
PLANTA 1
FLOOR 1
COD. X
ON
VERTICAL 3
RISER 3
DV MINI-753098
POWER
CARGA
LOAD
auta
JUMPER
PRINCIPAL
MAIN
(Fábrica | Factory)

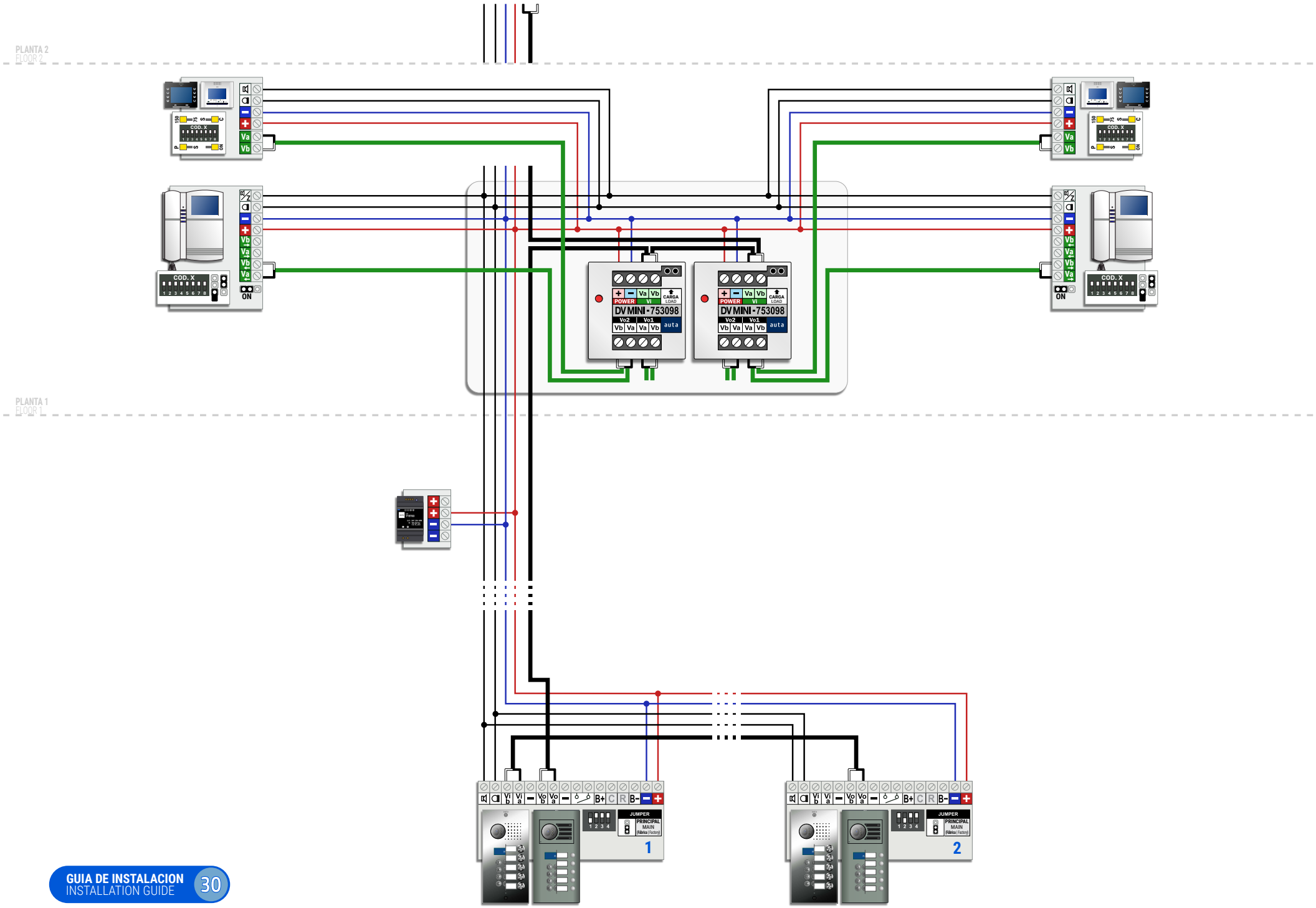
PLANTA 2
FLOOR 2
PLANTA 1
FLOOR 1
COD. X
ON
DV MINI - 753098
POWER
CARGA
LOAD
auta
JUMPER
PRINCIPAL
MAIN
1
2

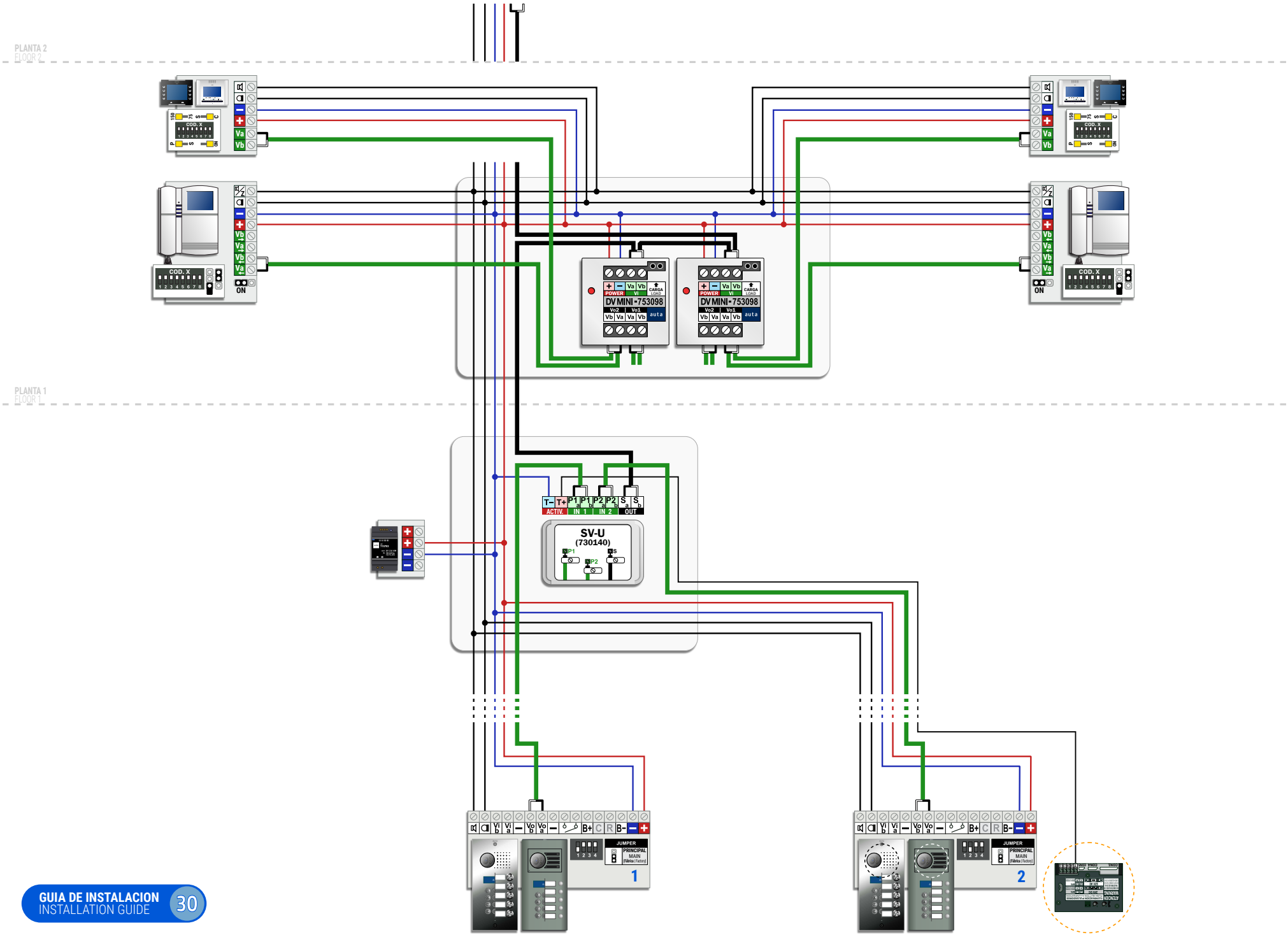
PLANTA 2
FLOOR 2
PLANTA 1
FLOOR 1
COD. X
ON
DV MINI-753098
POWER
CARGA LOAD
auta
SV-U
(730140)
ACTIV.
IN 1
IN 2
OUT
JUMPER
PRINCIPAL MAIN
1
2

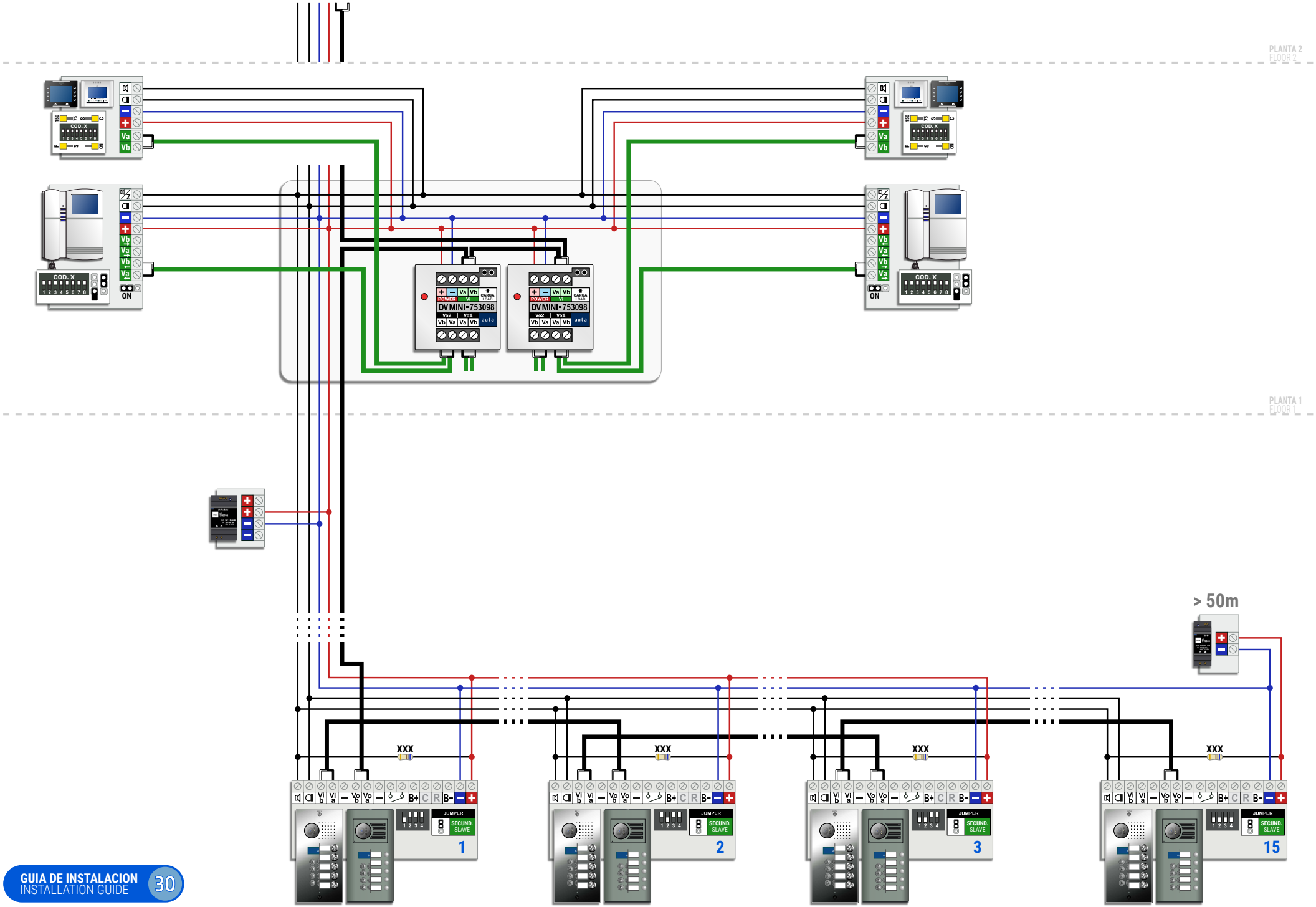
PLANTA 2
FLOOR 2
PLANTA 1
FLOOR 1
COD. X
ON
DV MINI-753098
POWER
CARGA
LOAD
auta
> 50m
XXX
JUMPER
SECUND.
SLAVE
1
2
3
15

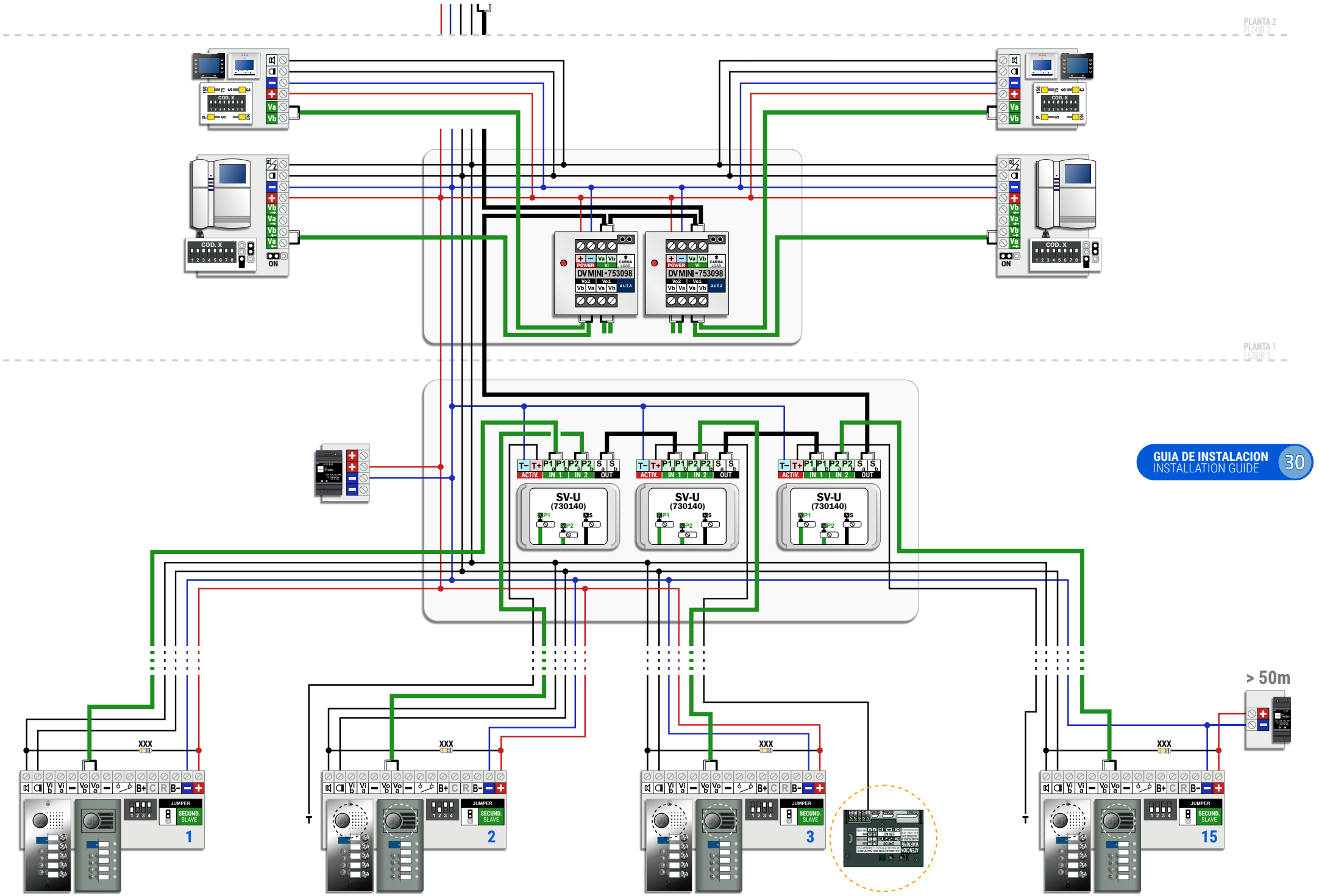

GUIA DE INSTALACION
INSTALLATION GUIDE 30

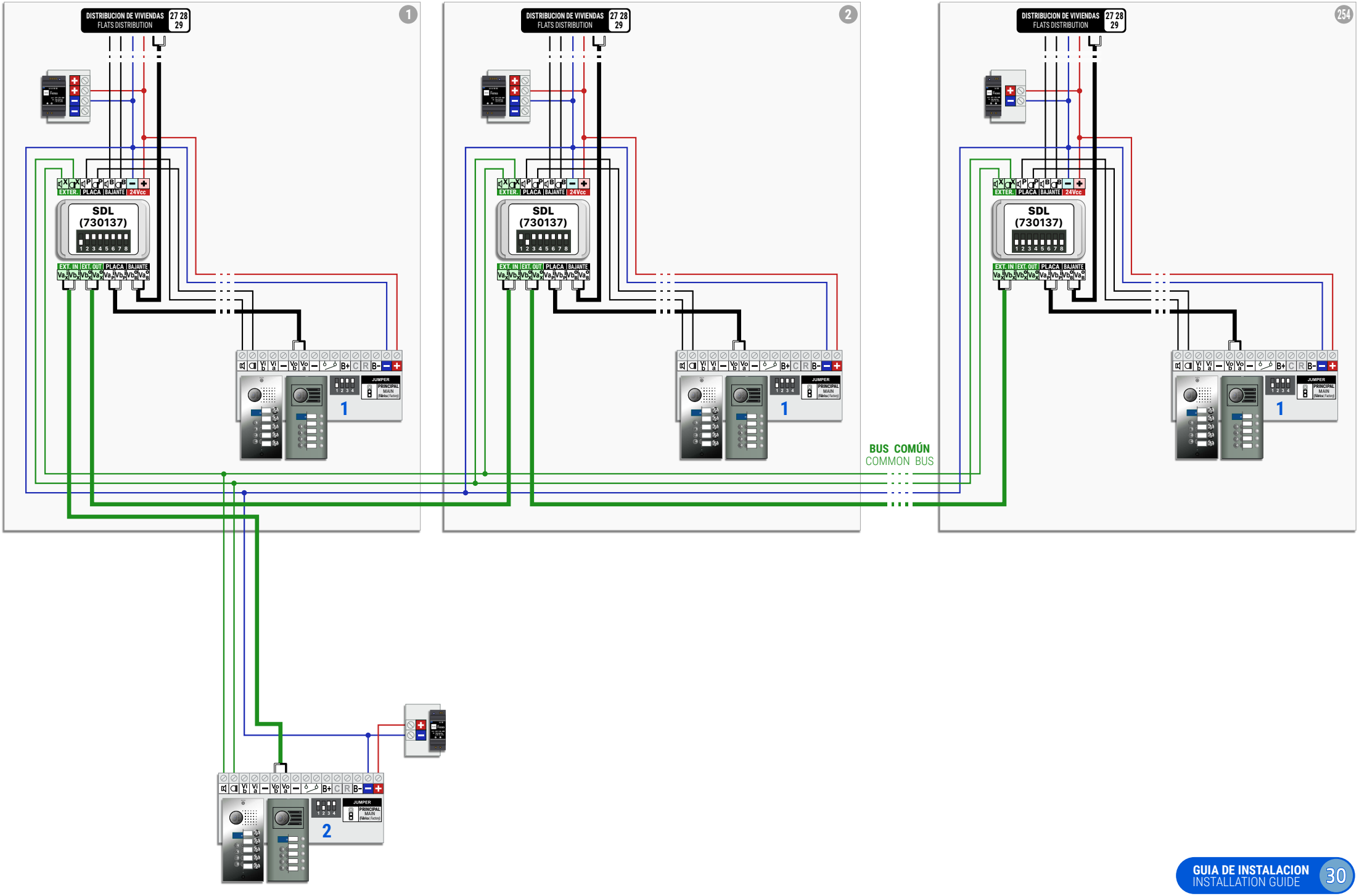
DISTRIBUCION DE VIVIENDAS
FLATS DISTRIBUTION
27 28 29
1
2
254
EXTER.
PLACA
BAJANTE
24Vcc
SDL
(730137)
EXT. IN
EXT. OUT
JUMPER
PRINCIPAL
MAIN
BUS COMÚN
COMMON BUS

1 ACCESO COMÚN Y HASTA 254 EDIFICIOS (DISTRIBUCIÓN EN ESTRELLA)

1 COMMON ACCESS AND UP TO 254 BUILDINGS (STAR DISTRIBUTION)

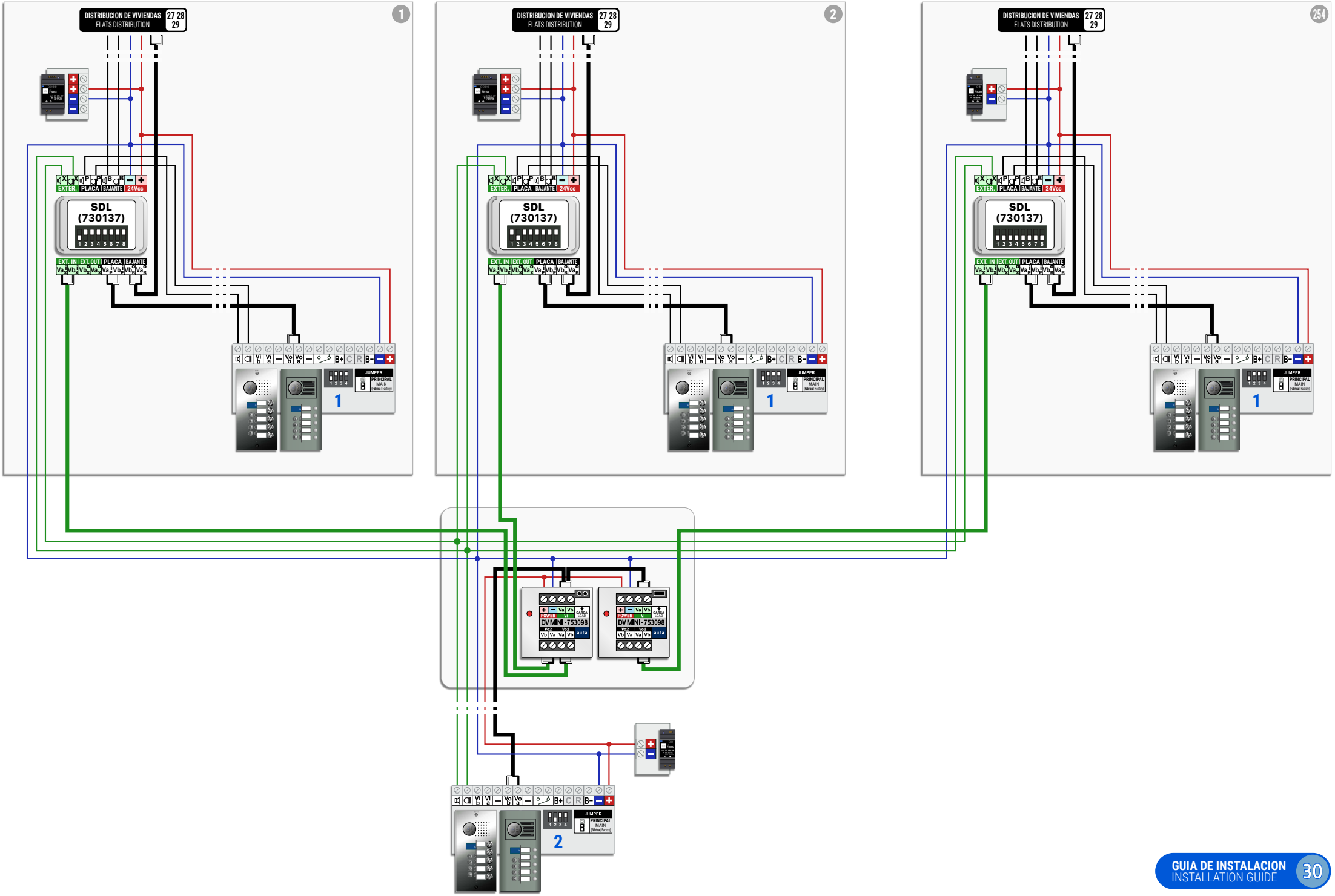

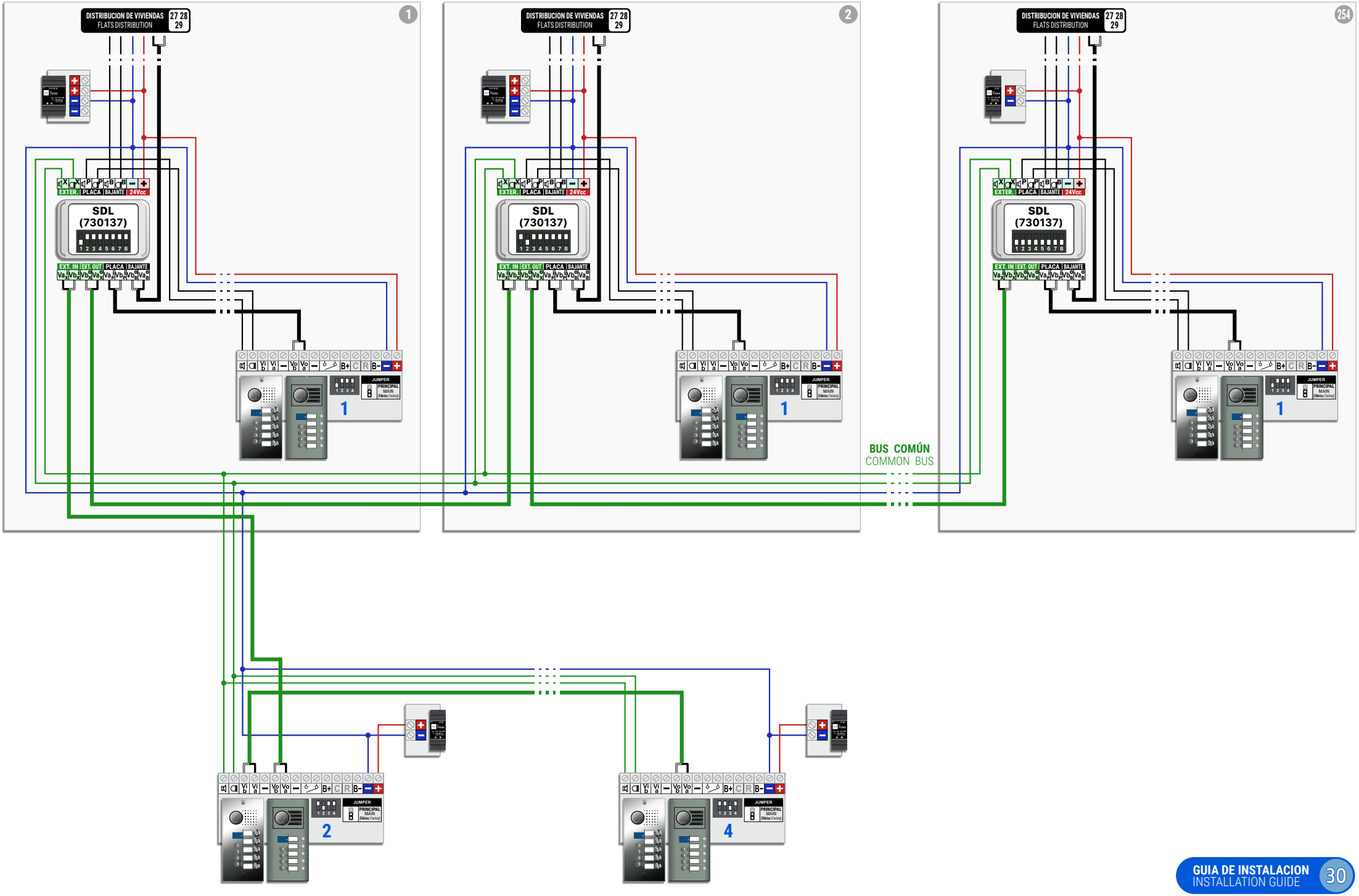
DISTRIBUCION DE VIVIENDAS
FLATS DISTRIBUTION
27 28 29
1
2
254
EXTER. PLACA BAJANTE 24Vcc
SDL
(730137)
EXT. IN EXT. OUT PLACA BAJANTE
JUMPER
PRINCIPAL
MAIN
BUS COMÚN
COMMON BUS
2
4

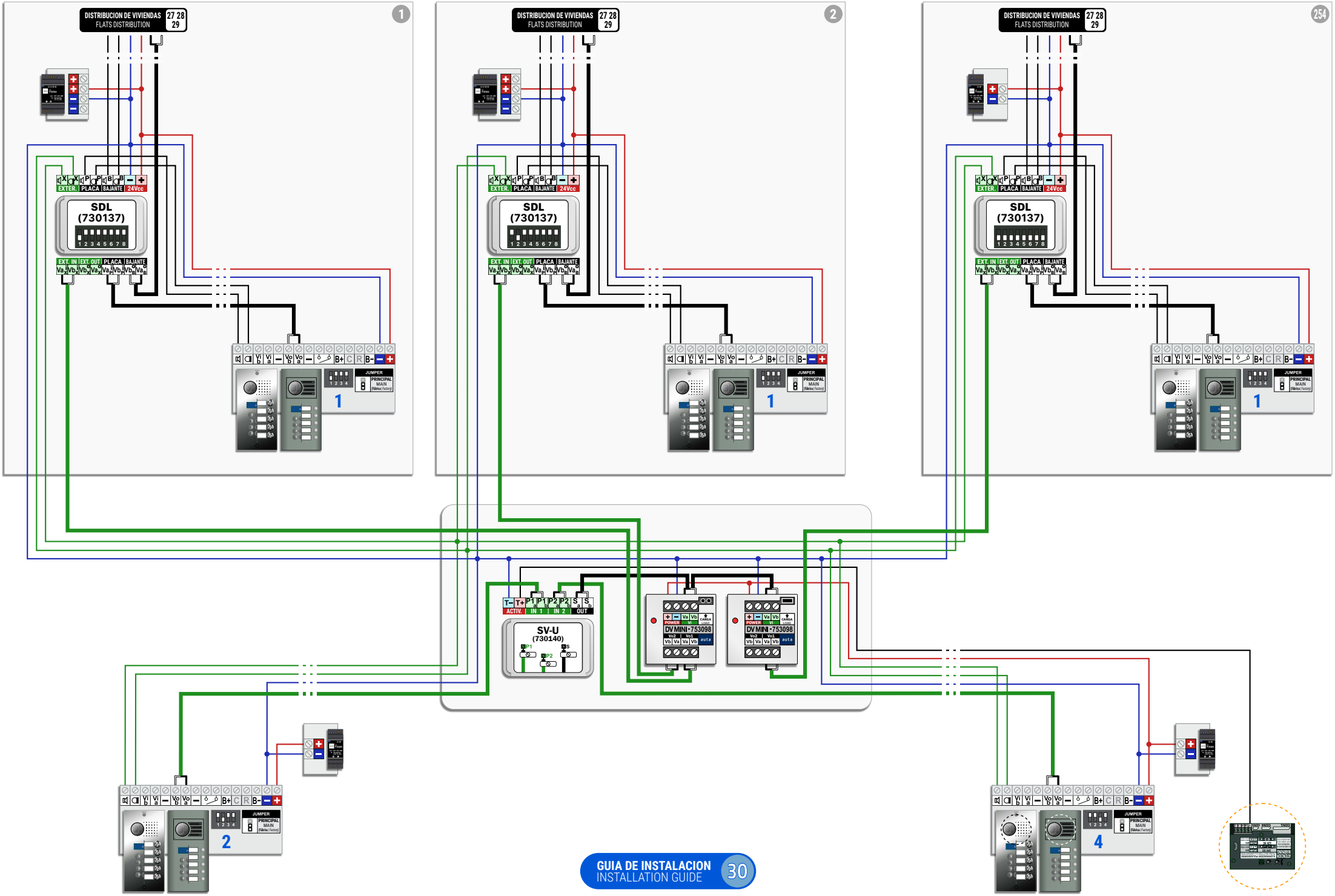
DISTRIBUCION DE VIVIENDAS
FLATS DISTRIBUTION
27 28 29
1
2
254
SDL
(730137)
EXTER. PLACA BAJANTE 24Vcc
EXT. IN EXT. OUT PLACA BAJANTE
JUMPER
PRINCIPAL MAIN
SV-U
(730140)
ACTIV. IN 1 IN 2 OUT
DV MINI-753098
POWER
CARGA
auta
2
4

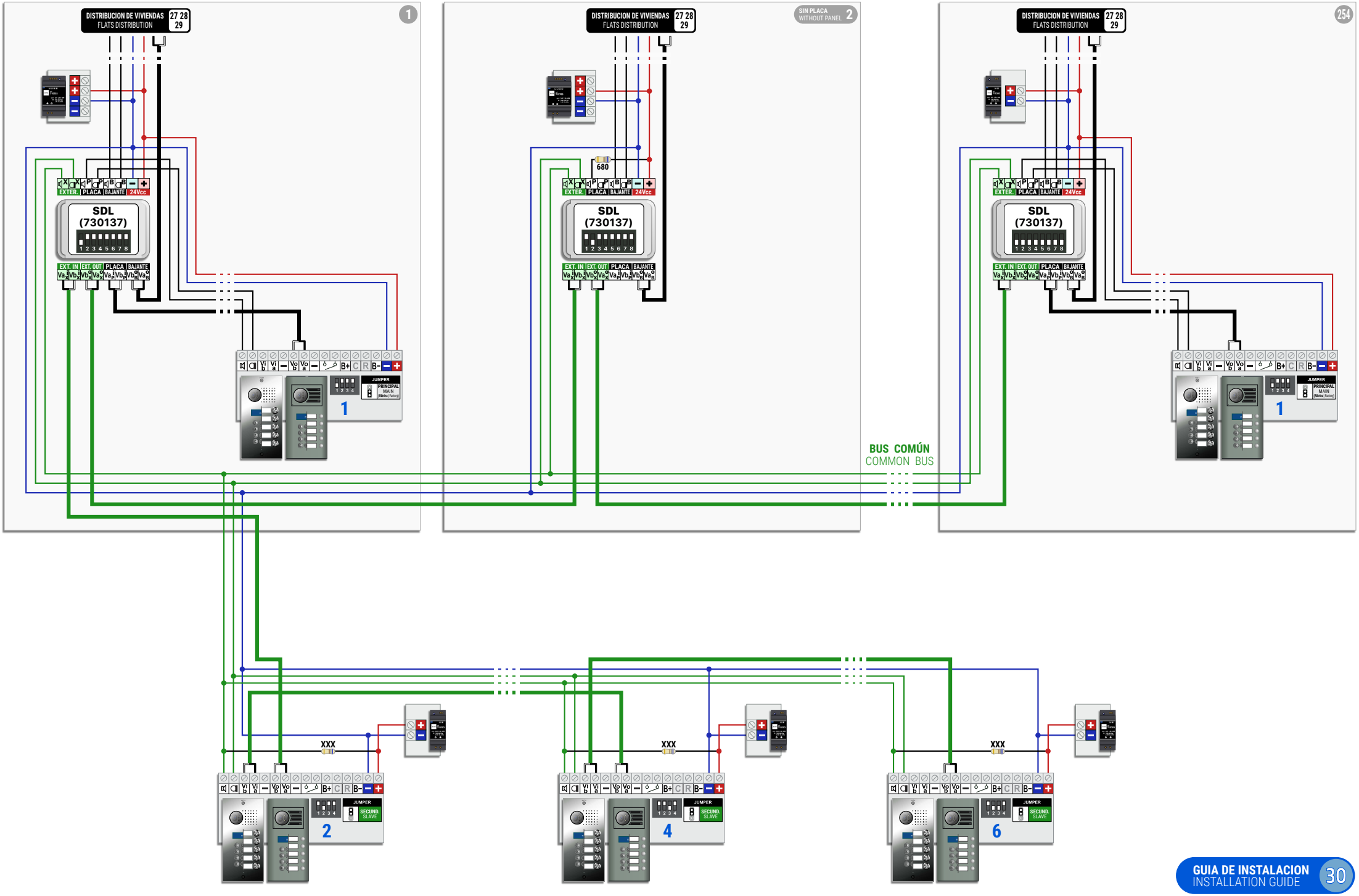
DISTRIBUCION DE VIVIENDAS
FLATS DISTRIBUTION
27 28 29
1
SIN PLACA
WITHOUT PANEL
2
254
680
EXTER. PLACA BAJANTE 24Vcc
SDL
(730137)
1 2 3 4 5 6 7 8
EXT. IN EXT. OUT PLACA BAJANTE
JUMPER
PRINCIPAL
MAIN
SECUND.
SLAVE
BUS COMÚN
COMMON BUS
XXX
2
4
6

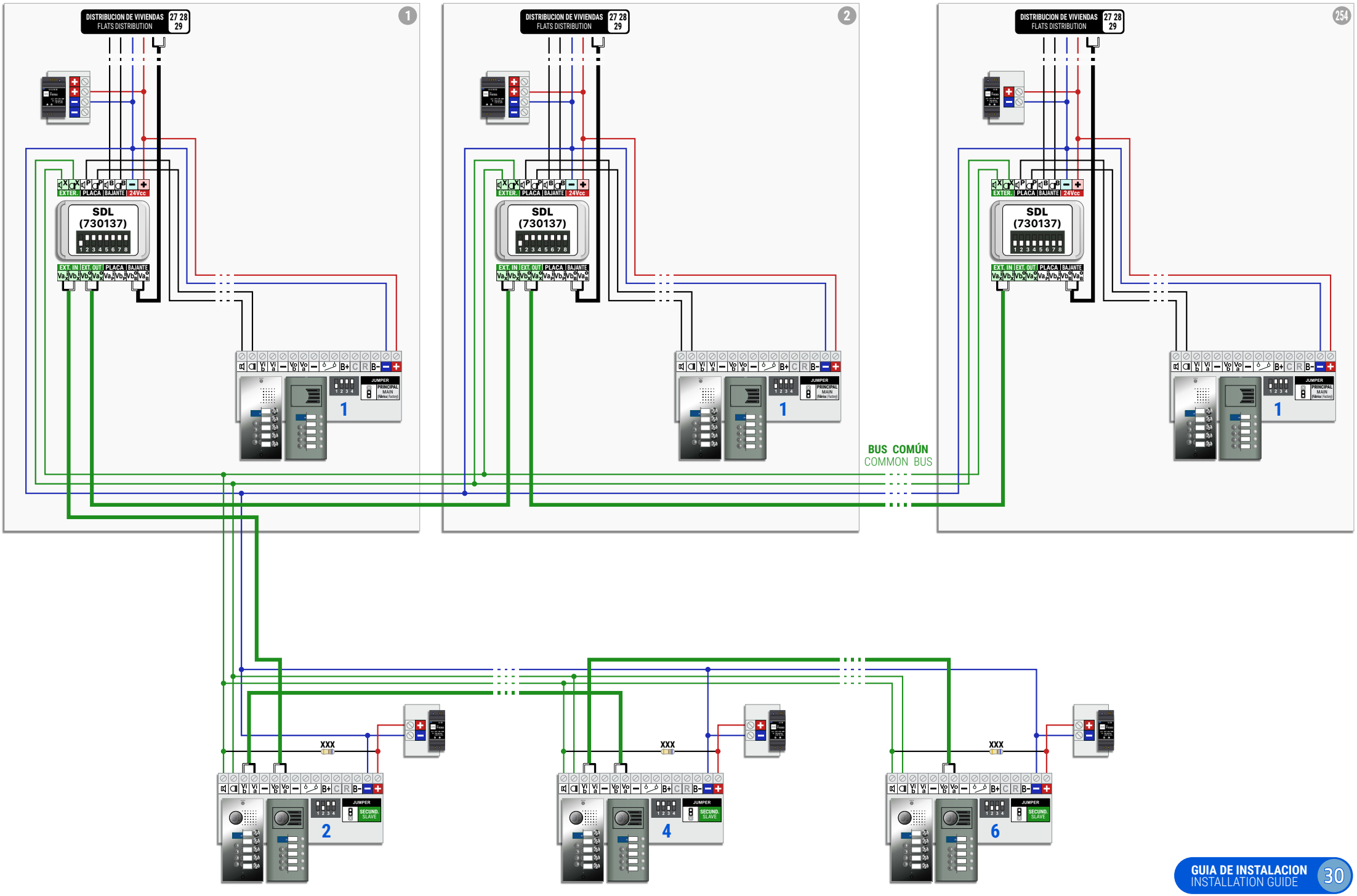
DISTRIBUCION DE VIVIENDAS
FLATS DISTRIBUTION
27 28 29
1
2
254
SDL
(730137)
EXTER.
PLACA
BAJANTE
24Vcc
EXT. IN
EXT. OUT
JUMPER
PRINCIPAL
MAIN
SECUND.
SLAVE
BUS COMÚN
COMMON BUS
XXX
2
4
6

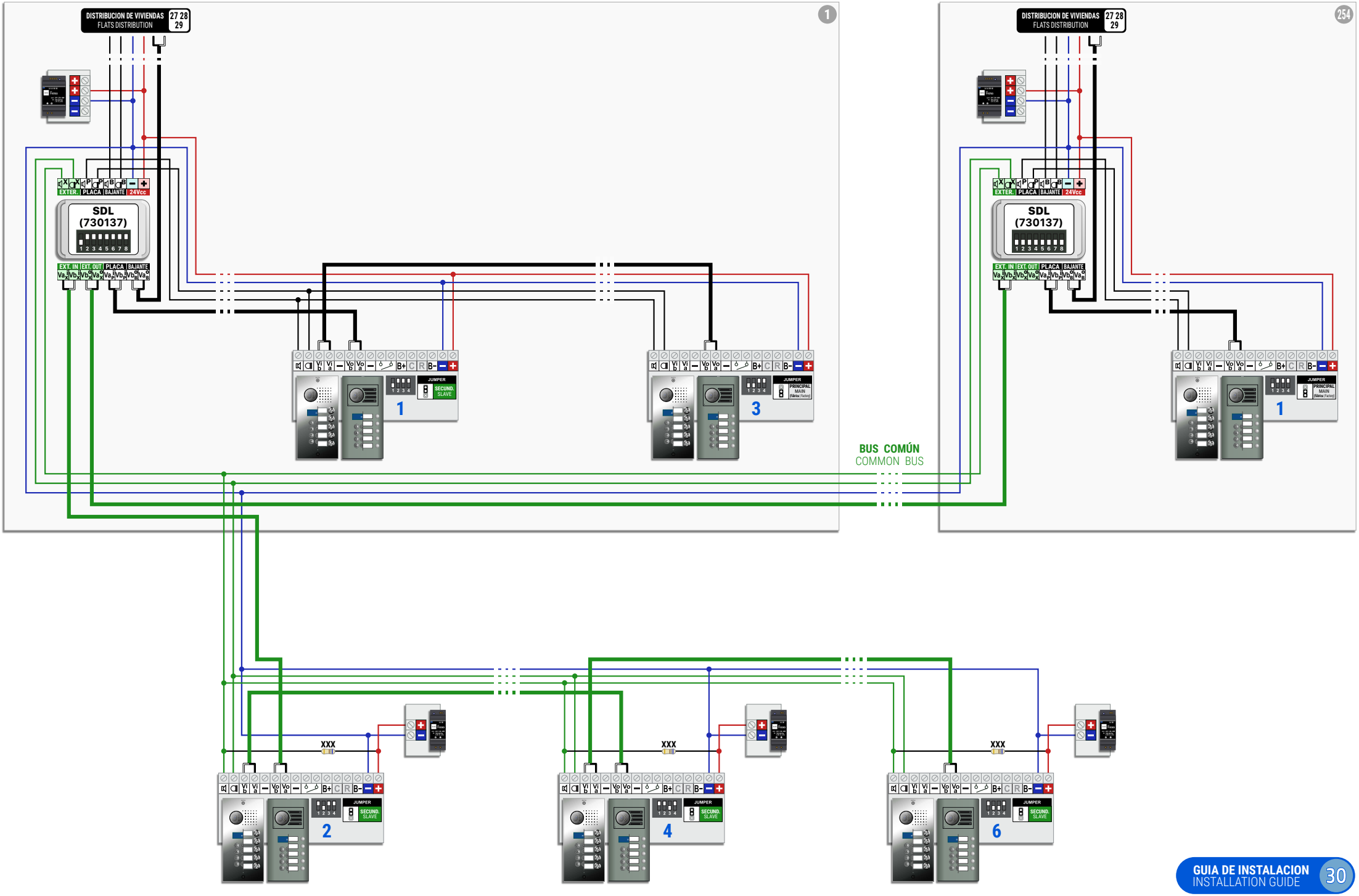
DISTRIBUCION DE VIVIENDAS
FLATS DISTRIBUTION
27 28 29
1
254
EXTER. PLACA BAJANTE 24Vcc
SDL
(730137)
EXT. IN EXT. OUT PLACA BAJANTE
JUMPER
SECUND. SLAVE
PRINCIPAL MAIN
BUS COMÚN
COMMON BUS
XXX
2
4
6
3

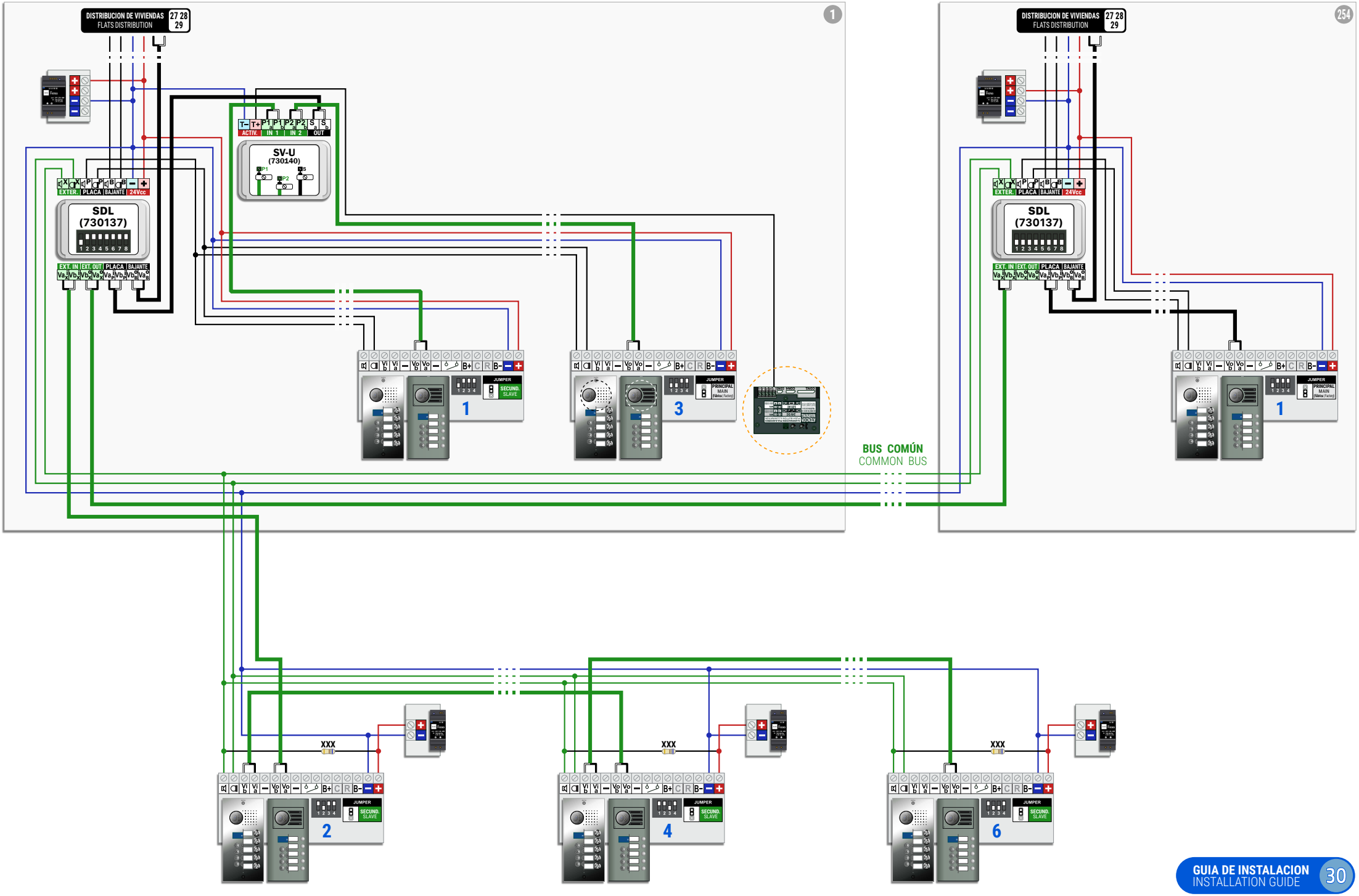
DISTRIBUCION DE VIVIENDAS
FLATS DISTRIBUTION
27 28 29
1
254
SDL
(730137)
SV-U
(730140)
EXTER. PLACA BAJANTE 24Vcc
EXT. IN EXT. OUT PLACA BAJANTE
T- T+ P1 P1 P2 P2 S S
ACTIV. IN 1 IN 2 OUT
JUMPER
SECUND. SLAVE
PRINCIPAL MAIN
BUS COMÚN
COMMON BUS
XXX
1
2
3
4
6

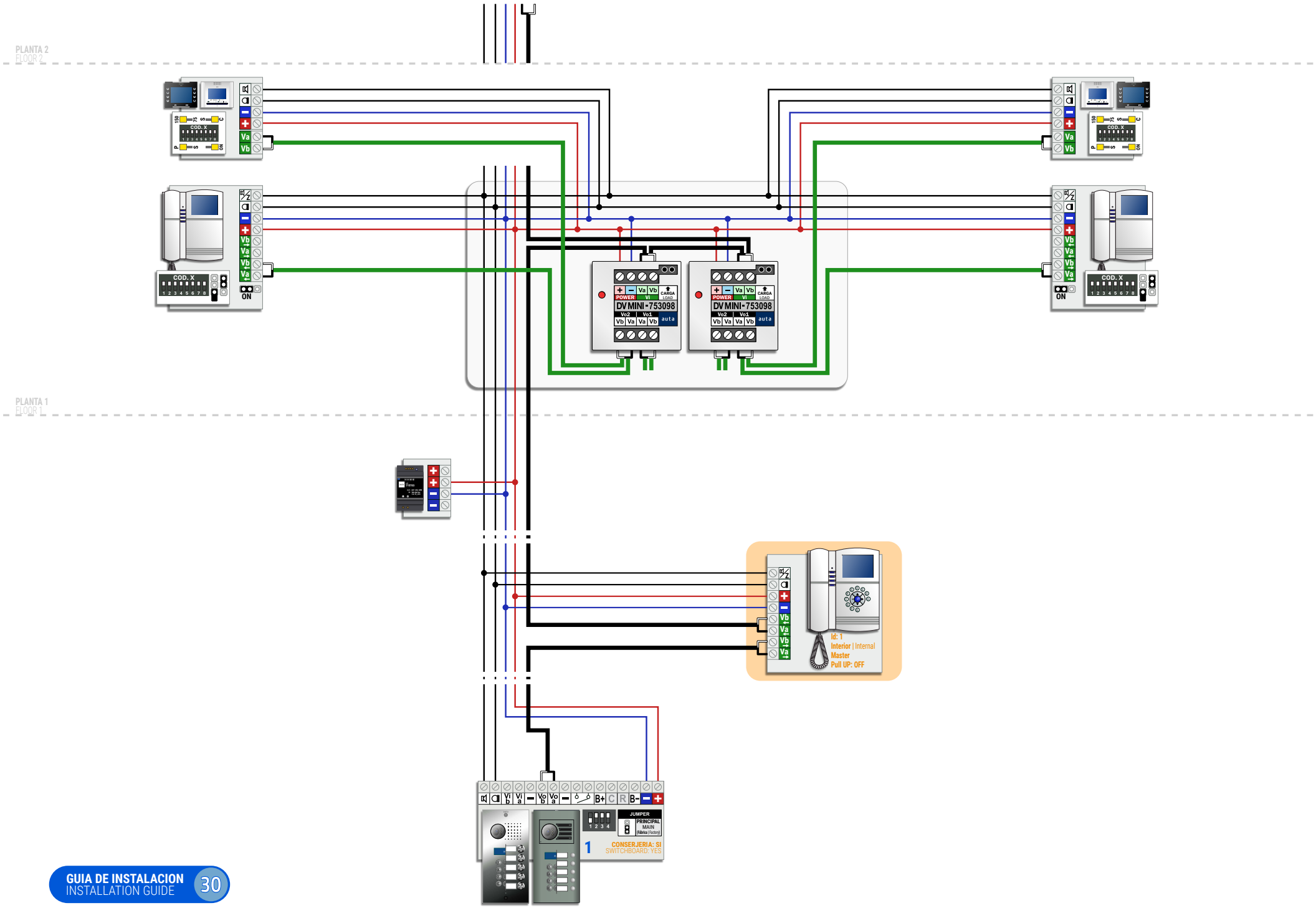
PLANTA 2
FLOOR 2
PLANTA 1
FLOOR 1
COD. X
ON
DVMINI-753098
POWER
CARGA
LOAD
auta
Id: 1
Interior | Internal
Master
Pull UP: OFF
JUMPER
PRINCIPAL
MAIN
CONSERJERIA: SI
SWITCHBOARD: YES

1 ACCESO COMÚN Y HASTA 254 EDIFICIOS + CCI (DISTRIBUCIÓN EN ESTRELLA)

1 COMMON ACCESS AND UP TO 254 BUILDINGS + CCI (STAR DISTRIBUTION)

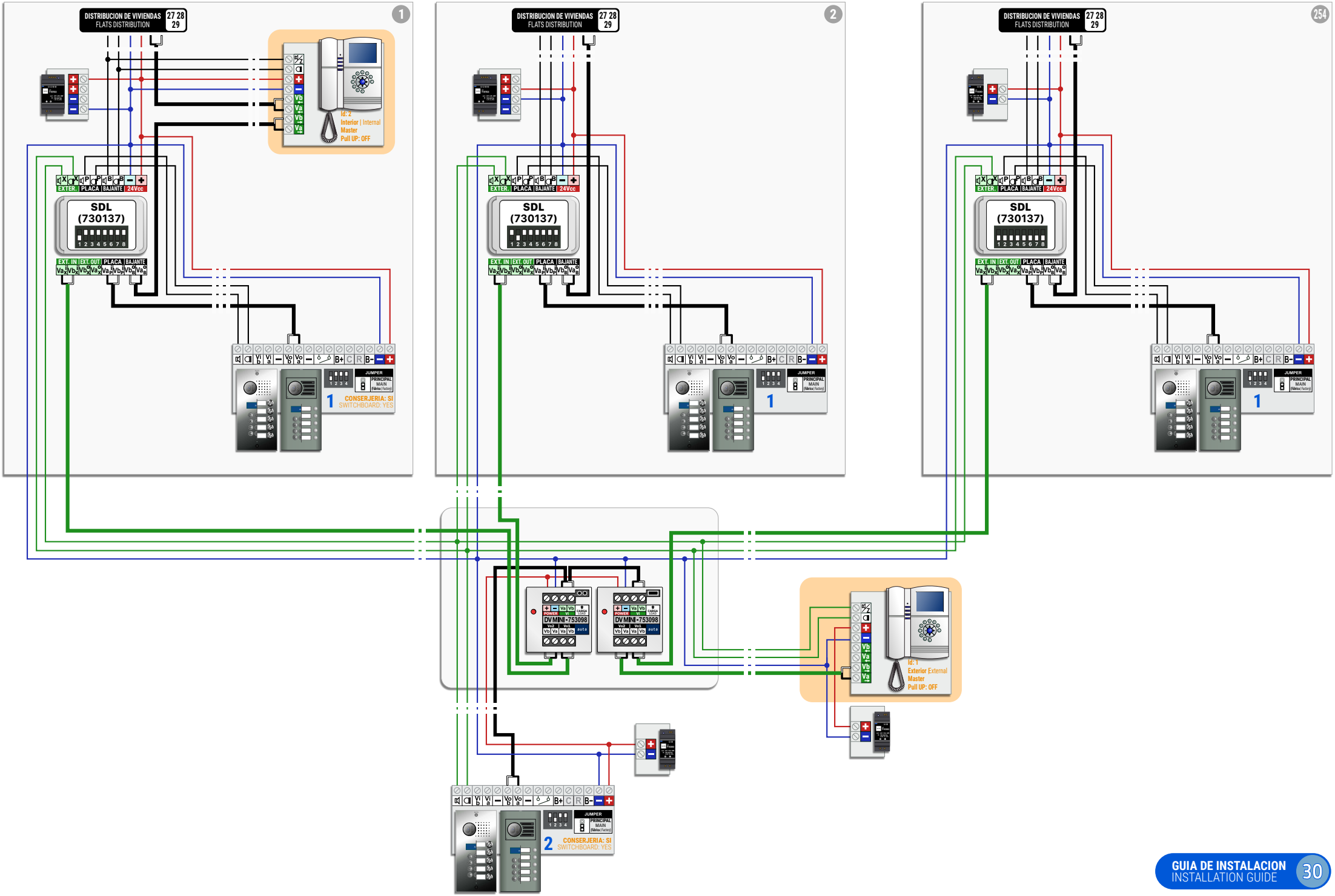

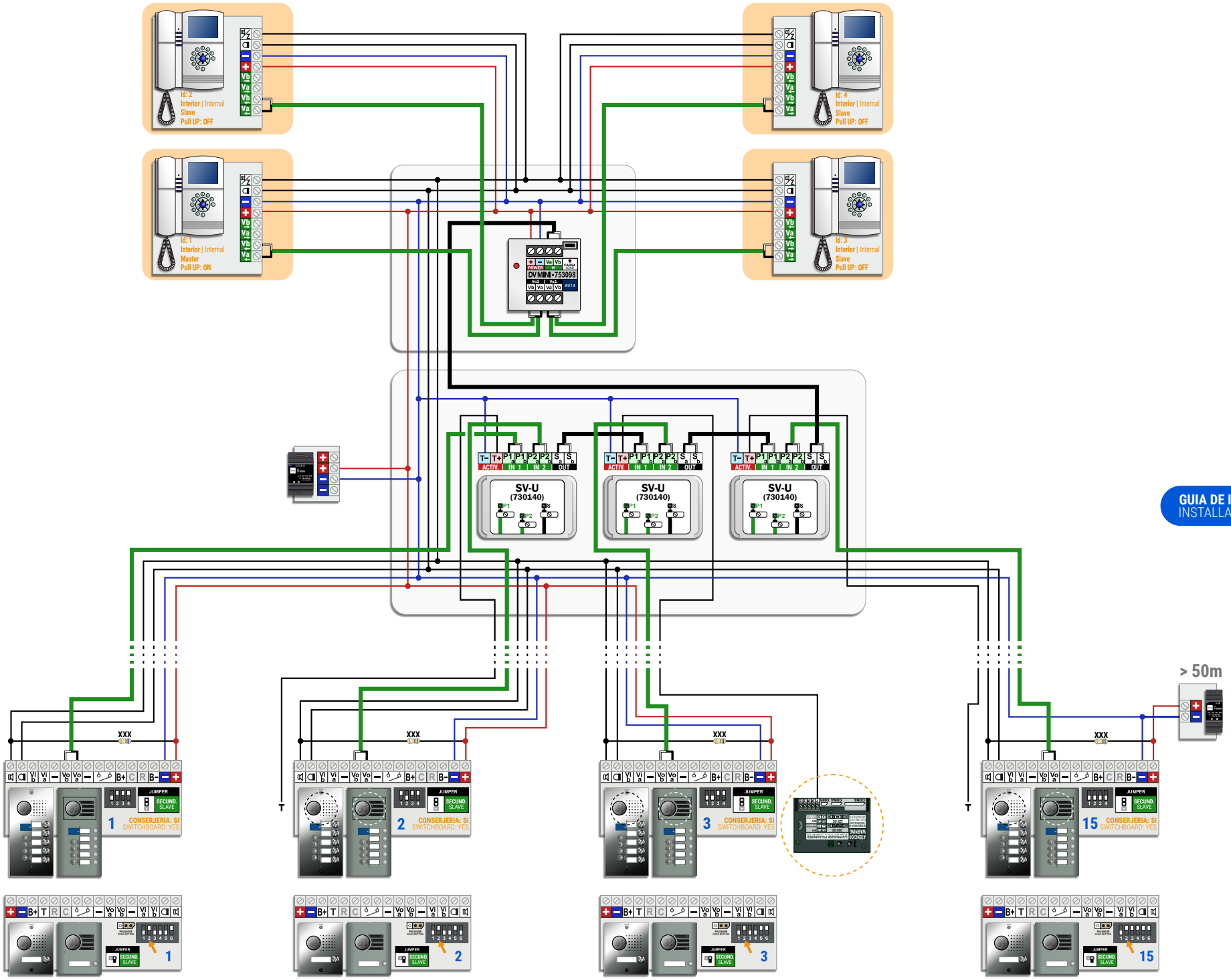

GUIA DE INSTALACION
INSTALLATION GUIDE
30

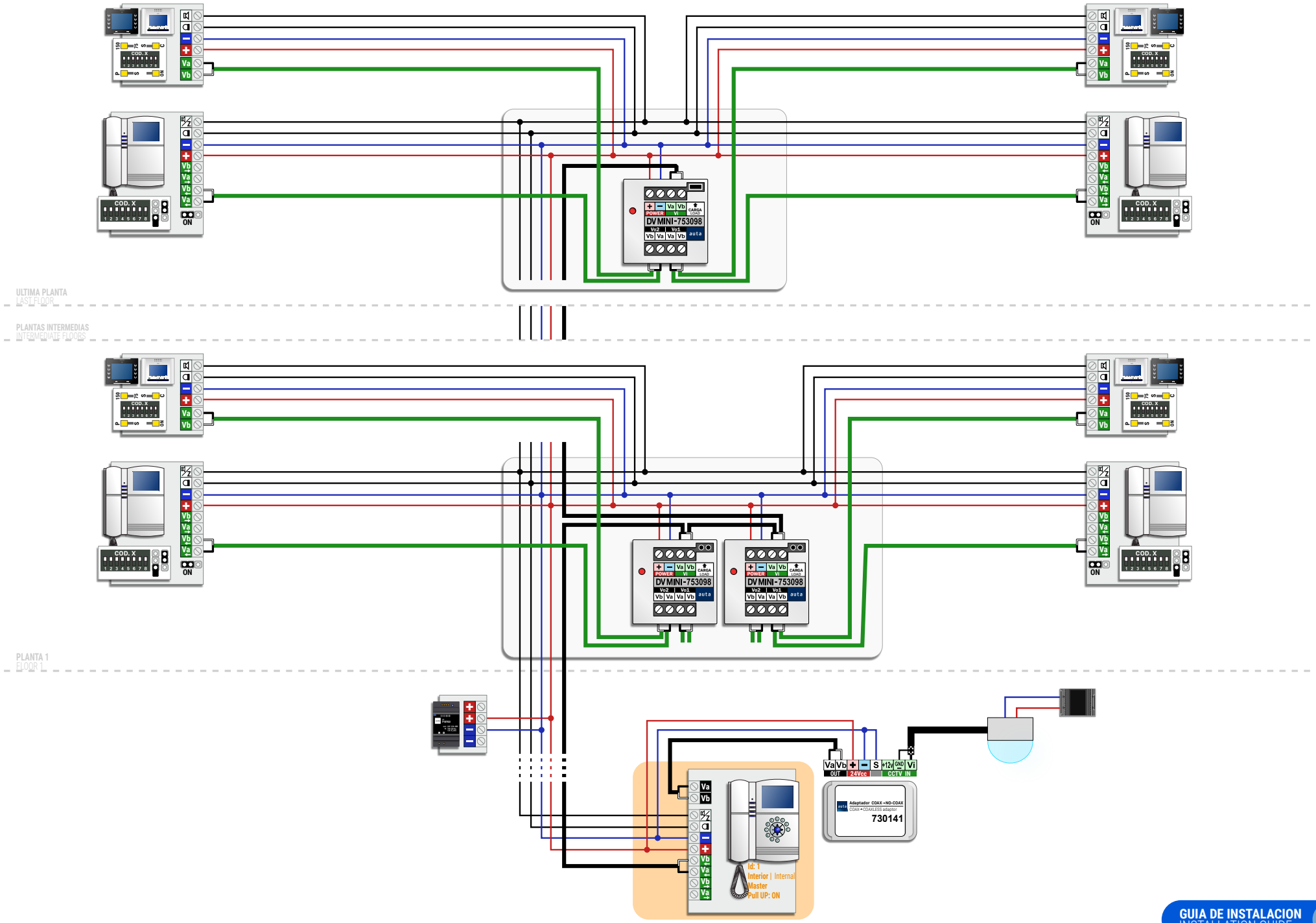
ULTIMA PLANTA
LAST FLOOR
PLANTAS INTERMEDIAS
INTERMEDIATE FLOORS
PLANTA 1
FLOOR 1
DV MINI-753098
DV MINI-753098
DV MINI-753098
Adaptador COAX→NO-COAX
COAX→COAXLESS adaptor
730141
Id: 1
Interior | Internal
Master
Pull UP: ON

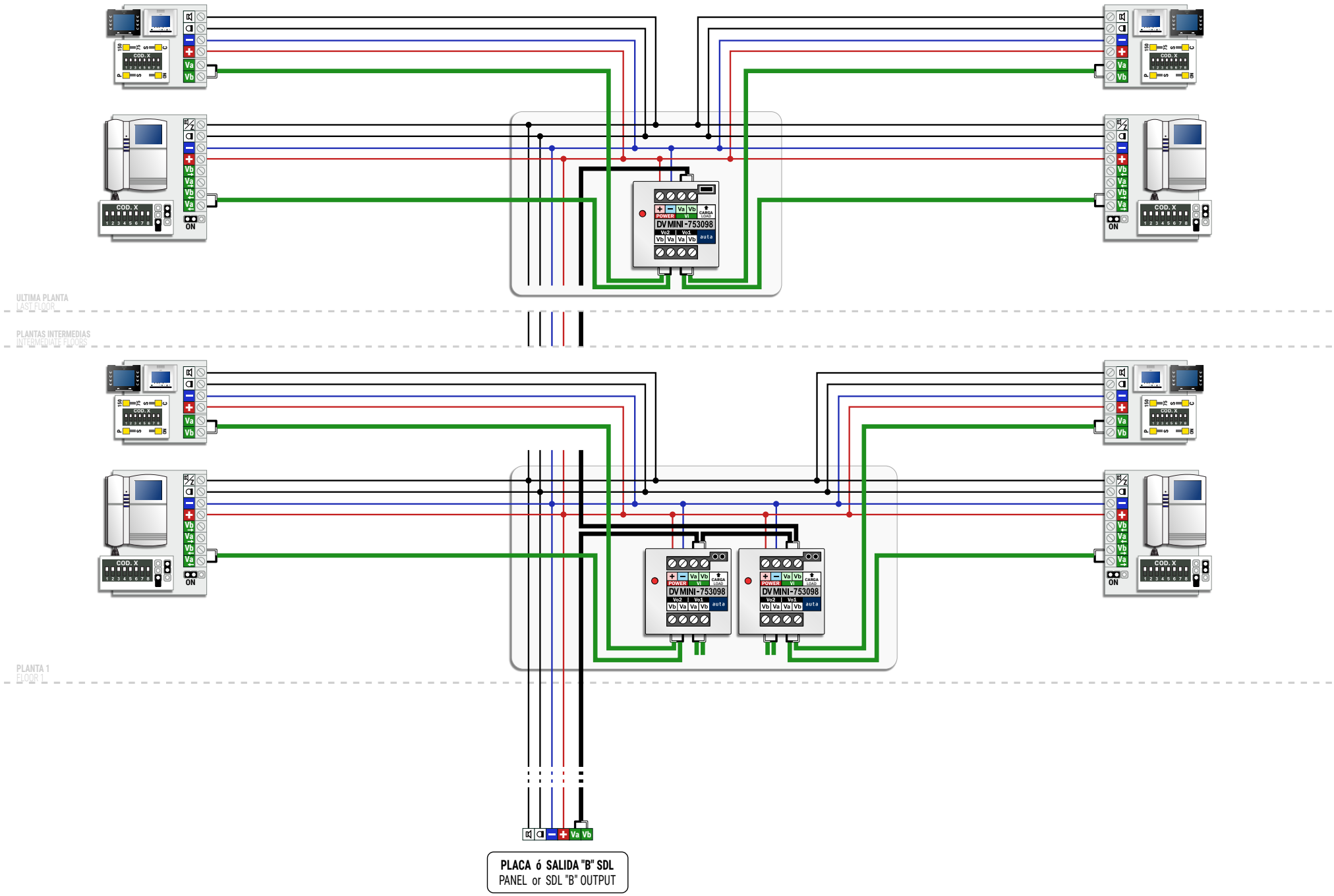
ULTIMA PLANTA
LAST FLOOR
PLANTAS INTERMEDIAS
INTERMEDIATE FLOORS
PLANTA 1
FLOOR 1
DV MINI-753098
PLACA ó SALIDA "B" SDL
PANEL or SDL "B" OUTPUT

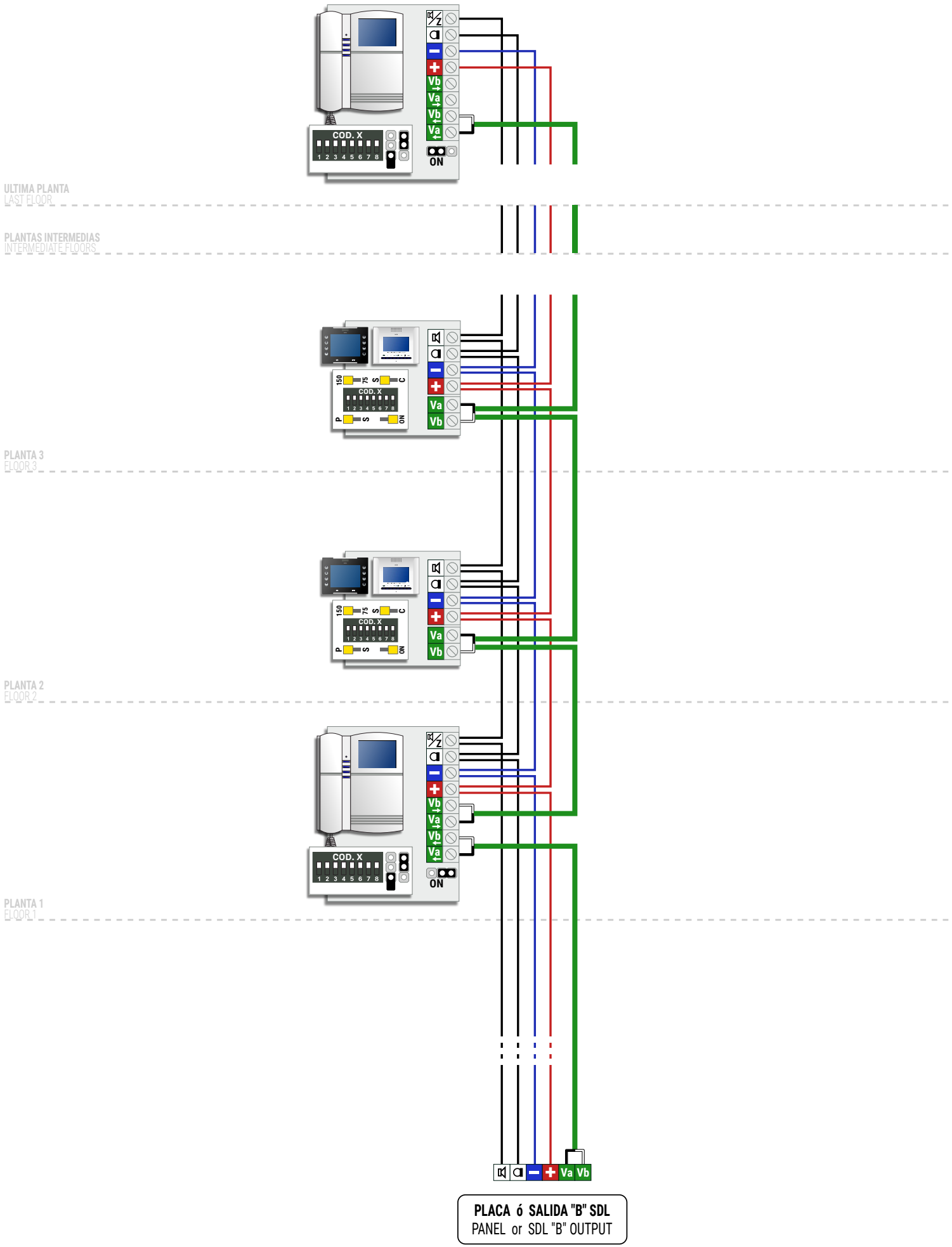
ULTIMA PLANTA
LAST FLOOR
PLANTAS INTERMEDIAS
INTERMEDIATE FLOORS
PLANTA 3
FLOOR 3
PLANTA 2
FLOOR 2
PLANTA 1
FLOOR 1
COD. X
1 2 3 4 5 6 7 8
ON
Vb
Va
PLACA ó SALIDA "B" SDL
PANEL or SDL "B" OUTPUT

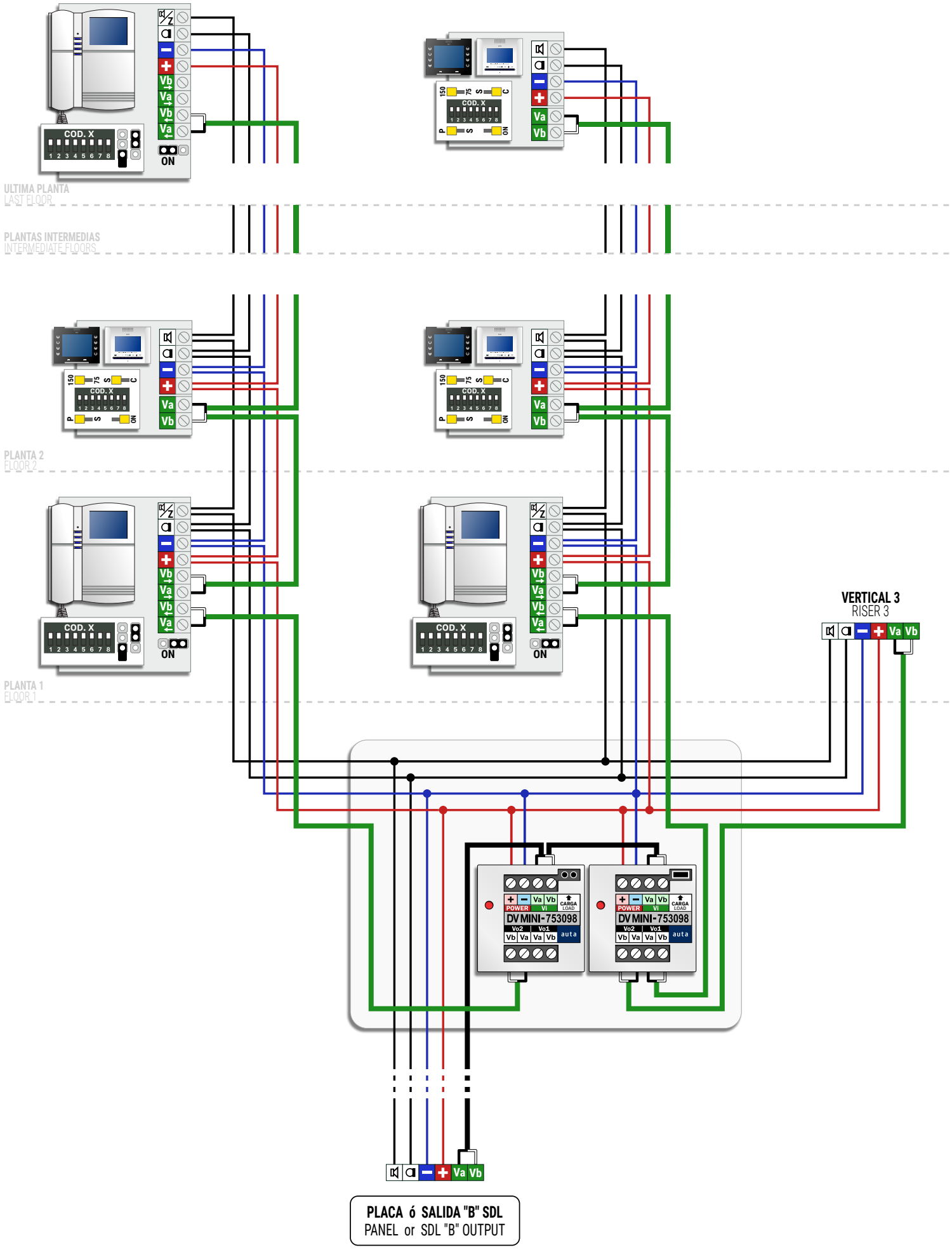
ULTIMA PLANTA
LAST FLOOR
PLANTAS INTERMEDIAS
INTERMEDIATE FLOORS
PLANTA 2
FLOOR 2
PLANTA 1
FLOOR 1
COD. X
ON
Va
Vb
VERTICAL 3
RISER 3
POWER
CARGA
LOAD
DV MINI-753098
auta
PLACA ó SALIDA "B" SDL
PANEL or SDL "B" OUTPUT

Nº MÁXIMO DE ELEMENTOS MAX. NUMBER OF ELEMENTS

ELEMENTOS UNITS	ALV-1.5A (715303)	ALV-2.5A (715703)
	20 / 50	40 / 100
LLAMADA SIMULTANEA SIMULTANEOUS CALLING	3	5

SECCIONES RECOMENDADAS RECOMMENDED SECTIONS

SECCIONES WIRING SECTIONS	HASTA 100m UP TO 100m	HASTA 200m UP TO 200m
+ −	1mm AWG17	1.5mm AWG15
	0.5mm AWG20	1mm AWG17
Va Vb	2 x 0.22mm AWG22	

EL CABLEADO NO DEBE PASAR CERCA DE LA LINEA ELECTRICA
WIRING MUST NOT BE RUN CLOSE TO THE ELECTRICAL LINE

CAT 5/6/FTP	AUTA
	+
	−
	Va
	Vb

100% COBRE | 100% COPPER

NO DUPLICAR CABLES Va Vb
DON'T DUPLICATE WIRES Va Vb

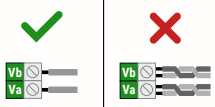

CONFIGURACIÓN DE VIDEO VIDEO CONFIGURATION

QUITAR EL JUMPER DE CARGA EN TODOS LOS DISTRIBUIDORES DE LA MISMA LINEA EXCEPTO EN EL ÚLTIMO

REMOVE THE LOAD JUMPER IN ALL THE VIDEO DISTRIBUTORS OF THE SAME VIDEO LINE EXCEPT IN THE LAST ONE

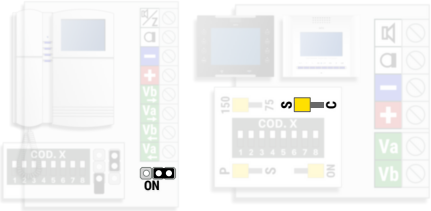

EN SISTEMAS CON DISTRIBUCION EN CASCADA COLOCAR EL JUMPER DE CARGA EN TODOS LOS MONITORES DE LA MISMA LINEA EN " OFF " " S " EXCEPTO EN EL ÚLTIMO

AT SYSTEM WITH SERIAL DISTRIBUTION SET THE LOAD JUMPER IN ALL MONITORS OF THE SAME LINE TO " OFF " " S " EXCEPT IN THE LAST ONE

GESTIÓN DE ABREPUERTAS DOOR OPENER MANAGEMENT

GESTIÓN ABREPUERTAS 12VCA
MANAGEMENT OF 12VAC DOOR OPENER

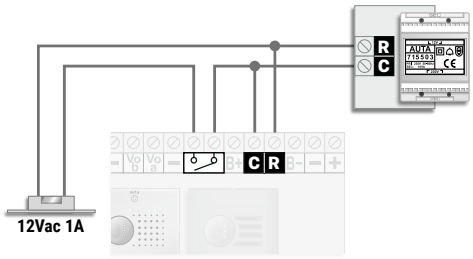

GESTIÓN ABREPUERTAS 24VDC
MANAGEMENT OF 24VDC DOOR OPENER

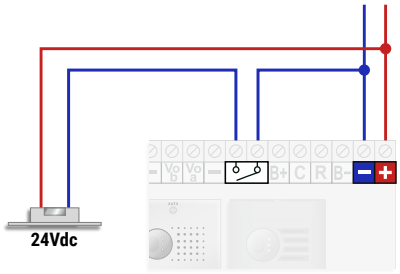

VALOR DE RESIS. MULTI-ACCESO VALOUR OF MULTI-ACCESS RESIS.

RESIS. MULTI-ACC. XXX	
3x (1K8)	9x (6K8)
4x (2K7)	10x (6K8)
5x (3K3)	11x (8K2)
6x (3K9)	12x (8K2)
7x (4K7)	13x (8K2)
8x (5K6)	14x (10K)

auta

SISTEMA VISUALTECH 3H

3W VISUALTECH SYSTEM

AUDIO

INSTALACIONES CON PLACA S1
SYSTEMS WITH S1 PANEL

1 Acceso 1 Access

1 Teléfono ---- 1
1 Handset

1 Teléfono PRINCIPAL + EXTENSIONES ---- 2
1 MAIN Handset + EXTENSIONS

Multi-Acceso Multi-Access

2 Accesos. 1 Teléfono PRINCIPAL + EXTENSIONES ---- 3
2 Accesses. 1 MAIN Handset + EXTENSIONS

Multi-Acceso. 1 Teléfono PRINCIPAL + EXTENSIONES ---- 4
Multi-Access. 1 MAIN Handset + EXTENSIONS

INSTALACIONES MULTI-VIVIENDA
SYSTEMS WITH MULTI-FLAT

1 Acceso 1 Access

Multi-Vivienda ---- 5
Multi-Flat

Multi-Acceso Multi-Access

2 Accesos. Multi-Vivienda ---- 6
2 Accesses. Multi-Flat

Multi-Acceso. Multi-Vivienda ---- 7
Multi-Access. Multi-Flat

INSTALACIONES MULTI-EDIFICIO
SYSTEMS WITH MULTI-BUILDING

1 Acceso Común y hasta 63 Edificios ---- 8
1 Common access and up to 63 Buildings

2 Accesos Comunes y hasta 63 Edificios ---- 9
2 Common accesses and up to 63 Buildings

Multi-Accesos Comunes y hasta 63 Edificios (Edificio SIN placa) ---- 10
Common multi-accesses and up to 63 Buildings (Building WITHOUT panel)

Multi-Accesos Comunes y hasta 63 Edificios (Edificio con Multi-Acceso) ---- 11
Common multi-accesses and up to 63 Buildings (Building with Multi-Access)

INSTALACIONES CON CENTRAL DE CONSERJERÍA CCI
SYSTEMS WITH CCI SWITCHBOARD

Edifico individual ---- 12
Individual building

Sistemas MULTI-EDIFICIO ---- 13
Systems with MULTI-BUILDING

Instalaciones especiales Special Installations

Multi-Acceso + CCI ---- 14
Multi-Access + CCI

CCI + Multi-Vivienda ---- 15
CCI + Multi-Flat

GUÍA DE INSTALACIÓN ---- 16
INSTALLATION GUIDE

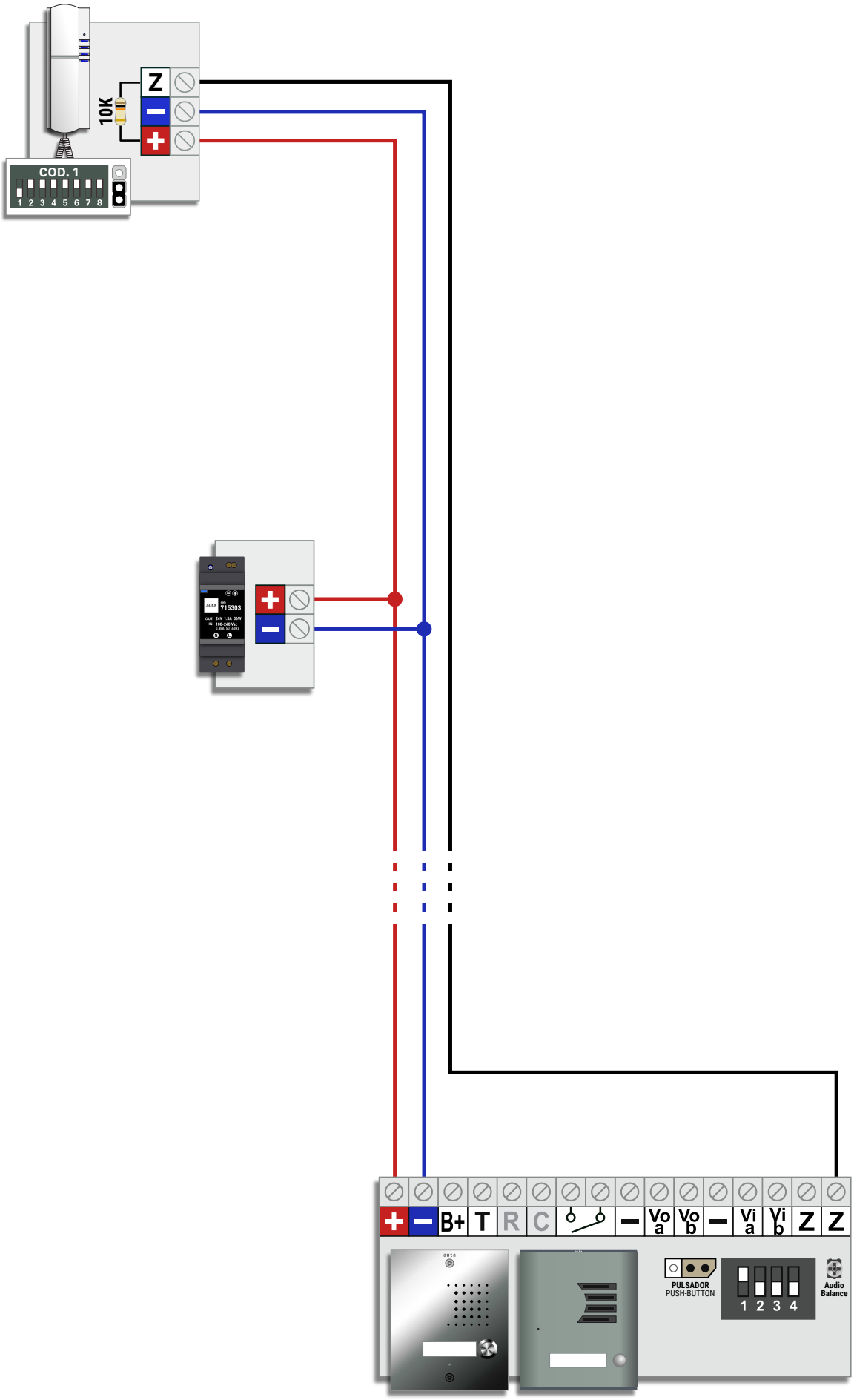
Z
10K
COD. 1
1 2 3 4 5 6 7 8
B+
T
R
C
Vo a
Vo b
Vi a
Vi b
Z
Z
PULSADOR
PUSH-BUTTON
1 2 3 4
Audio Balance

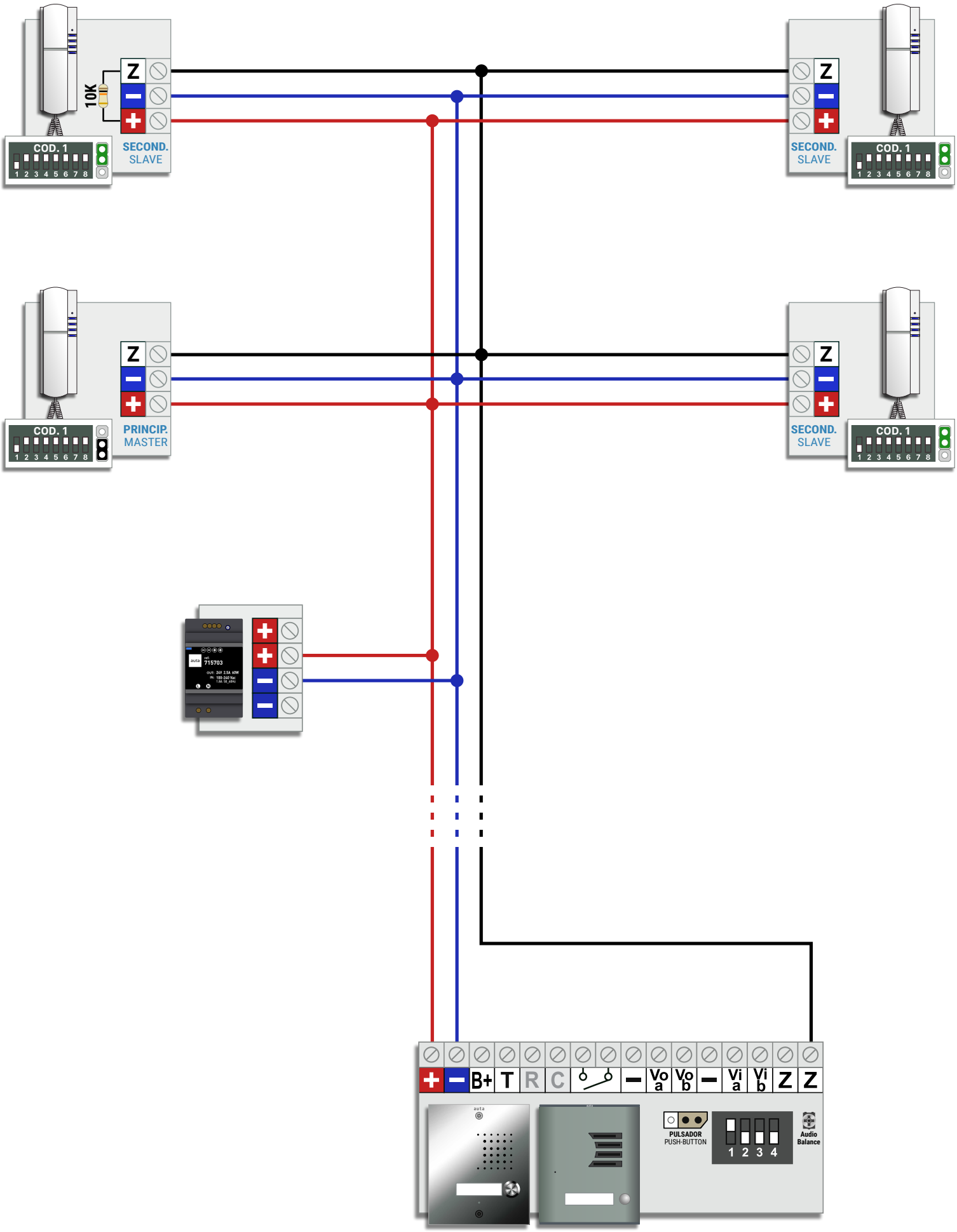
10K
Z
SECOND.
SLAVE
COD. 1
1 2 3 4 5 6 7 8
PRINCIP.
MASTER
715703
B+
T
R
C
Vo a
Vo b
Vi a
Vi b
PULSADOR
PUSH-BUTTON
1 2 3 4
Audio
Balance

2 ACCESOS (S1) -- TF. PRINCIPAL + EXTENSIONES
2 ACCESSES (S1) -- MAIN PH. + EXTENSIONS

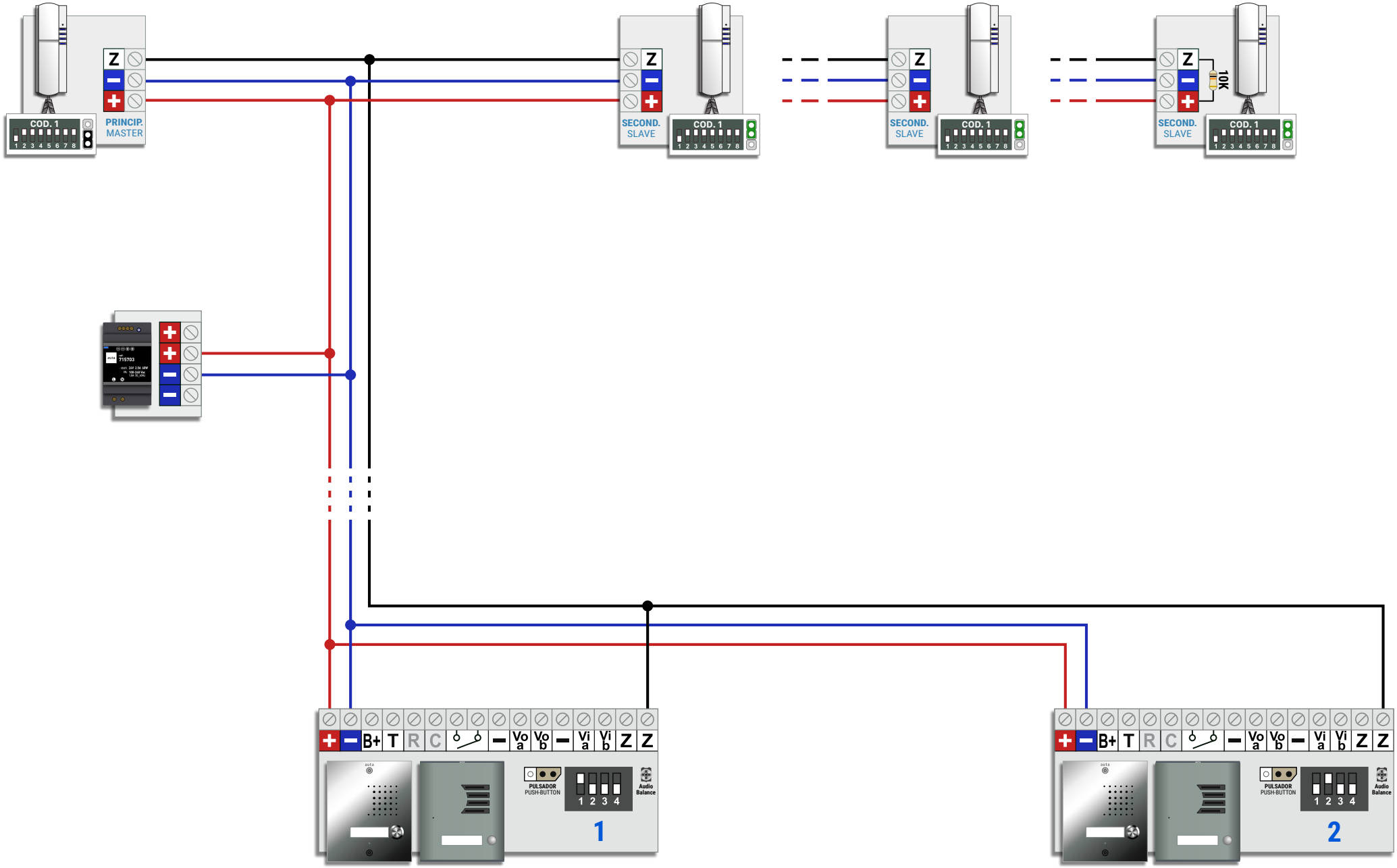

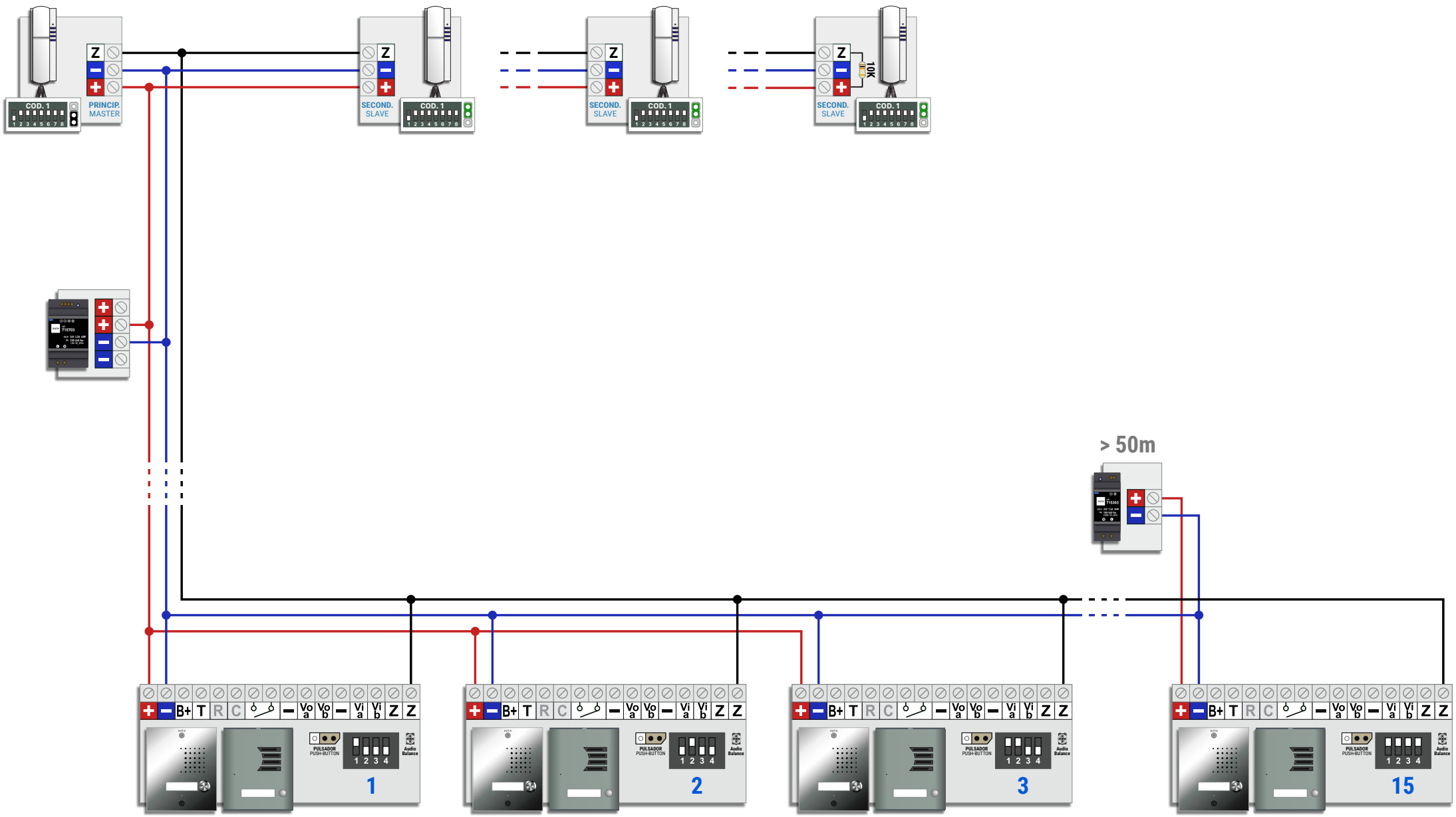
Z
COD. 1
PRINCIP.
MASTER
SECOND.
SLAVE
10K
> 50m
B+ T R C Vo a Vo b Vi a Vi b Z Z
PULSADOR
PUSH-BUTTON
Audio Balance
1 2 3 4
1
2
3
15

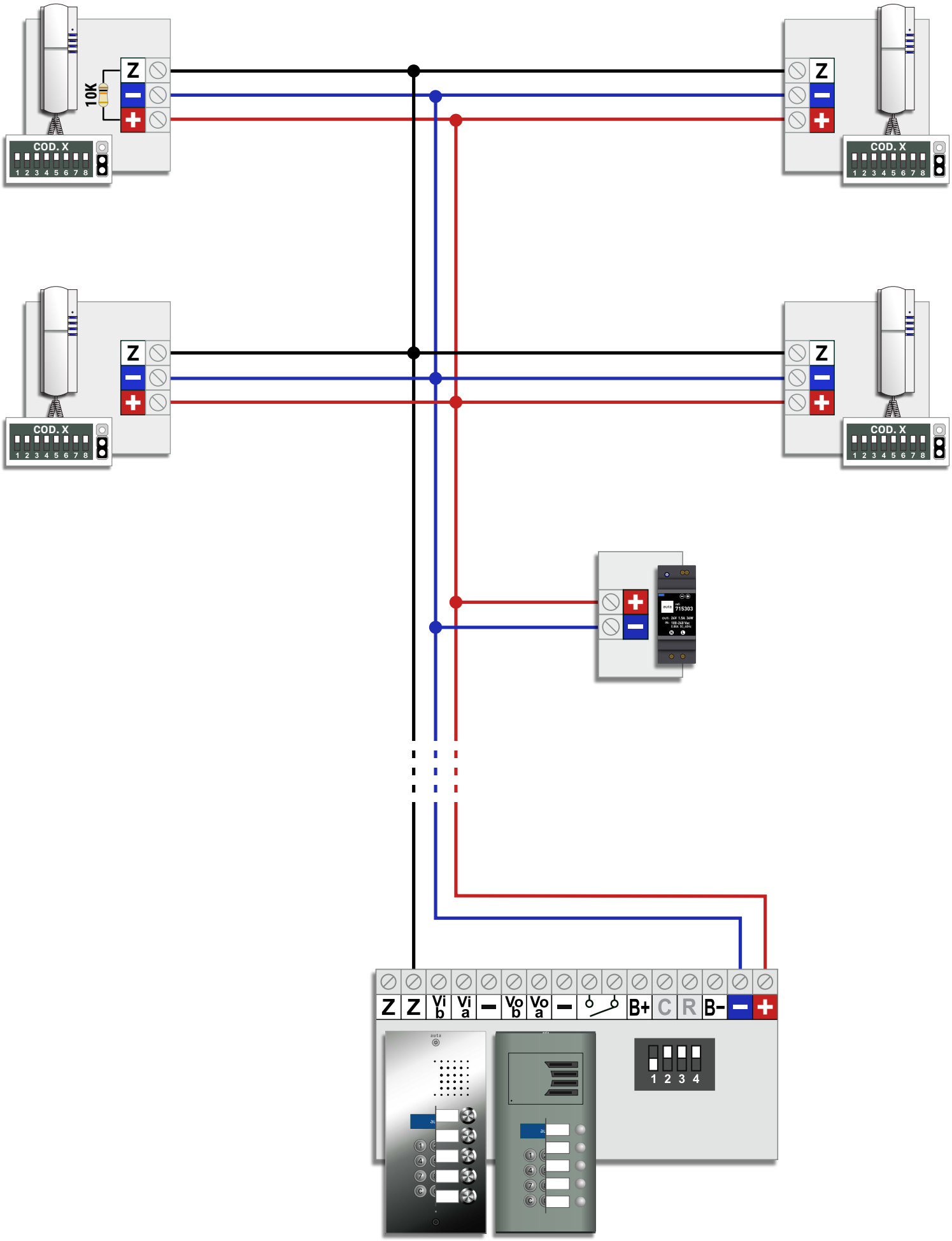
Z
10K
COD. X
1 2 3 4 5 6 7 8
Z
COD. X
1 2 3 4 5 6 7 8
Z
COD. X
1 2 3 4 5 6 7 8
Z
COD. X
1 2 3 4 5 6 7 8
715303
Z Z Vi b Vi a Vo b Vo a B+ C R B-
1 2 3 4

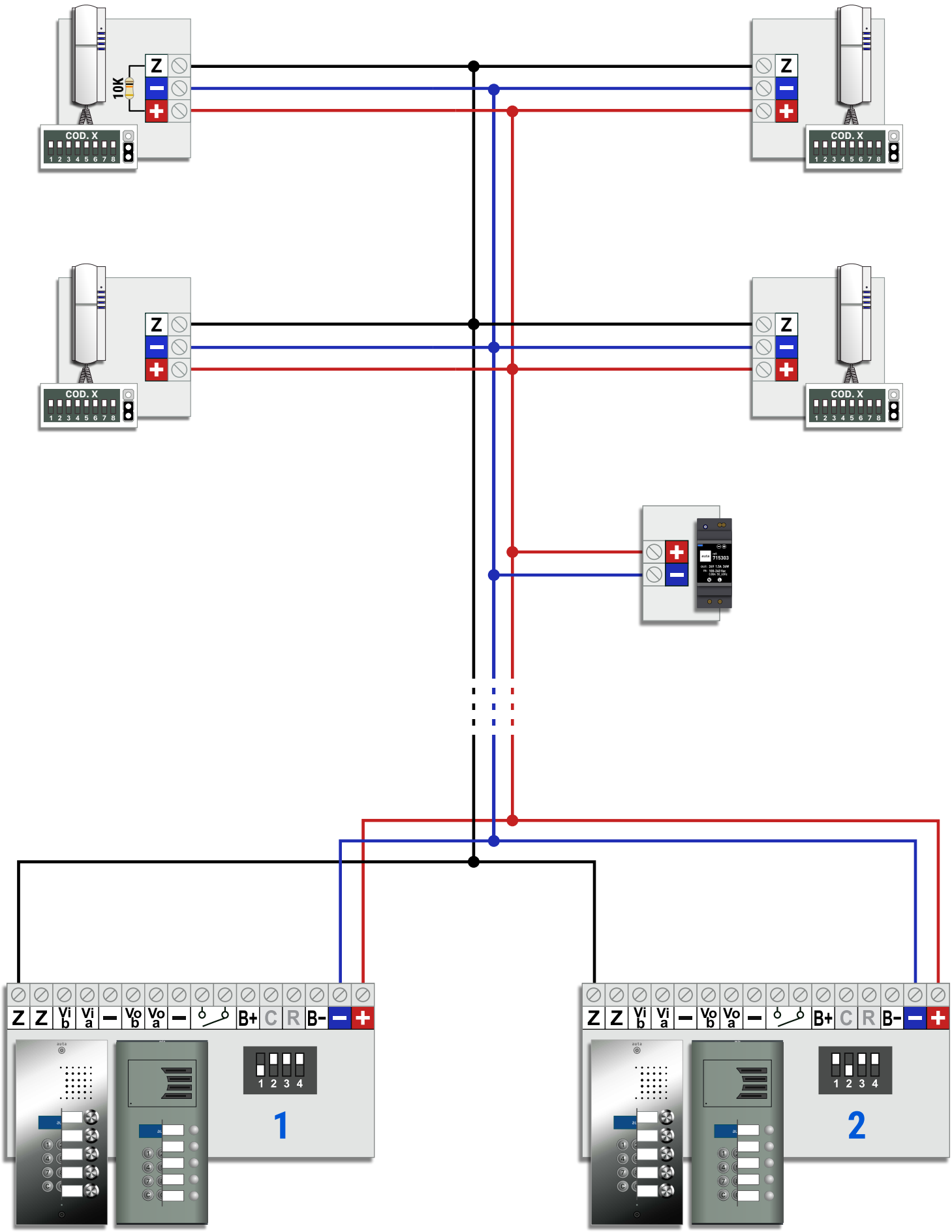
Z
10K
COD. X
1 2 3 4 5 6 7 8
Z
COD. X
1 2 3 4 5 6 7 8
Z
COD. X
1 2 3 4 5 6 7 8
Z
COD. X
1 2 3 4 5 6 7 8
Z Z Vi b Vi a Vo b Vo a B+ C R B-
1 2 3 4
1
Z Z Vi b Vi a Vo b Vo a B+ C R B-
1 2 3 4
2

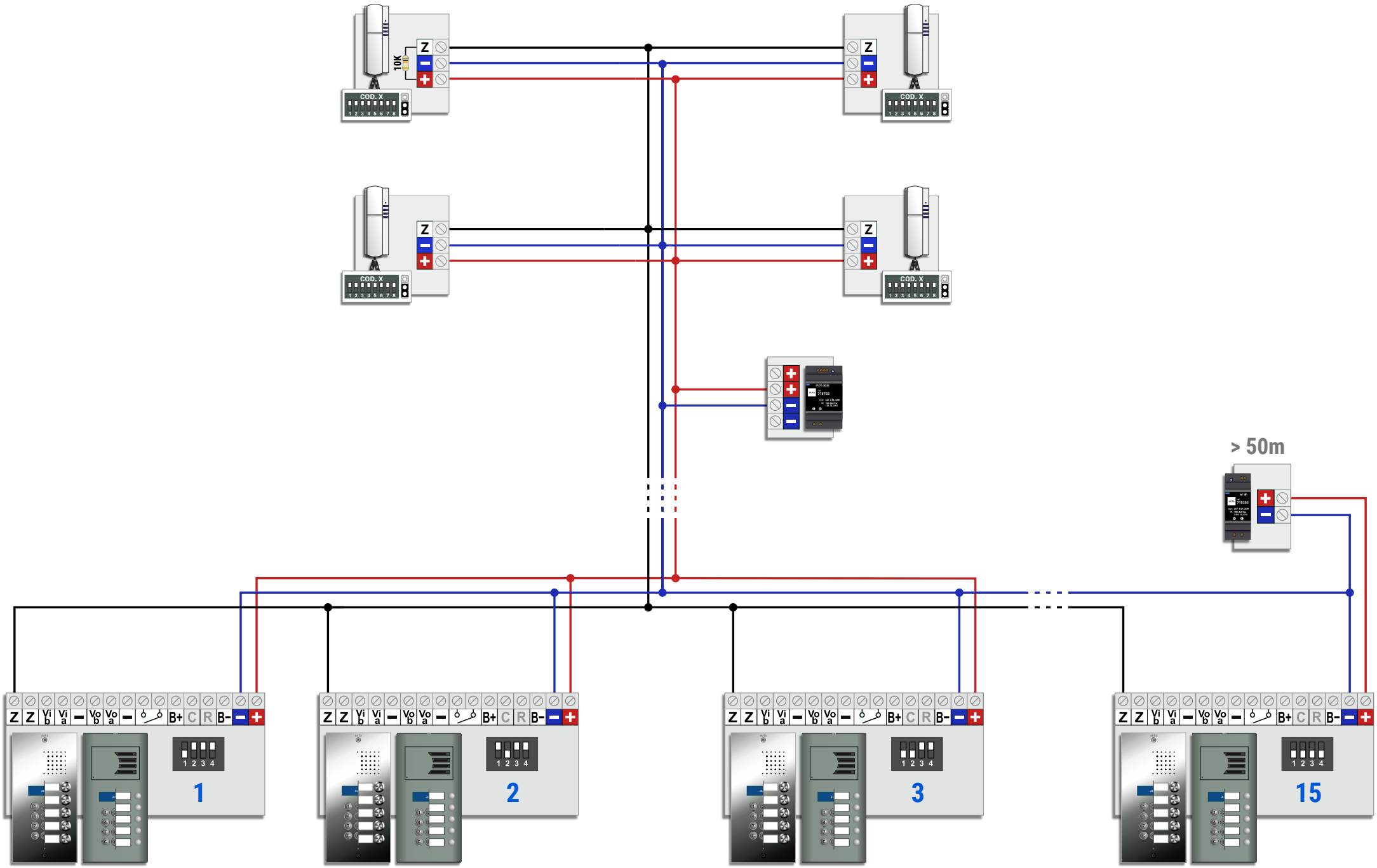
10K
COD. X
Z
> 50m
1
2
3
15

1 ACCESO COMÚN Y HASTA 63 EDIFICIOS
1 COMMON ACCESS AND UP TO 63 BUILDINGS

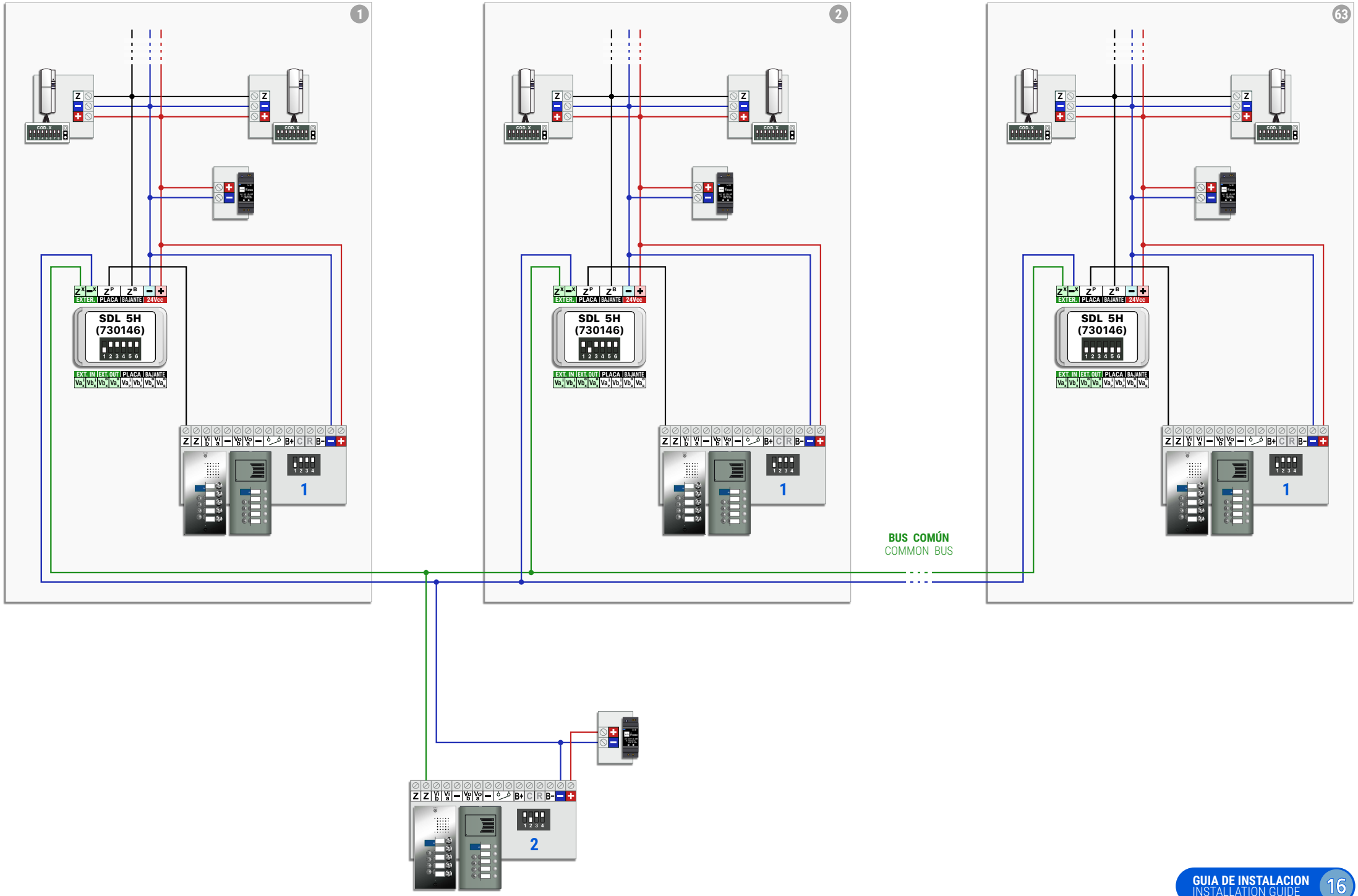

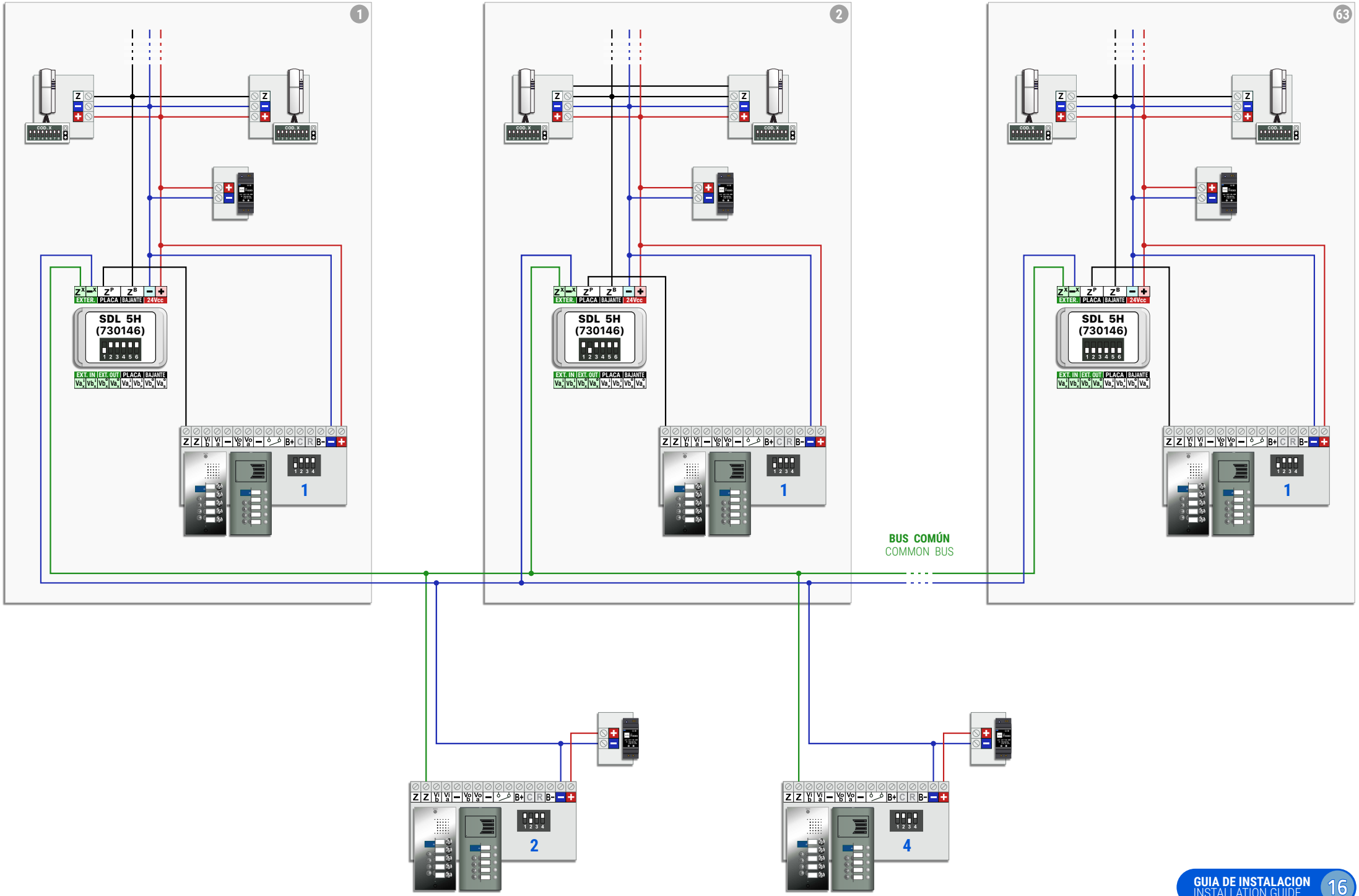
1
2
63
SDL 5H
(730146)
EXTER. PLACA BAJANTE 24Vcc
EXT. IN EXT. OUT PLACA BAJANTE
BUS COMÚN
COMMON BUS
1
2
4

MULTI-ACCESOS COMUNES Y HASTA 63 EDIFICIOS (EDIFICIO SIN PLACA)
COMMON MULTI-ACCESSES AND UP TO 63 BUILDINGS (BUILDING WITHOUT PANEL)

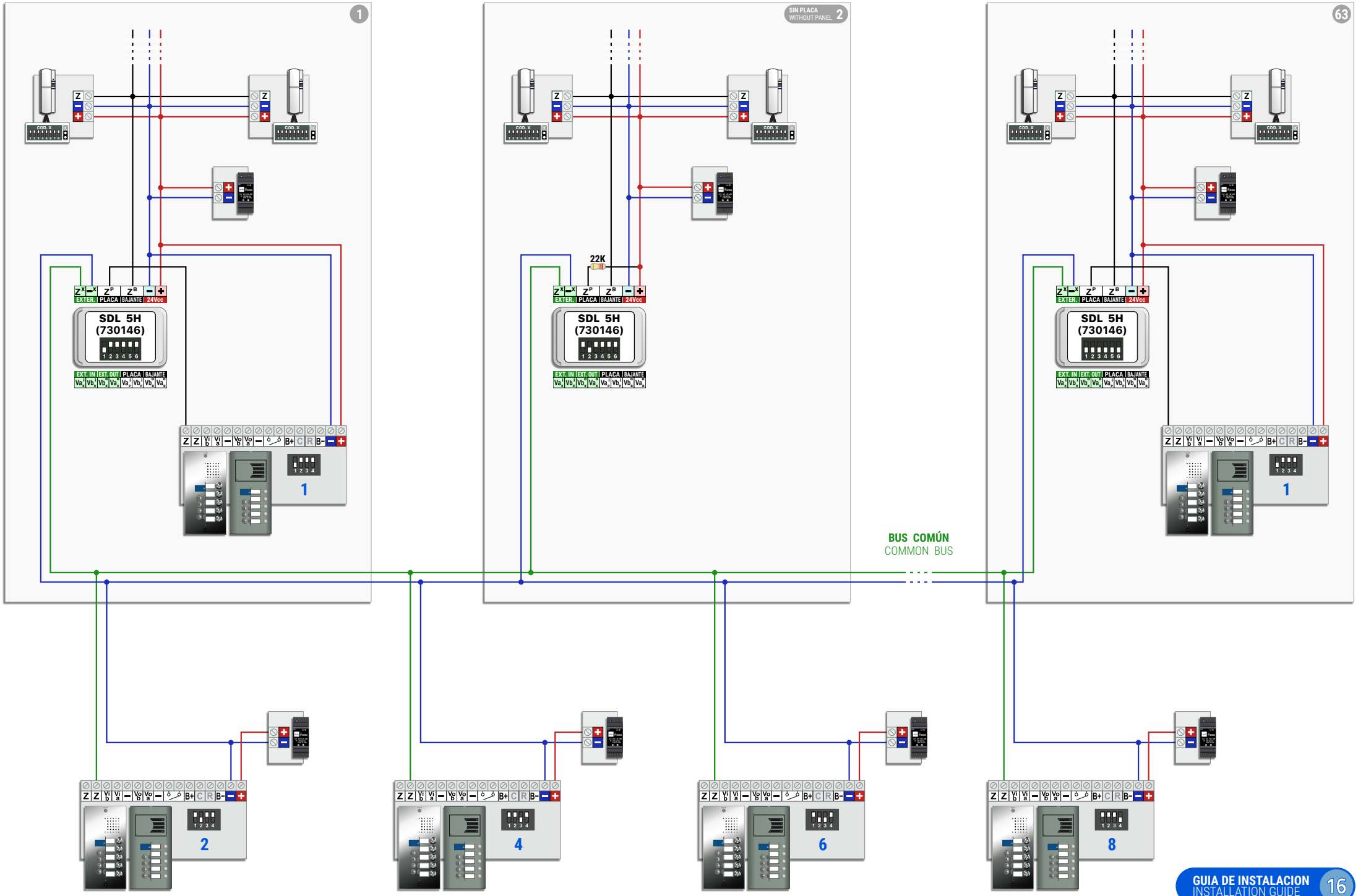

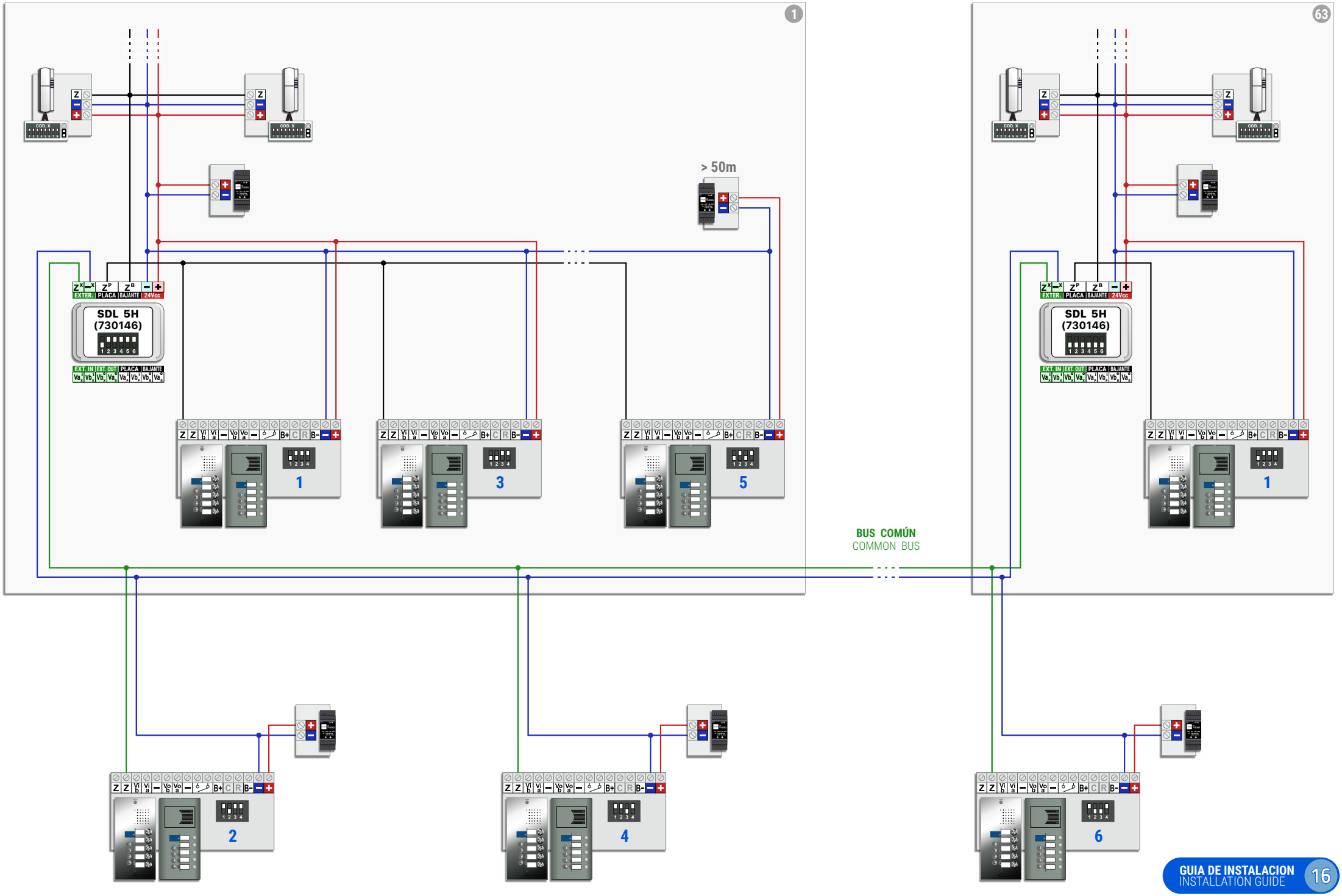
1
63
> 50m
SDL 5H
(730146)
EXTER. PLACA BAJANTE 24Vcc
EXT. IN EXT. OUT PLACA BAJANTE
1
3
5
1
2
4
6
BUS COMÚN
COMMON BUS

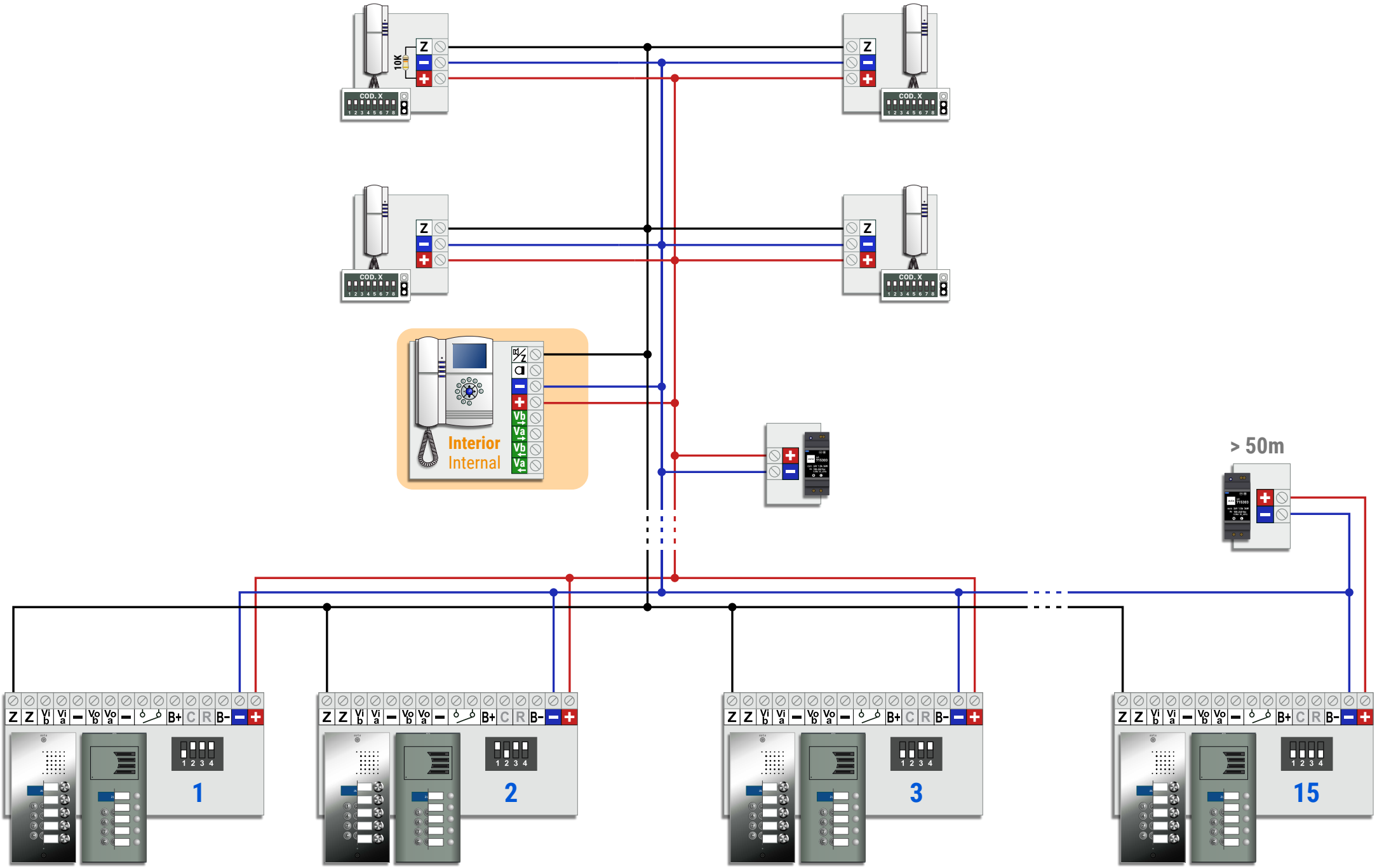
10K
COD. X
Z
Interior
Internal
Vb
Va
> 50m
Z Z Vi b Vi a Vo b Vo a B+ C R B-
1 2 3 4
1
2
3
15

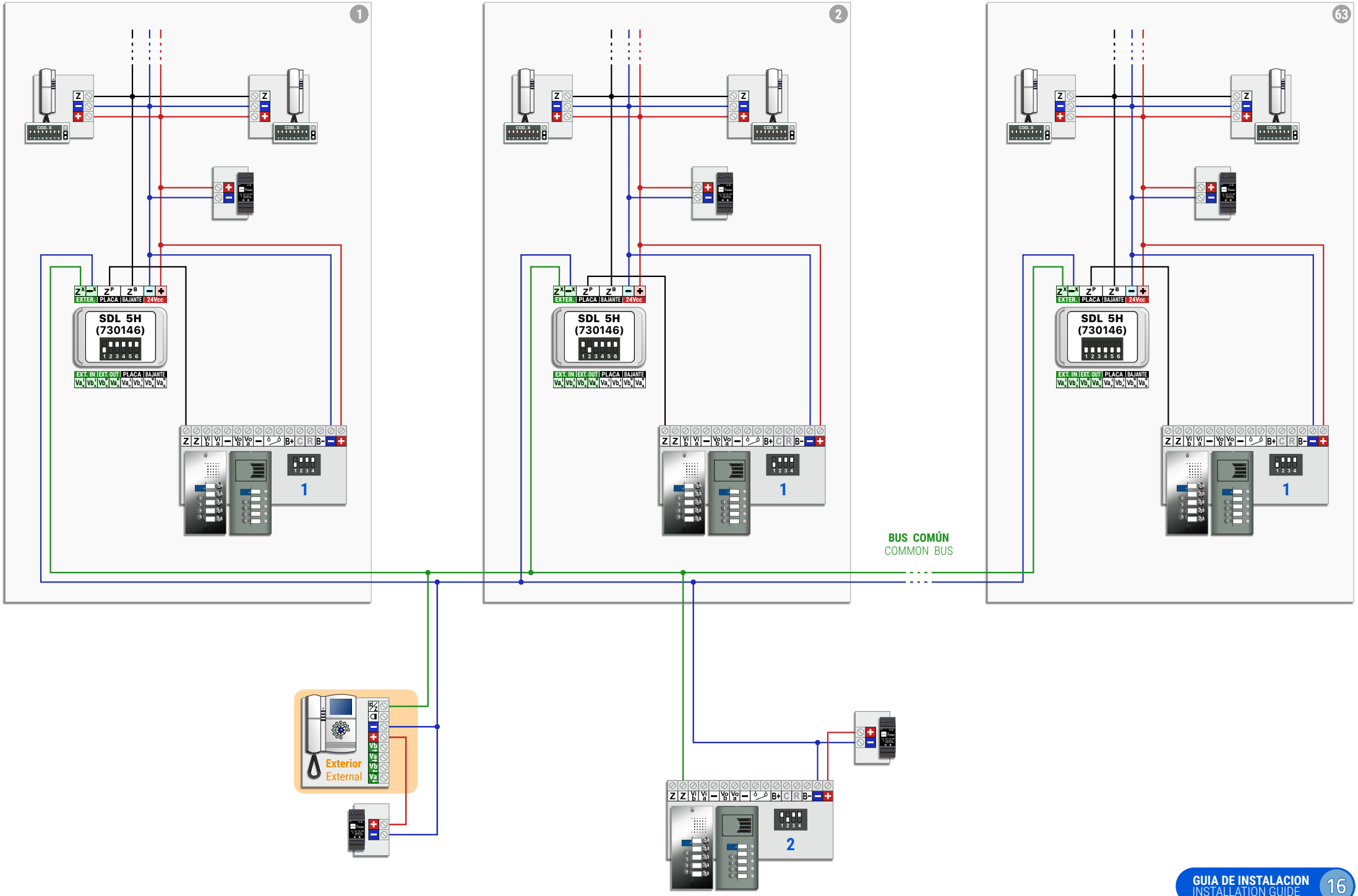
1
2
63
SDL 5H
(730146)
EXTER. PLACA BAJANTE 24Vcc
EXT. IN EXT. OUT PLACA BAJANTE
BUS COMÚN
COMMON BUS
Exterior
External

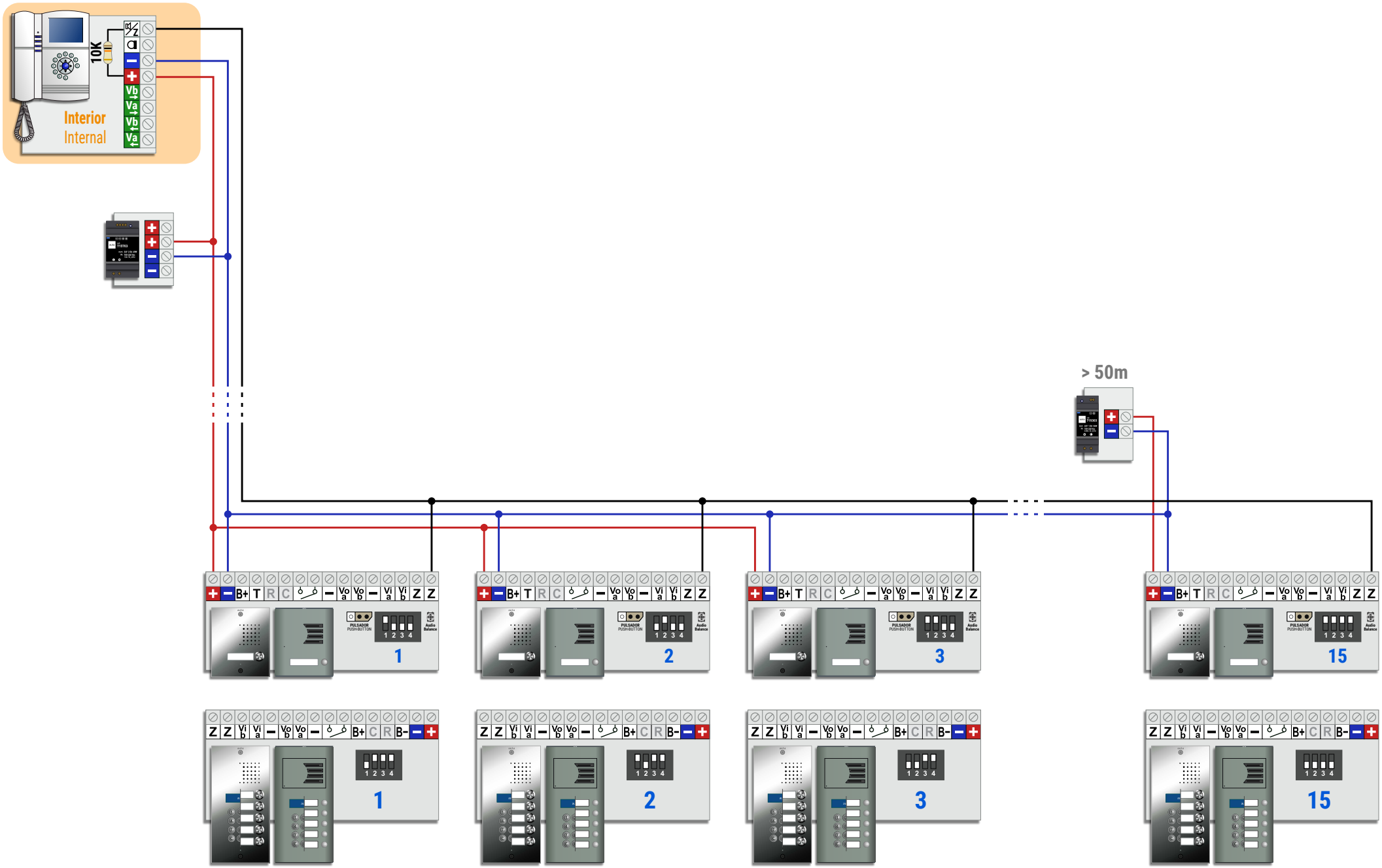
10K
Interior
Internal
Vb
Va
Vb
Va
> 50m
B+ T R C Vo a Vo b Vi a Vi b Z Z
PULSADOR PUSH-BUTTON
1 2 3 4
Audio Balance
1
2
3
15
Z Z Vi b Vi a Vo b Vo a B+ C R B-
1
2
3
15

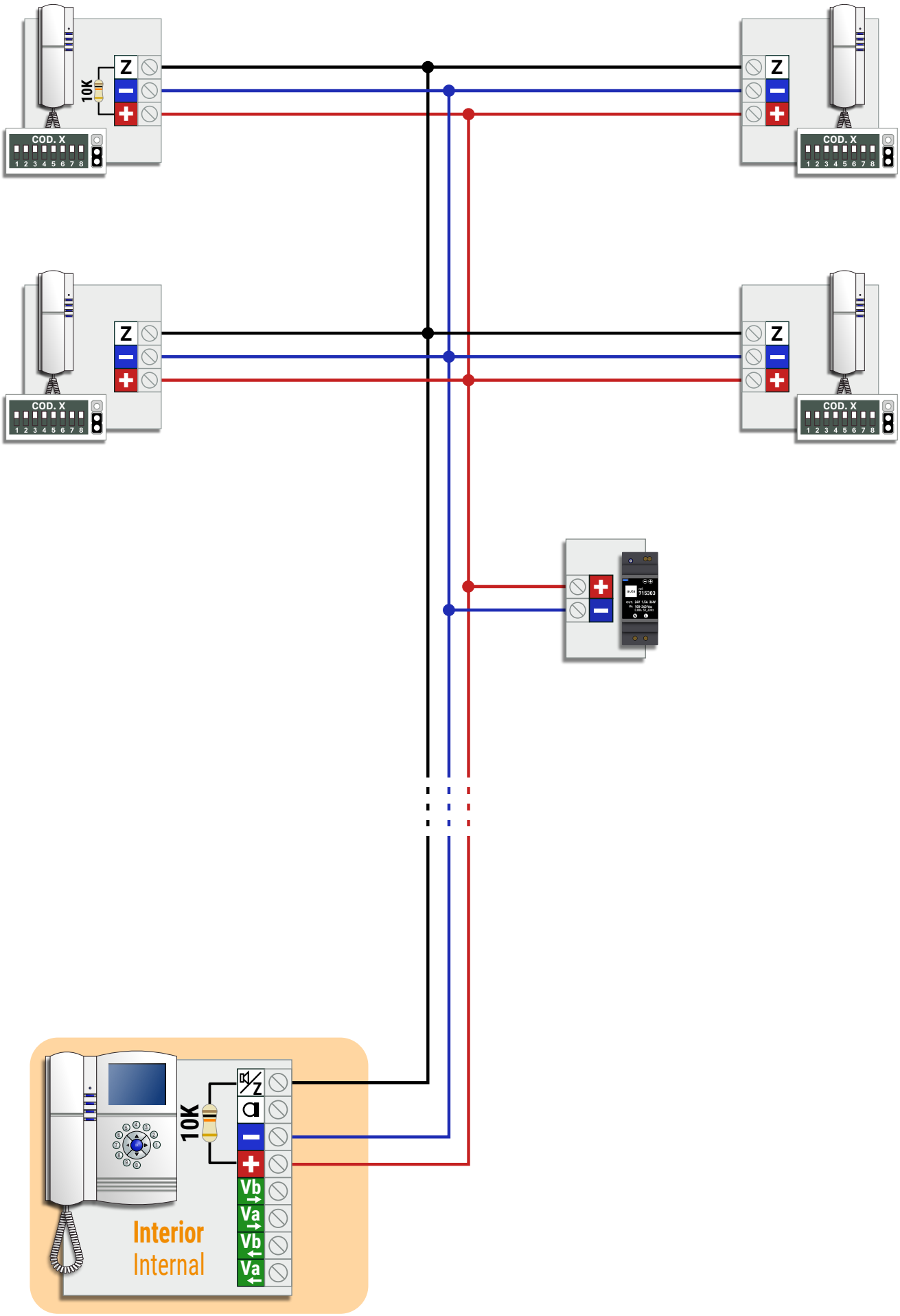
Z
10K
COD. X
1 2 3 4 5 6 7 8
Z
COD. X
1 2 3 4 5 6 7 8
Z
COD. X
1 2 3 4 5 6 7 8
Z
COD. X
1 2 3 4 5 6 7 8
10K
Vb
Va
Vb
Va
Interior
Internal

Nº MÁXIMO DE ELEMENTOS MAX. NUMBER OF ELEMENTS

ELEMENTOS UNITS	ALV-1.5A (715303)	ALV-2.5A (715703)
	20 / 50	40 / 100
LLAMADA SIMULTANEA SIMULTANEOUS CALLING	3	5

SECCIONES Y CONEXIONES RECOMENDADAS RECOMMENDED SECTIONS AND CONNECTIONS

SECCIONES WIRING SECTIONS	HASTA 100m UP TO 100m
+ – Z Va Vb	0.22mm | AWG22
EL CABLEADO NO DEBE PASAR CERCA DE LA LINEA ELECTRICA WIRING MUST NOT BE RUN CLOSE TO THE ELECTRICAL LINE	

CAT 5/6/FTP	AUTA
	+
	–
	–
	Z
100% COBRE | 100% COPPER	

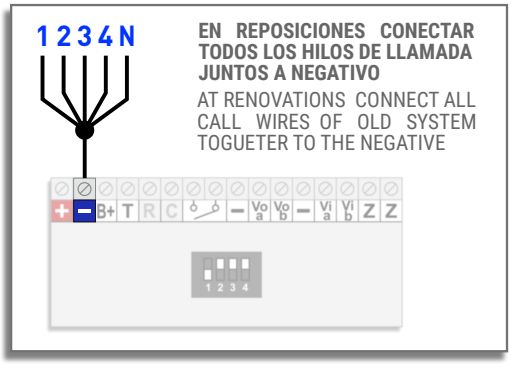

GESTIÓN DE ABREPUERTAS DOOR OPENER MANAGEMENT

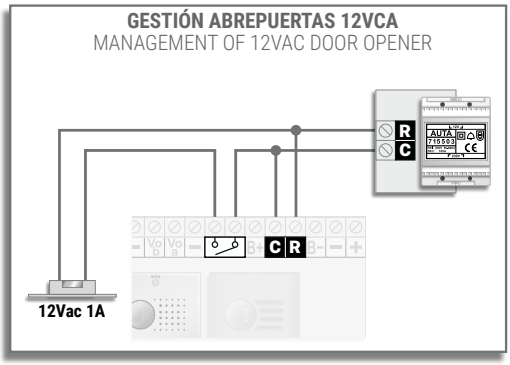

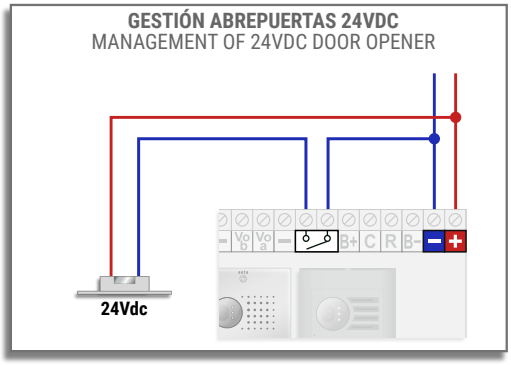

VALOR DE RESIS. FINAL MULTI-VERTICAL END OF LINE RESIS. VALOUR FOR MULTI-RISER

Nº VERTICALES Nº OF RISERS	
1x (10K)	7x (68K)
2x (22K)	8x (82K)
3x (33K)	9x (82K)
4x (39K)	10x (100K)
5x (56K)	11x (100K)
6x (56K)	12x (120K)

auta

SISTEMA VISUALTECH 5H

5W VISUALTECH SYSTEM

VIDEO

INSTALACIONES CON PLACA S1
SYSTEMS WITH S1 PANEL

1 Acceso 1 Access

1 Monitor ---------- 1
1 Monitor
1 Monitor PRINCIPAL + EXTENSIONES (distribución en SERIE) ---------- 2
1 MAIN monitor + EXTENSIONS (SERIAL distribution)
1 Monitor PRINCIPAL + EXTENSIONES (distribución en ESTRELLA) ---------- 3
1 MAIN monitor + EXTENSIONS (STAR distribution)

Multi-Acceso Multi-Access

2 Accesos. Conexión en SERIE ---------- 4
2 Accesses. SERIAL connection
2 Accesos. Conexión en ESTRELLA ---------- 5
2 Accesses. STAR connection
Multi-Acceso. Conexión en SERIE ---------- 6
Multi-Access. SERIAL connection
Multi-Acceso. Conexión en ESTRELLA ---------- 7
Multi-Access. STAR connection

INSTALACIONES MULTI-VIVIENDA
SYSTEMS WITH MULTI-FLAT

1 Acceso 1 Access

Multi-Vivienda (Distribución por PLANTA) ---------- 8
Multi-Flat (FLOOR distribution)
Multi-Vivienda (Distribución en SERIE) ---------- 9
Multi-Flat (SERIAL distribution)
Multi-Vivienda (Distribución MIXTA) ---------- 10
Multi-Flat (MIXED distribution)

Multi-Acceso Multi-Access

2 Accesos. Conexión en SERIE ---------- 11
2 Accesses. SERIAL connection
2 Accesos. Conexión en ESTRELLA ---------- 12
2 Accesses. STAR connection
Multi-Acceso. Conexión en SERIE ---------- 13
Multi-Access. SERIAL connection
Multi-Acceso. Conexión en ESTRELLA ---------- 14
Multi-Access. STAR connection

INSTALACIONES MULTI-EDIFICIO
SYSTEMS WITH MULTI-BUILDING

1 Acceso Común y hasta 63 Edificios
1 Common access and up to 63 Buildings

Distribución en SERIE ---- 15
SERIAL distribution

Distribución en ESTRELLA ---- 16
STAR distribution

2 Accesos Comunes y hasta 63 Edificios
2 Common accesses and up to 63 Buildings

Conexión en SERIE ---- 17
SERIAL connection

Conexión en ESTRELLA ---- 18
STAR connection

Multi-Accesos Comunes y hasta 63 Edificios (Edificio SIN placa) ---- 19
Common multi-accesses and up to 63 Buildings (Building WITHOUT panel)

Multi-Accesos Comunes y hasta 63 Edificios (Edificio SOLO AUDIO) ---- 20
Common multi-accesses and up to 63 Buildings (Building WITHOUT panel)

Multi-Accesos Comunes y hasta 63 Edificios (Edificio con Multi-Acceso)
Common multi-accesses and up to 63 Buildings (Building with Multi-Access)

Conexión en SERIE ---- 21
SERIAL connection

Conexión en ESTRELLA ---- 22
STAR connection

INSTALACIONES CON CENTRAL DE CONSERJERÍA CCI
SYSTEMS WITH CCI SWITCHBOARD

Edifico individual ---- 23
Individual building

Sistemas MULTI-EDIFICIO ---- 24
Systems with MULTI-BUILDING

Instalaciones especiales Special Installations

Multi-Acceso + CCI ---- 25
Multi-Access + CCI

CCI + Multi-Vivienda ---- 26
CCI + Multi-Flat

DISTRIBUCIÓN DE VIVIENDAS
FLATS DISTRIBUTION

Distribución por PLANTA FLOOR distribution ---- 27

Distribución en SERIE SERIAL distribution ---- 28

Distribución MIXTA MIXED distribution ---- 29

GUÍA DE INSTALACIÓN ---- 30
INSTALLATION GUIDE

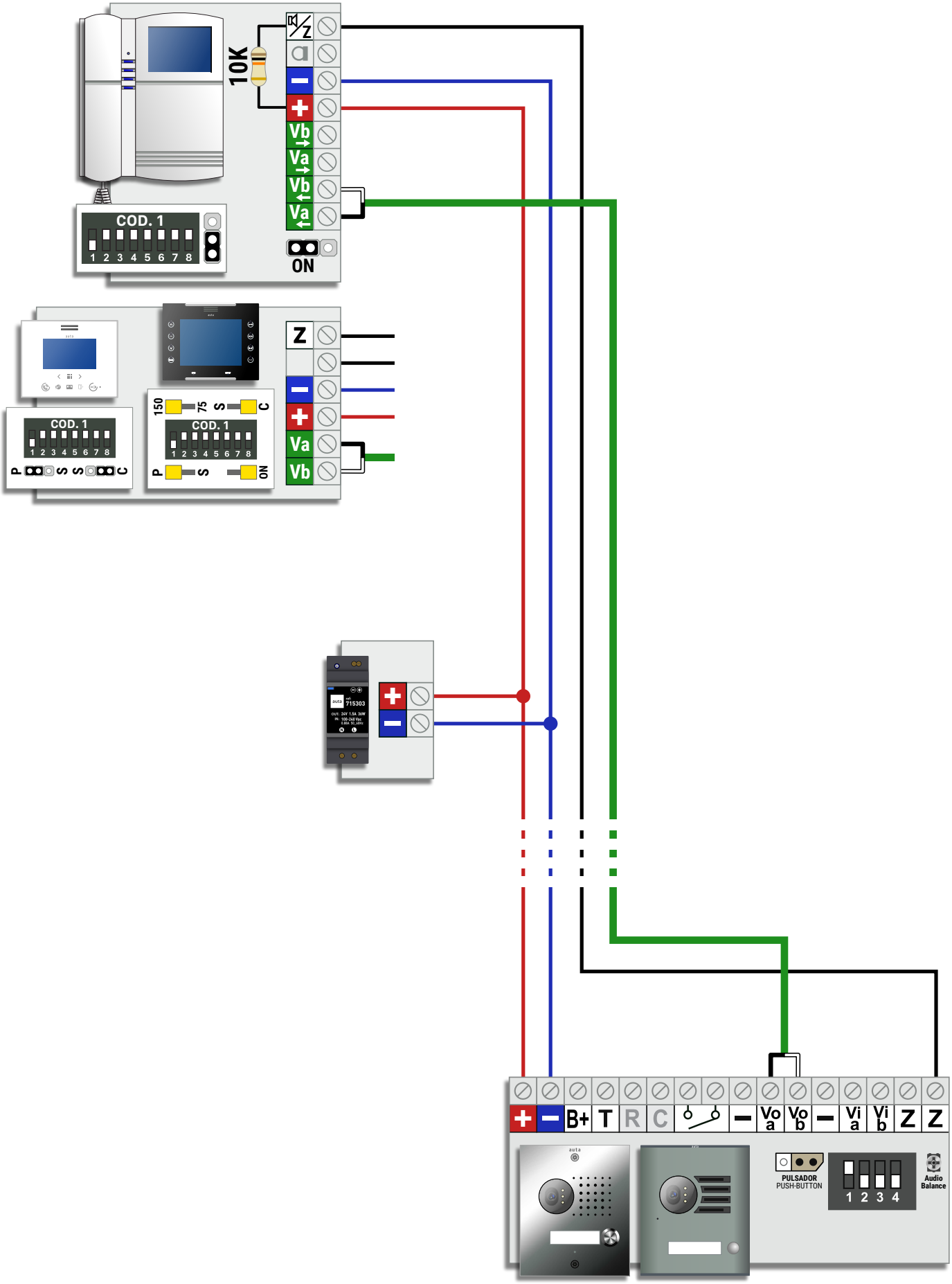
10K
COD. 1
1 2 3 4 5 6 7 8
ON
Vb
Va
Vb
Va
Z
COD. 1
1 2 3 4 5 6 7 8
P S S C
150 75 S C
COD. 1
1 2 3 4 5 6 7 8
P S ON
Z
Va
Vb
715303
B+ T R C
Vo a Vo b
Vi a Vi b Z Z
PULSADOR
PUSH-BUTTON
1 2 3 4
Audio Balance

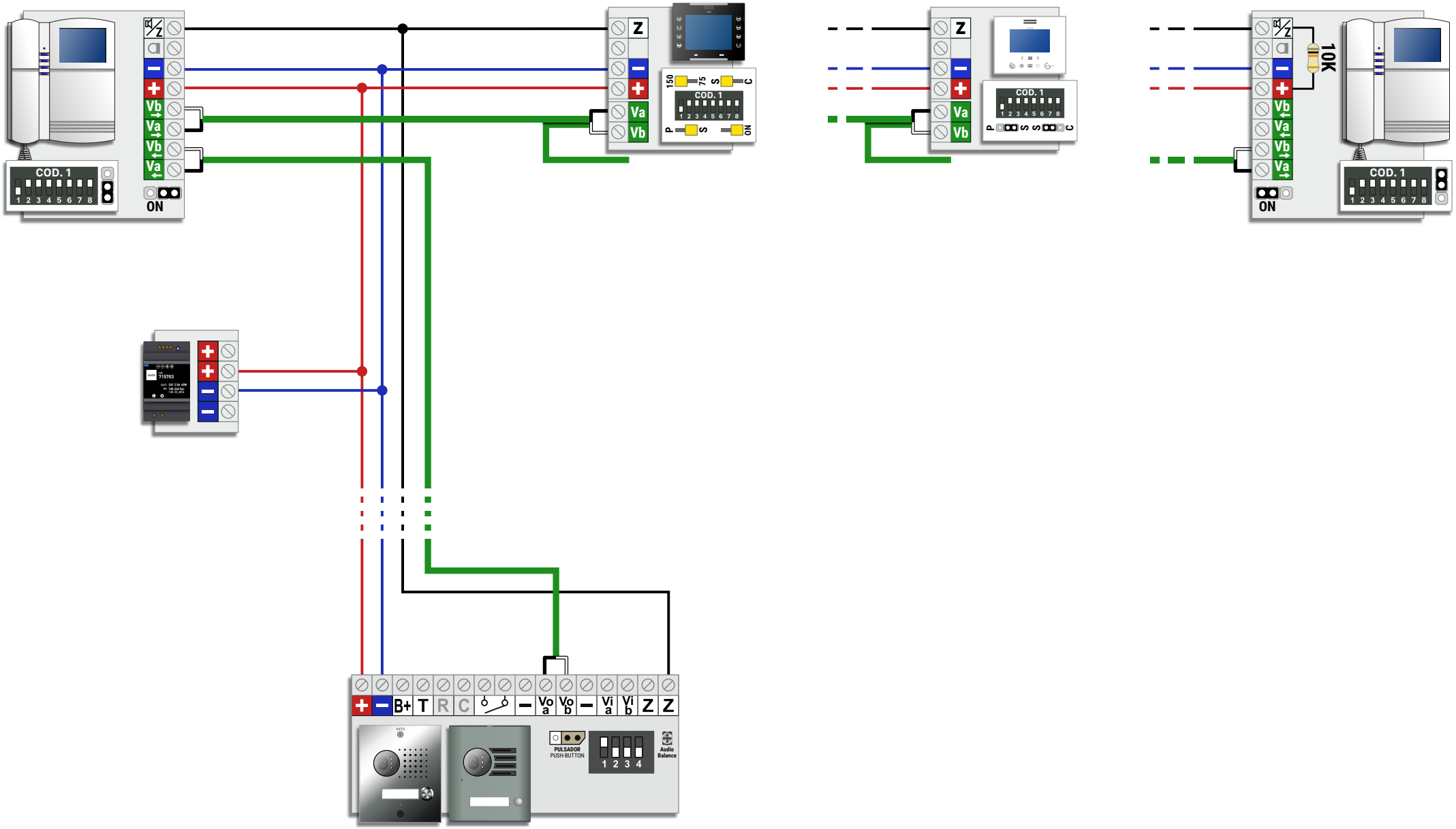
COD. 1
1 2 3 4 5 6 7 8
ON
Z
Vb
Va
150
75
S
C
P
10K
715703
B+
T
R
C
Vo a
Vo b
Vi a
Vi b
PULSADOR
PUSH-BUTTON
Audio Balance

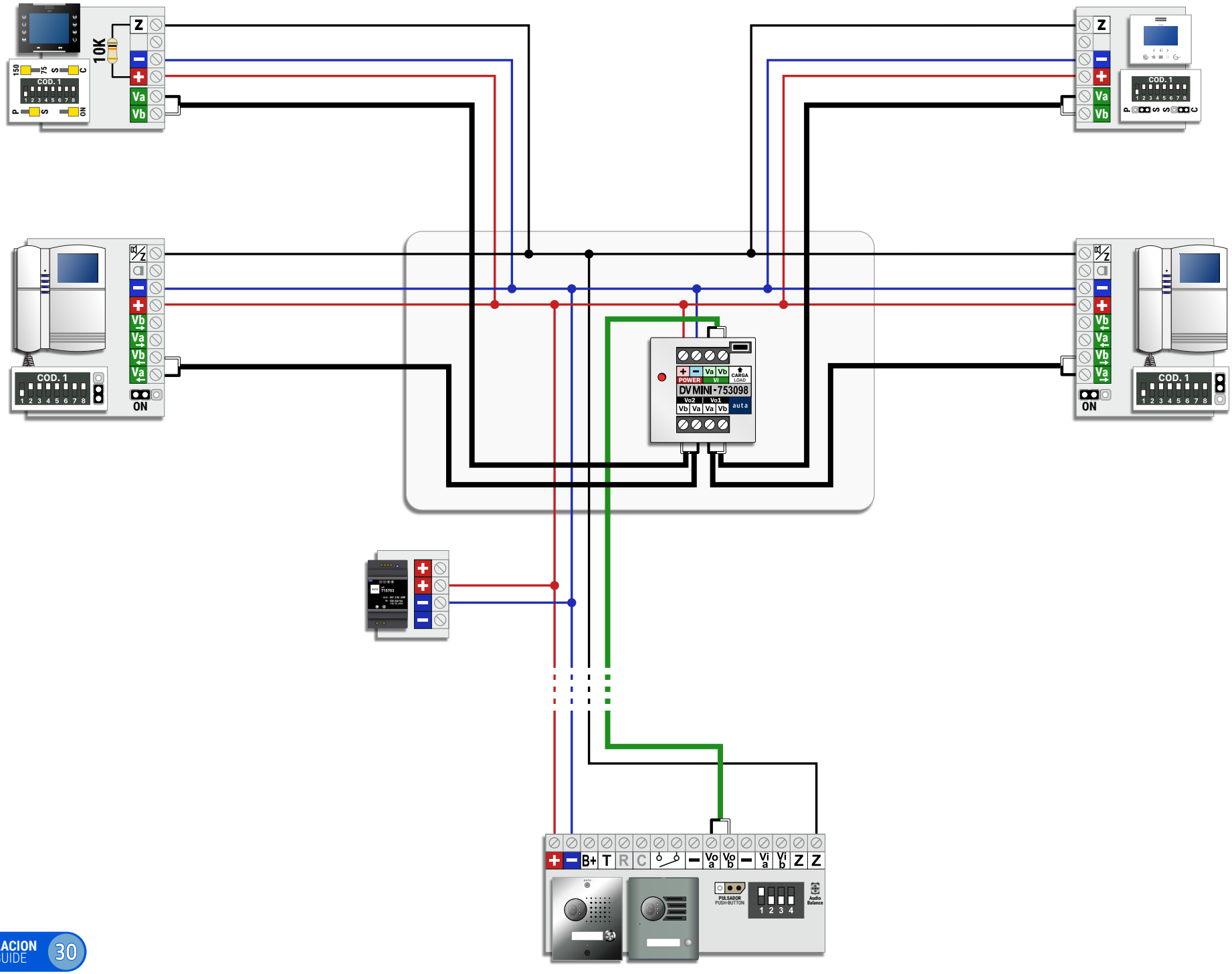
10K
COD. 1
ON
DV MINI - 753098
POWER
CARGA
LOAD
auta
PULSADOR
PUSH-BUTTON
Audio Balance

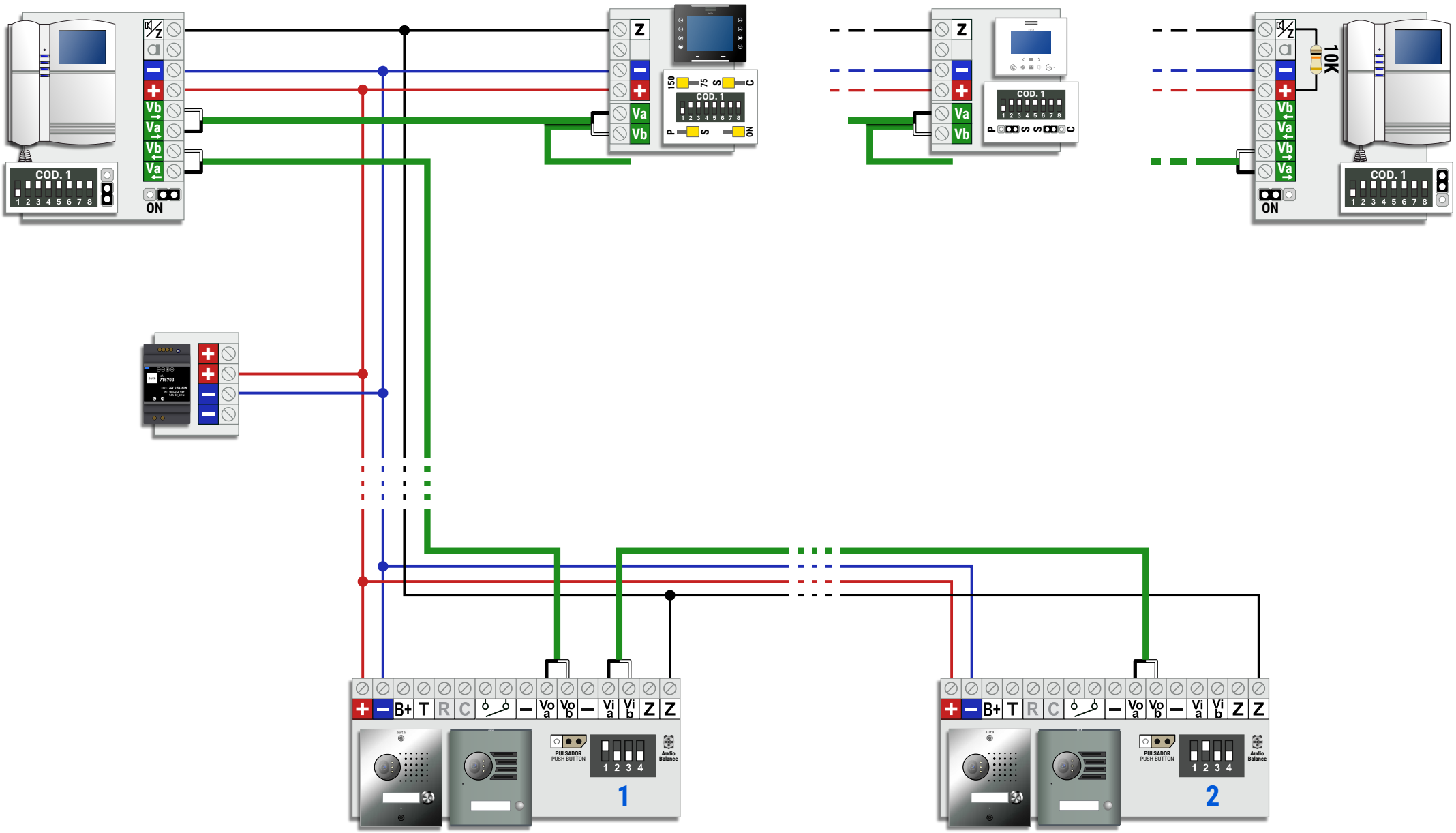
COD. 1
ON
Z
Va
Vb
150
75
S
C
P
10K
B+
T
R
C
Vo a
Vo b
Vi a
Vi b
PULSADOR
PUSH-BUTTON
Audio Balance
1
2

2 ACCESOS (S1) -- M. PRINCIPAL + EXTENSIONES (ESTRELLA)

2 ACCESSES (S1) -- MAIN M. + EXTENSIONS (STAR)

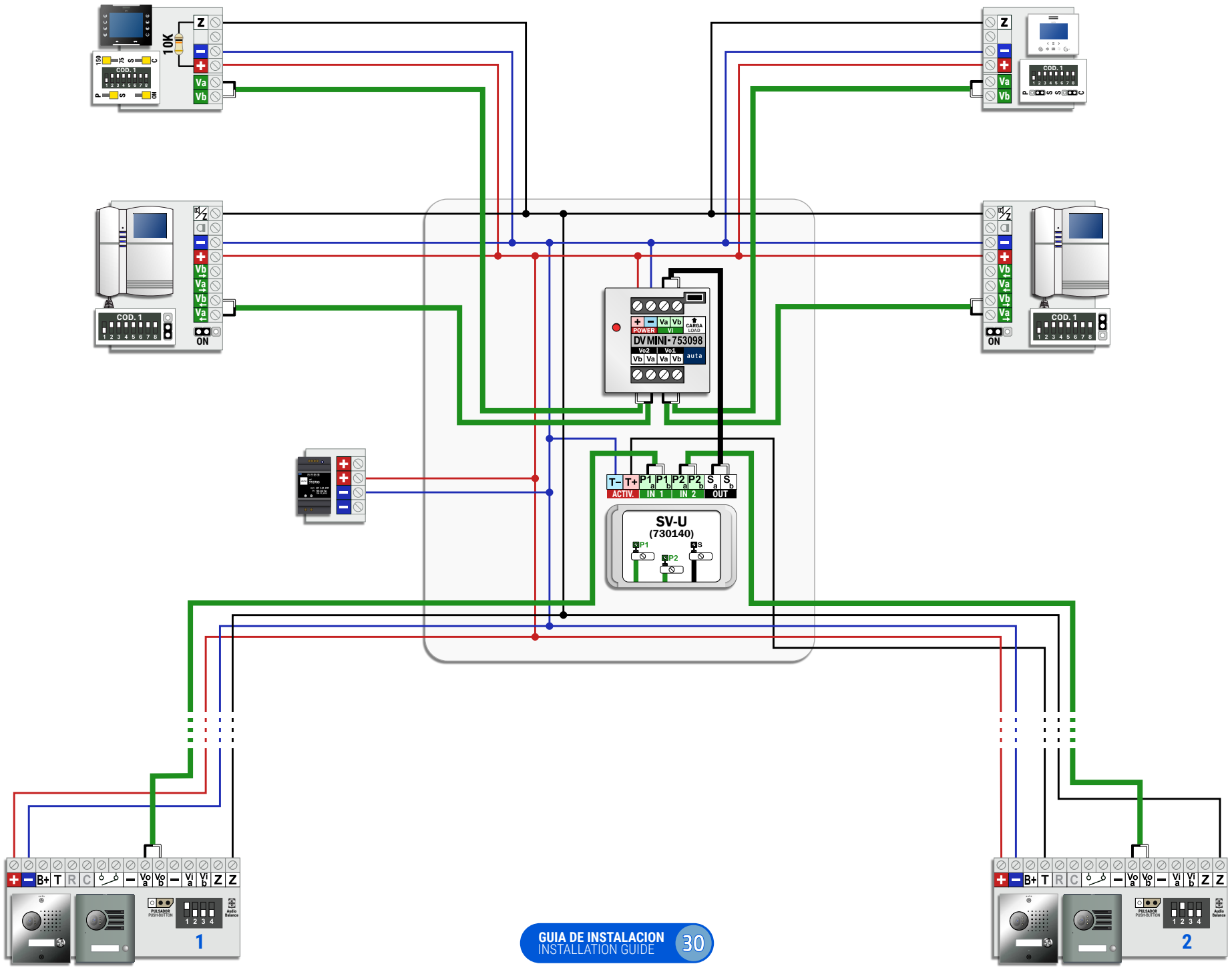

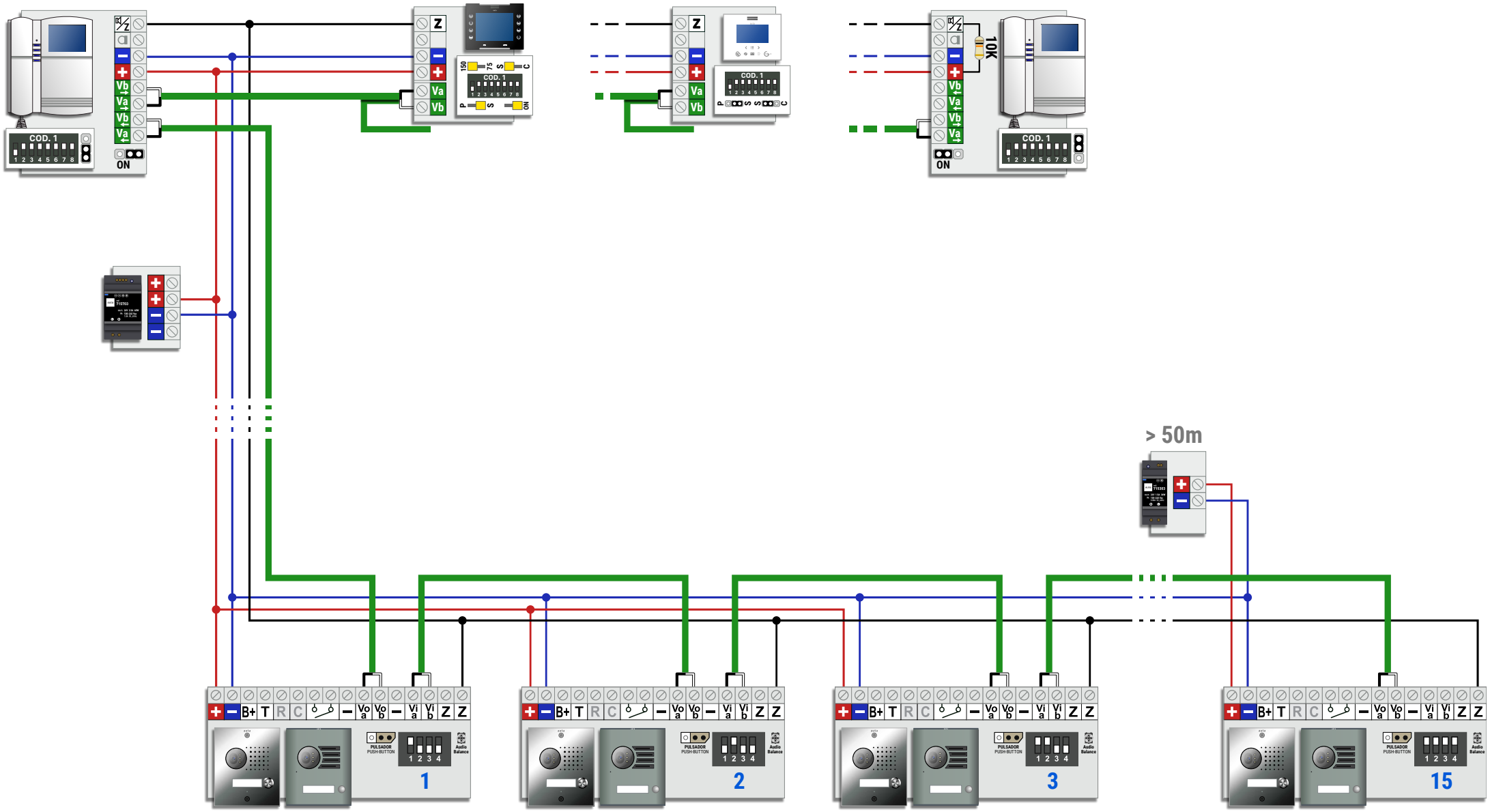
COD. 1
ON
Z
Va
Vb
10K
> 50m
B+ T R C Voa Vob Via Vib Z Z
PULSADOR PUSH-BUTTON
1 2 3 4
Audio Balance
1
2
3
15

MULTI-ACCESO (S1) -- M. PRINCIPAL + EXTENSIONES (ESTRELLA)

MULTI-ACCESS (S1) -- MAIN M. + EXTENSIONS (STAR)

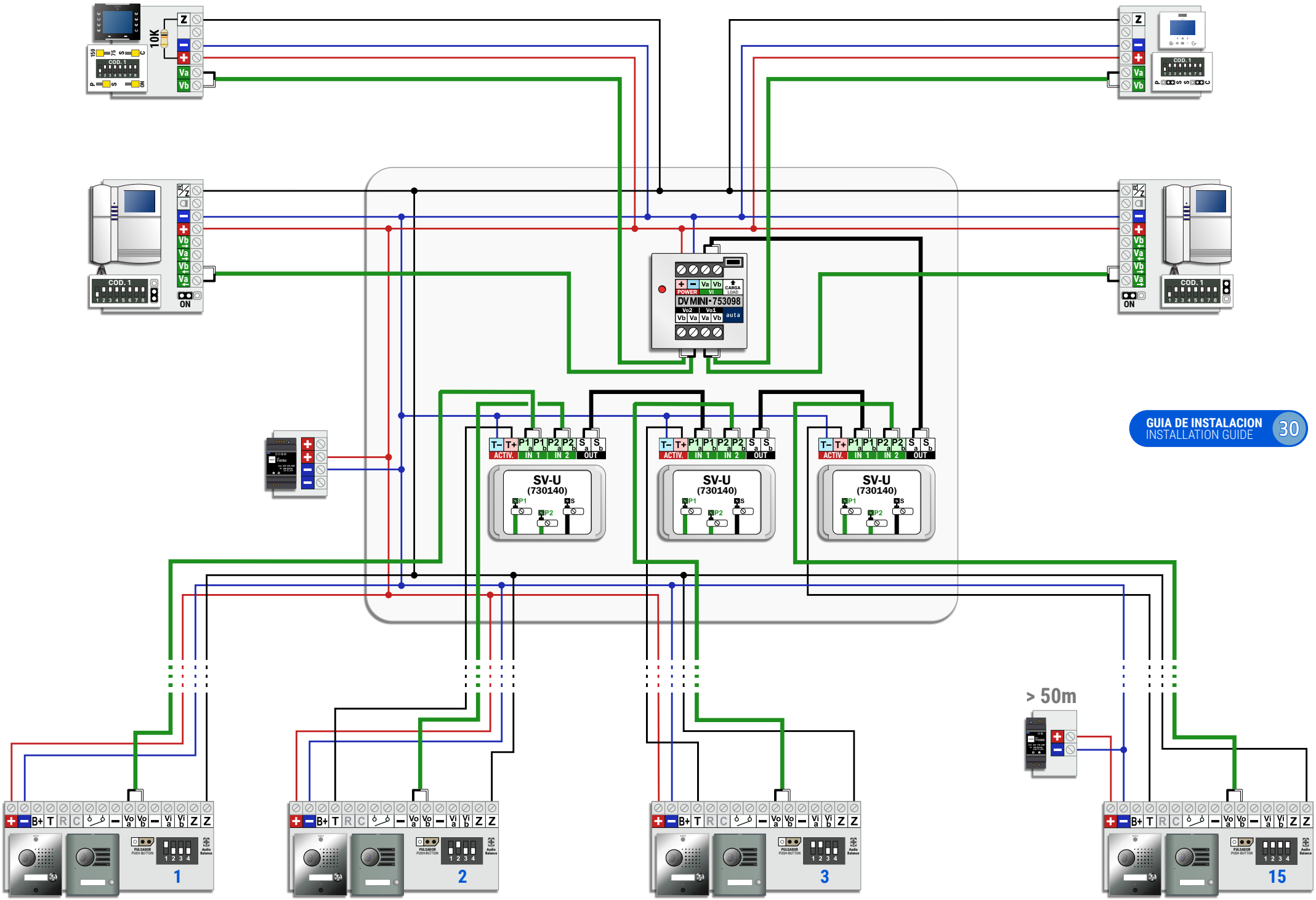

GUIA DE INSTALACION
INSTALLATION GUIDE
30

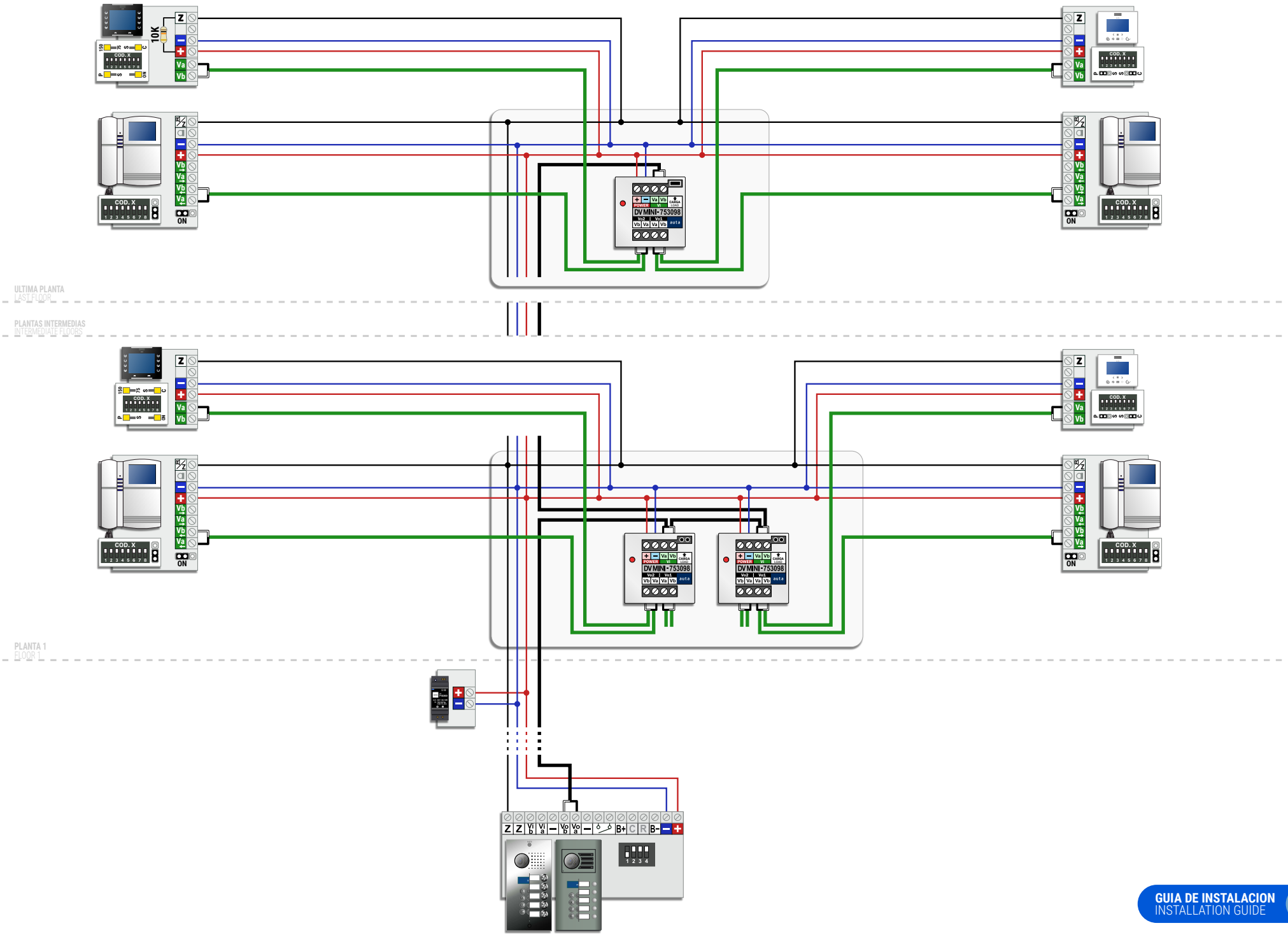
10K
COD. X
ON
DV MINI-753098
ULTIMA PLANTA
LAST FLOOR
PLANTAS INTERMEDIAS
INTERMEDIATE FLOORS
PLANTA 1
FLOOR 1

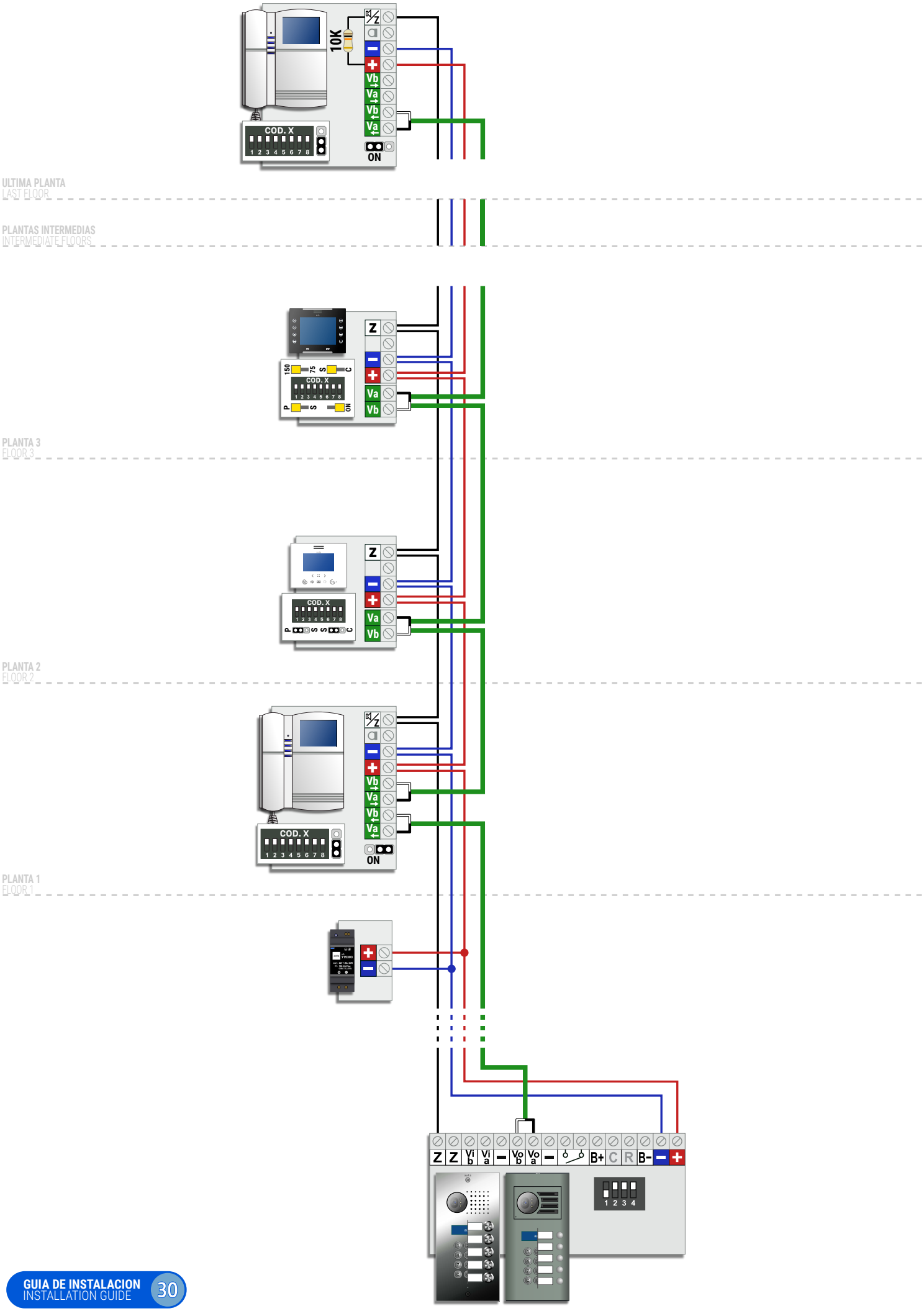
10K
COD. X
1 2 3 4 5 6 7 8
Vb
Va
Vb
Va
ON
ULTIMA PLANTA
LAST FLOOR
PLANTAS INTERMEDIAS
INTERMEDIATE FLOORS
Z
Va
Vb
150
75
S
C
P
PLANTA 3
FLOOR 3
PLANTA 2
FLOOR 2
PLANTA 1
FLOOR 1
Z Z Vib Via Vob Voa B+ C R B-
1 2 3 4

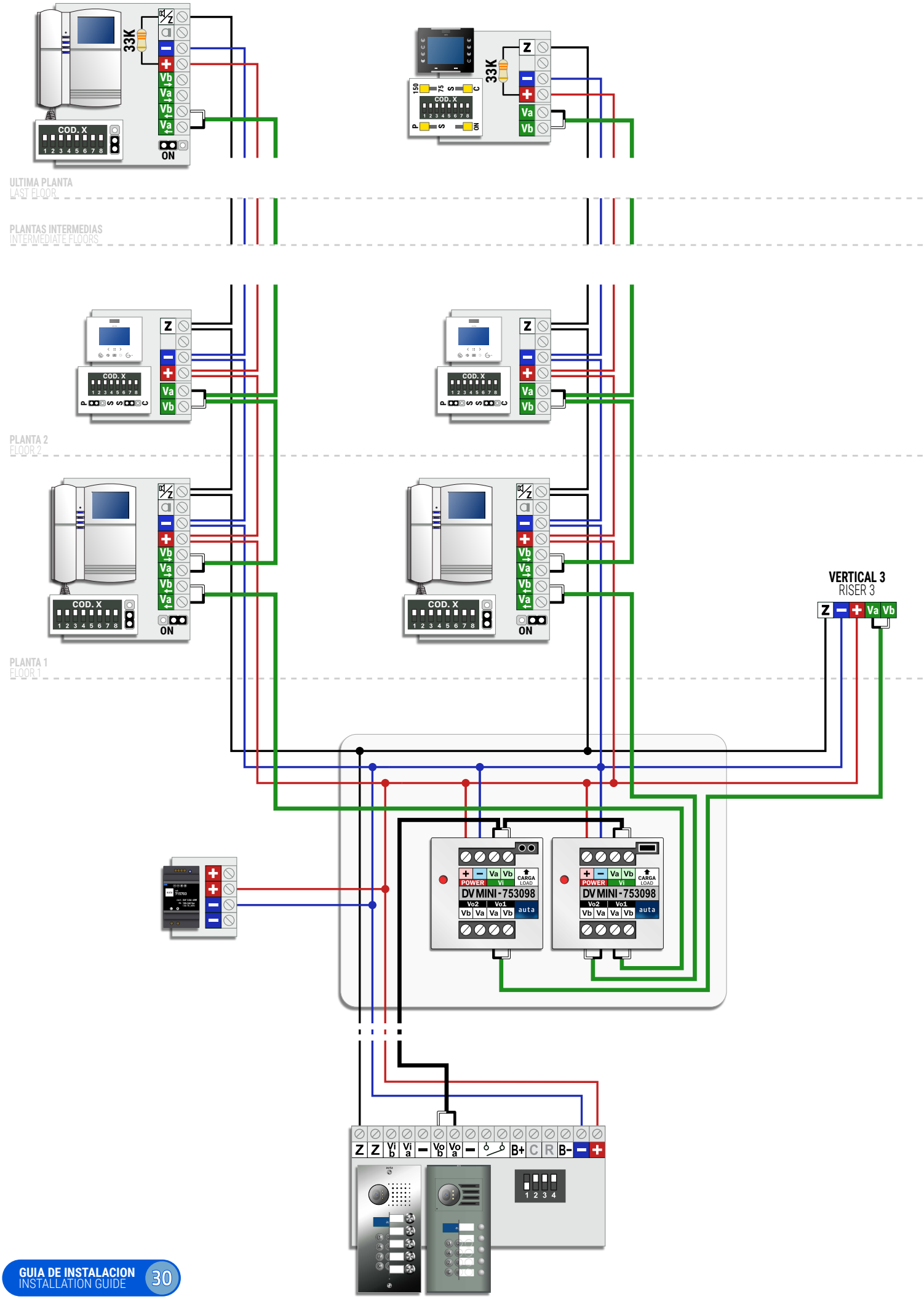
33K
COD. X
ON
Z
Va
Vb
ULTIMA PLANTA
LAST FLOOR
PLANTAS INTERMEDIAS
INTERMEDIATE FLOORS
PLANTA 2
FLOOR 2
PLANTA 1
FLOOR 1
VERTICAL 3
RISER 3
DV MINI-753098
POWER
CARGA
LOAD
Vi
Vo2
Vo1
auta
B+
C
R
B-

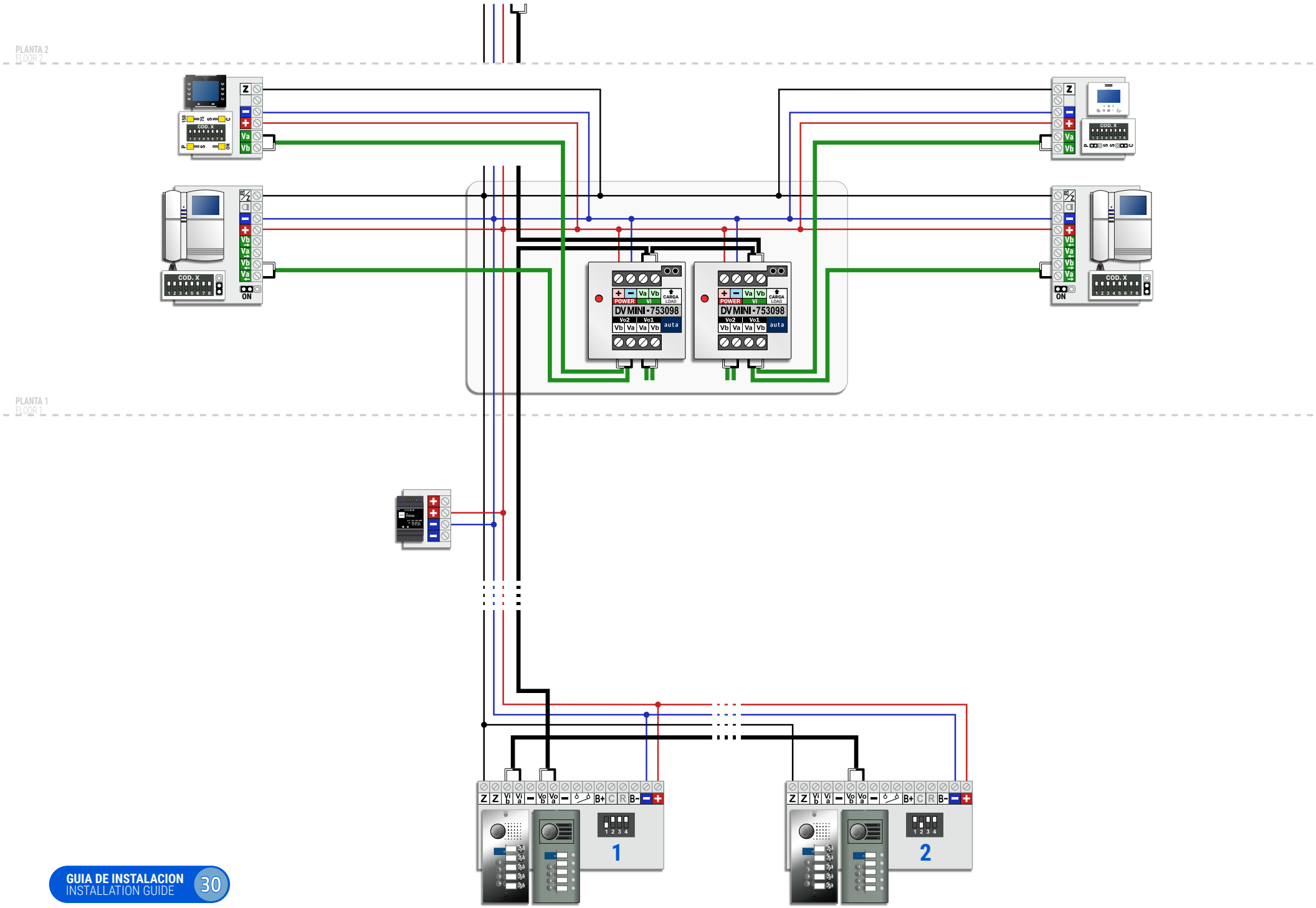
PLANTA 2
FLOOR 2
PLANTA 1
FLOOR 1
COD. X
ON
DV MINI - 753098
POWER
CARGA
LOAD
auta
1
2

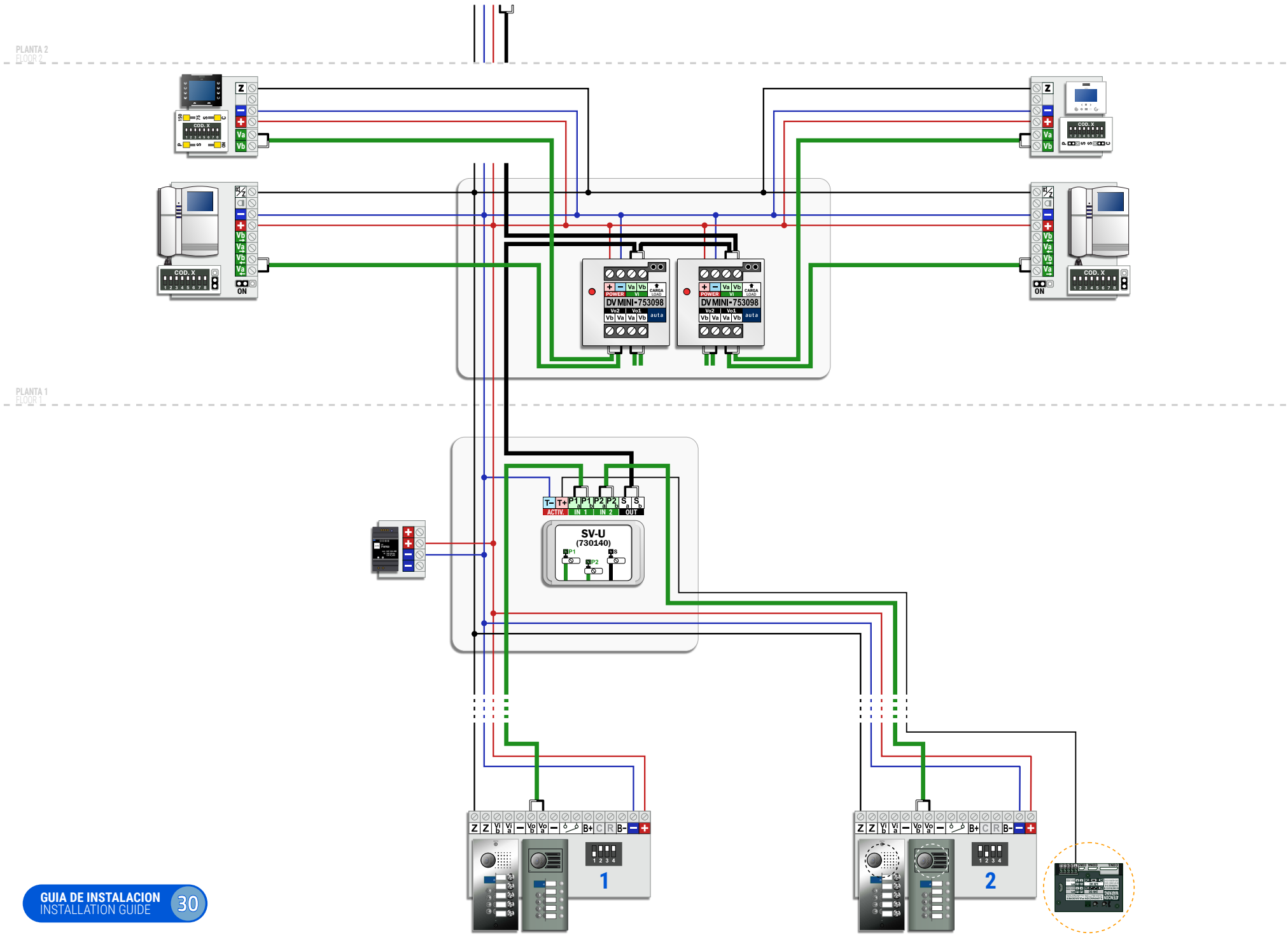
PLANTA 2
FLOOR 2
PLANTA 1
FLOOR 1
DV MINI-753098
SV-U
(730140)
1
2

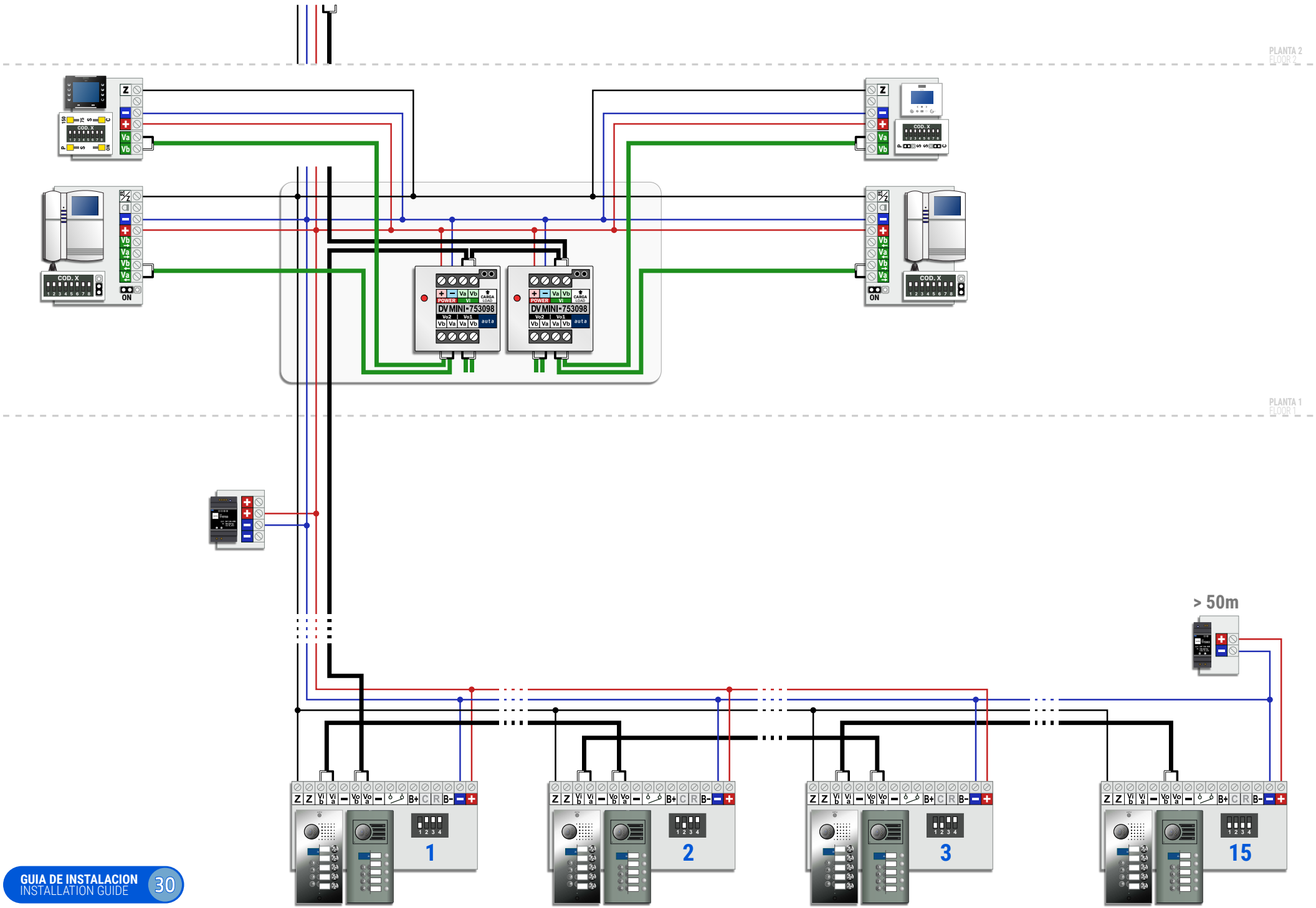
PLANTA 2
FLOOR 2
PLANTA 1
FLOOR 1
DV MINI-753098
DV MINI-753098
> 50m
1
2
3
15

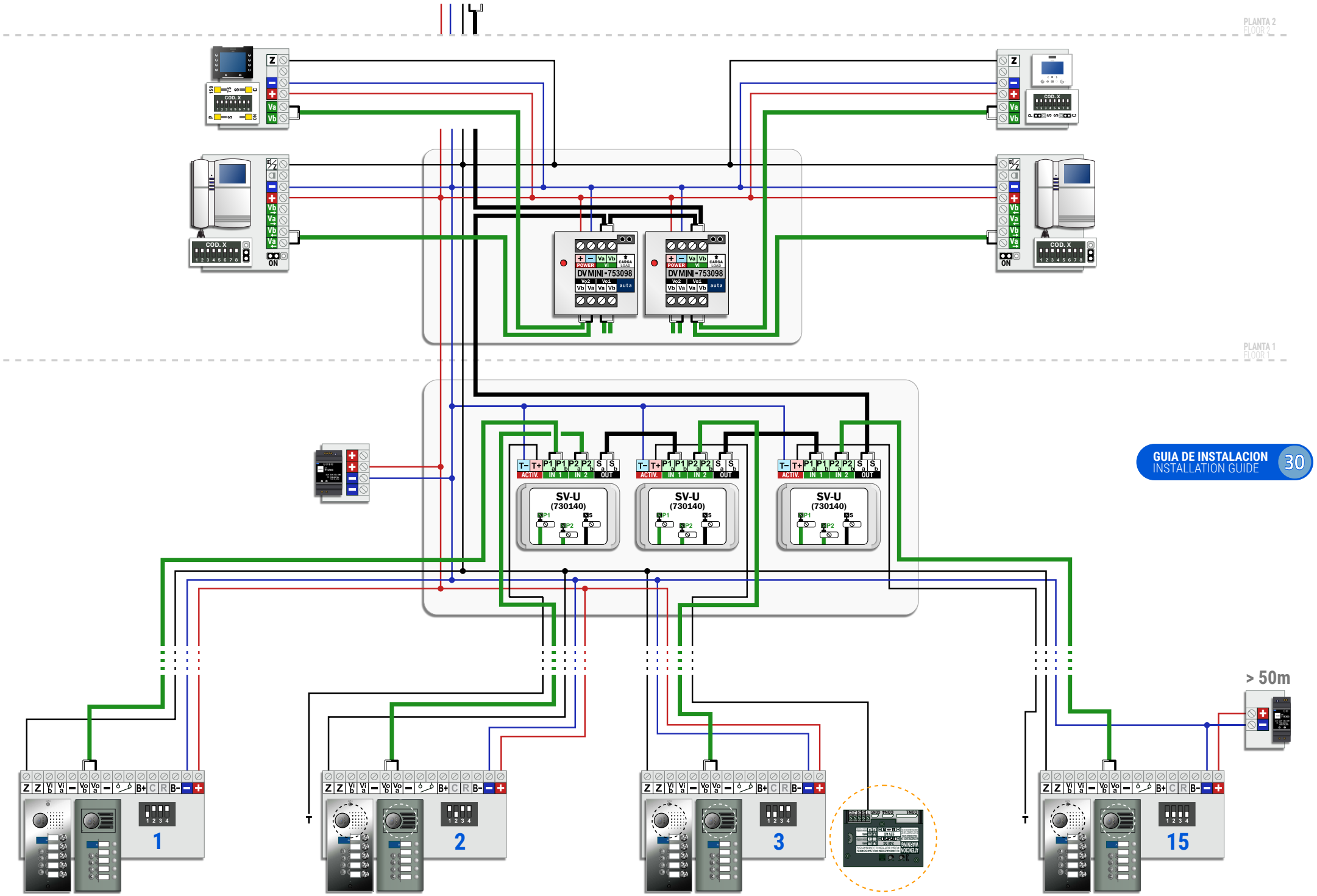

GUIA DE INSTALACION
INSTALLATION GUIDE
30

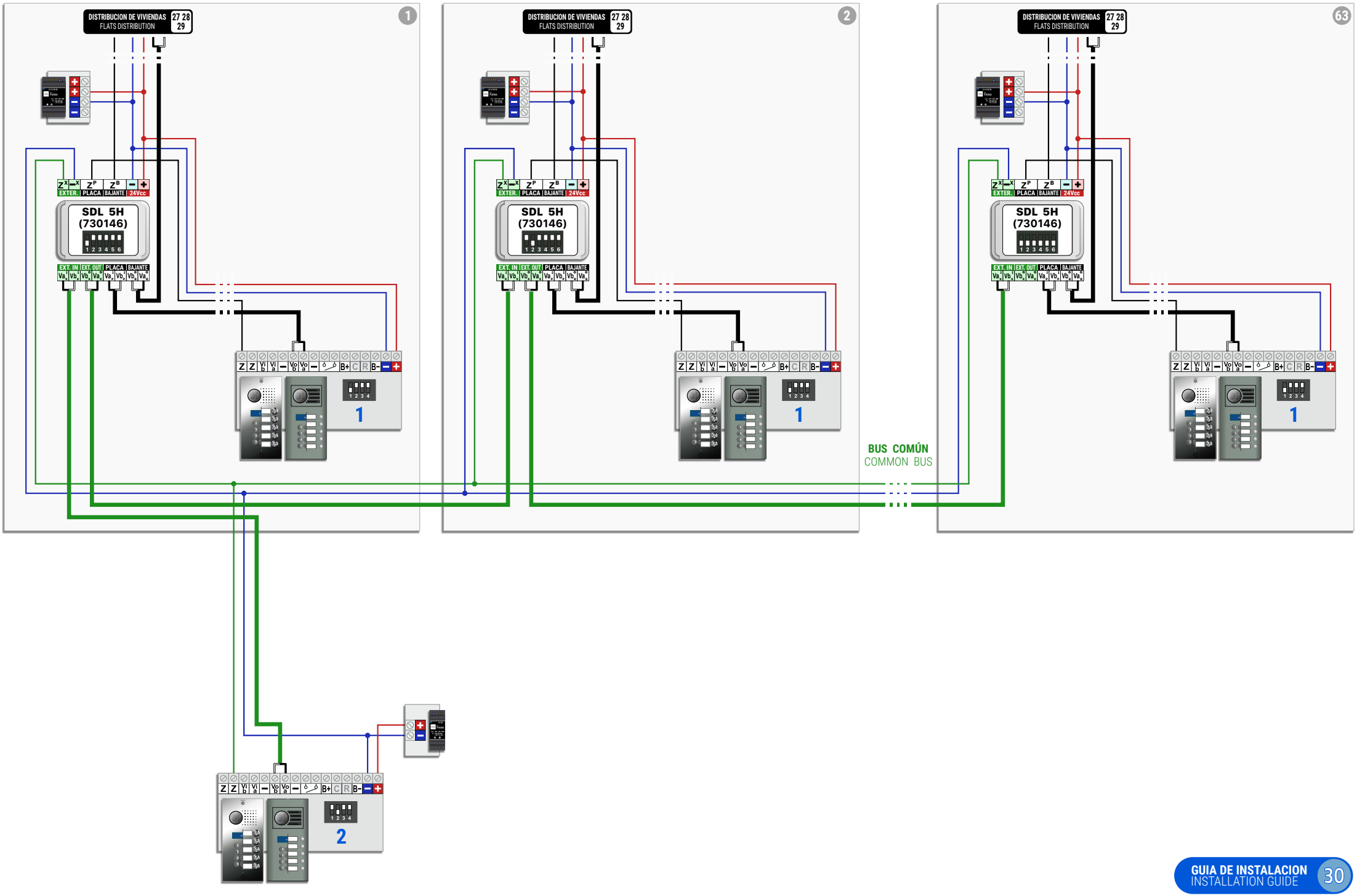
DISTRIBUCION DE VIVIENDAS
FLATS DISTRIBUTION
27 28
29
1
2
63
SDL 5H
(730146)
EXTER.
PLACA
BAJANTE
24Vcc
EXT. IN
EXT. OUT
BUS COMÚN
COMMON BUS
2

1 ACCESO COMÚN Y HASTA 63 EDIFICIOS (DISTRIBUCIÓN EN ESTRELLA)

1 COMMON ACCESS AND UP TO 63 BUILDINGS (STAR DISTRIBUTION)

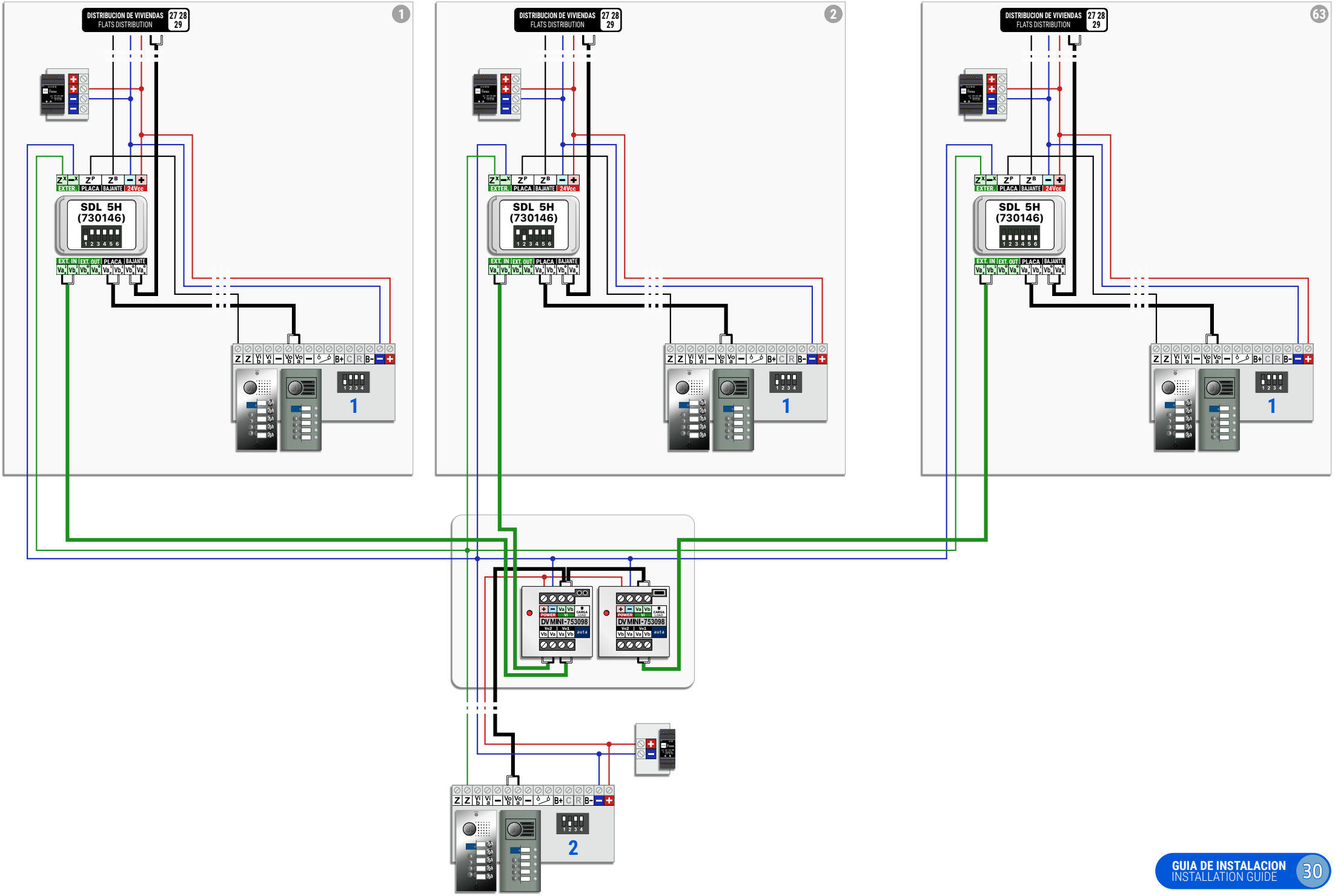

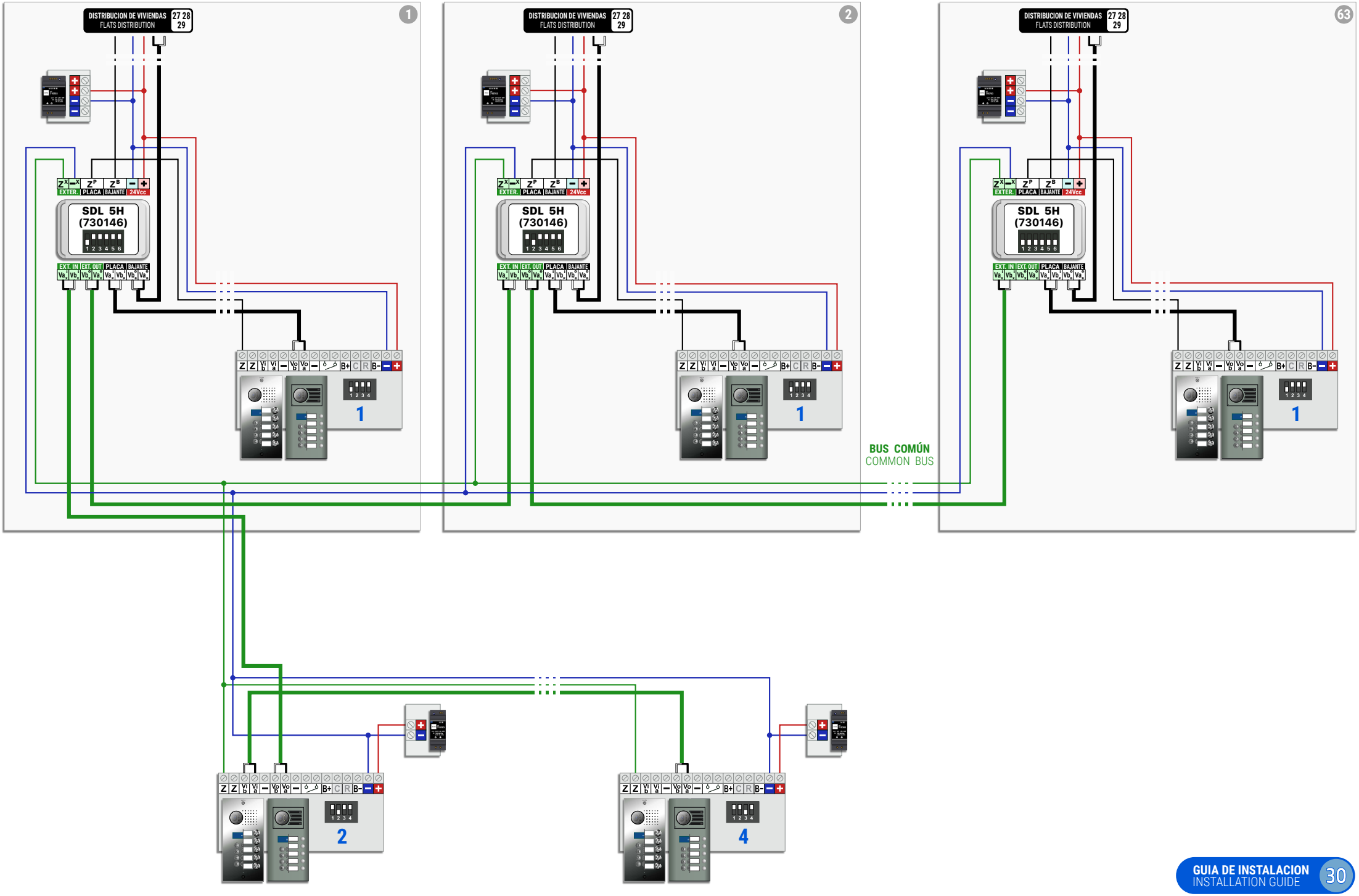
DISTRIBUCION DE VIVIENDAS
FLATS DISTRIBUTION
27 28
29
1
2
63
SDL 5H
(730146)
EXTER.
PLACA
BAJANTE
24Vcc
EXT. IN
EXT. OUT
BUS COMÚN
COMMON BUS
1
2
4

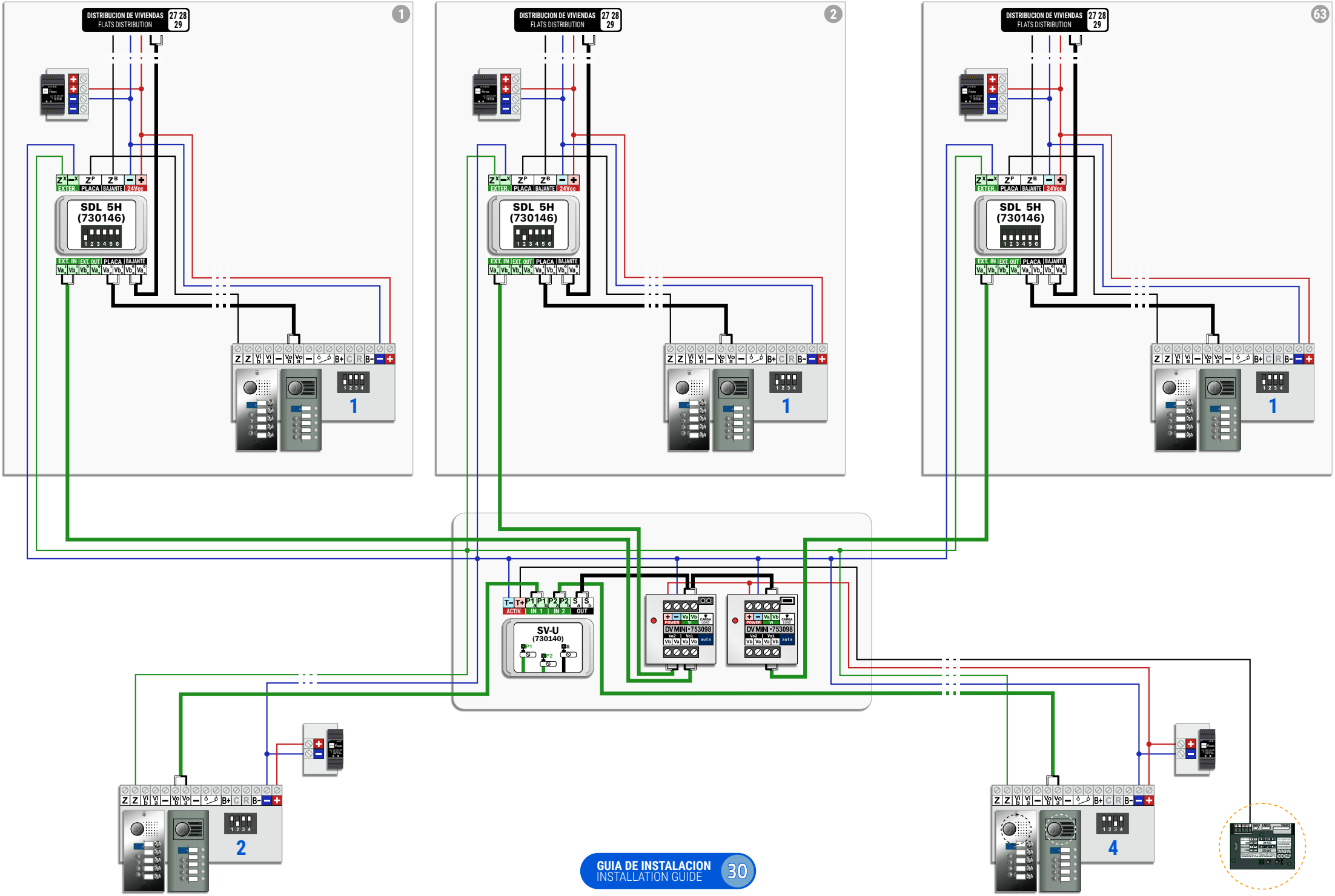
DISTRIBUCION DE VIVIENDAS
FLATS DISTRIBUTION
27 28
29
1
2
63
SDL 5H
(730146)
EXTER.
PLACA
BAJANTE
24Vcc
EXT. IN
EXT. OUT
SV-U
(730140)
DV MINI-753098
2
4

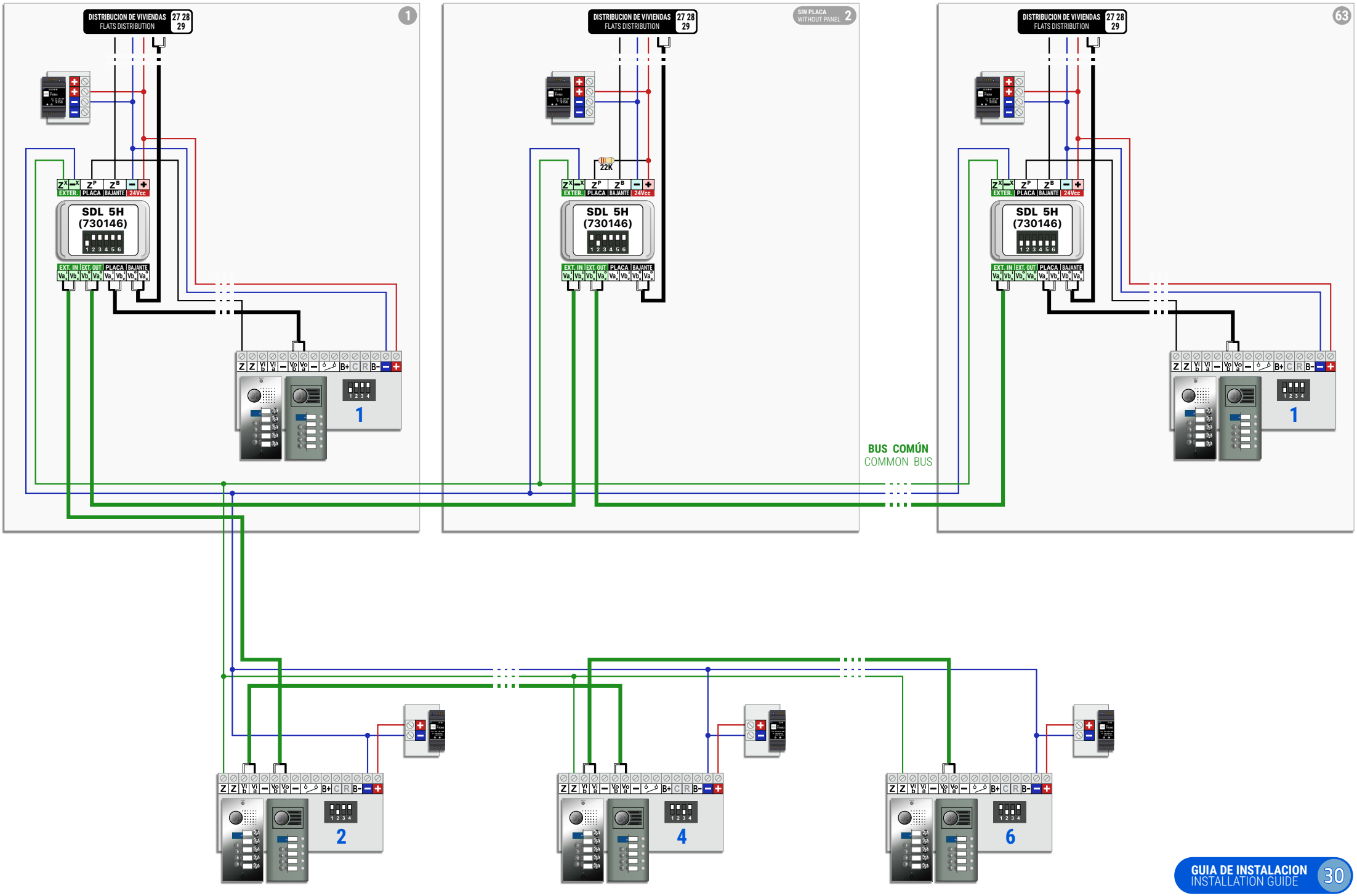
DISTRIBUCION DE VIVIENDAS
FLATS DISTRIBUTION
27 28 29
1
SIN PLACA
WITHOUT PANEL
2
63
22K
SDL 5H
(730146)
EXTER.
PLACA
BAJANTE
24Vcc
EXT. IN
EXT. OUT
BUS COMÚN
COMMON BUS
1
2
4
6

MULTI-ACCESOS COMUNES Y HASTA 63 EDIFICIOS (EDIFICIO SOLO AUDIO)

COMMON MULTI-ACCESSES AND UP TO 63 BUILDINGS (ONLY AUDIO BUILGING)

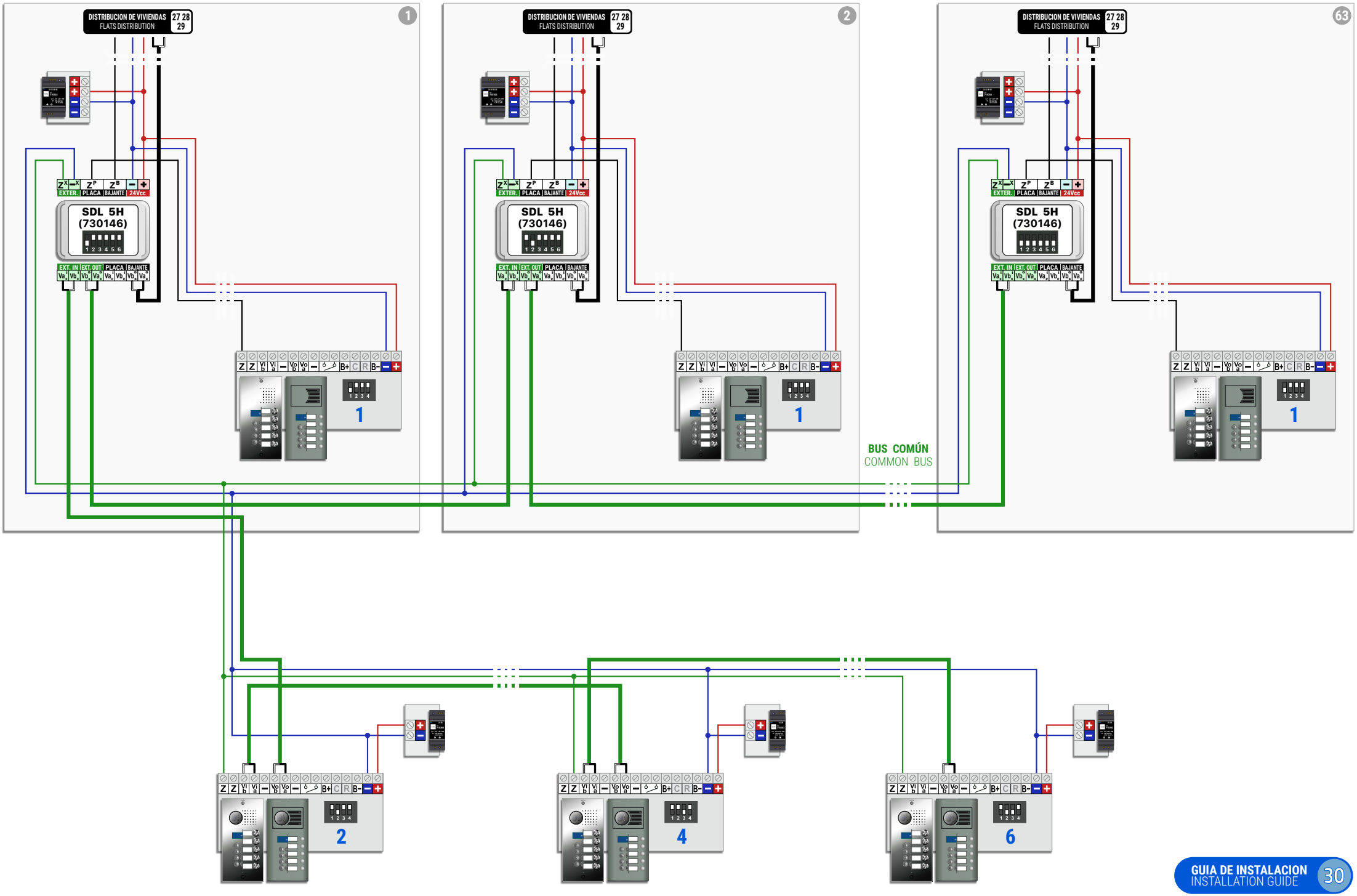

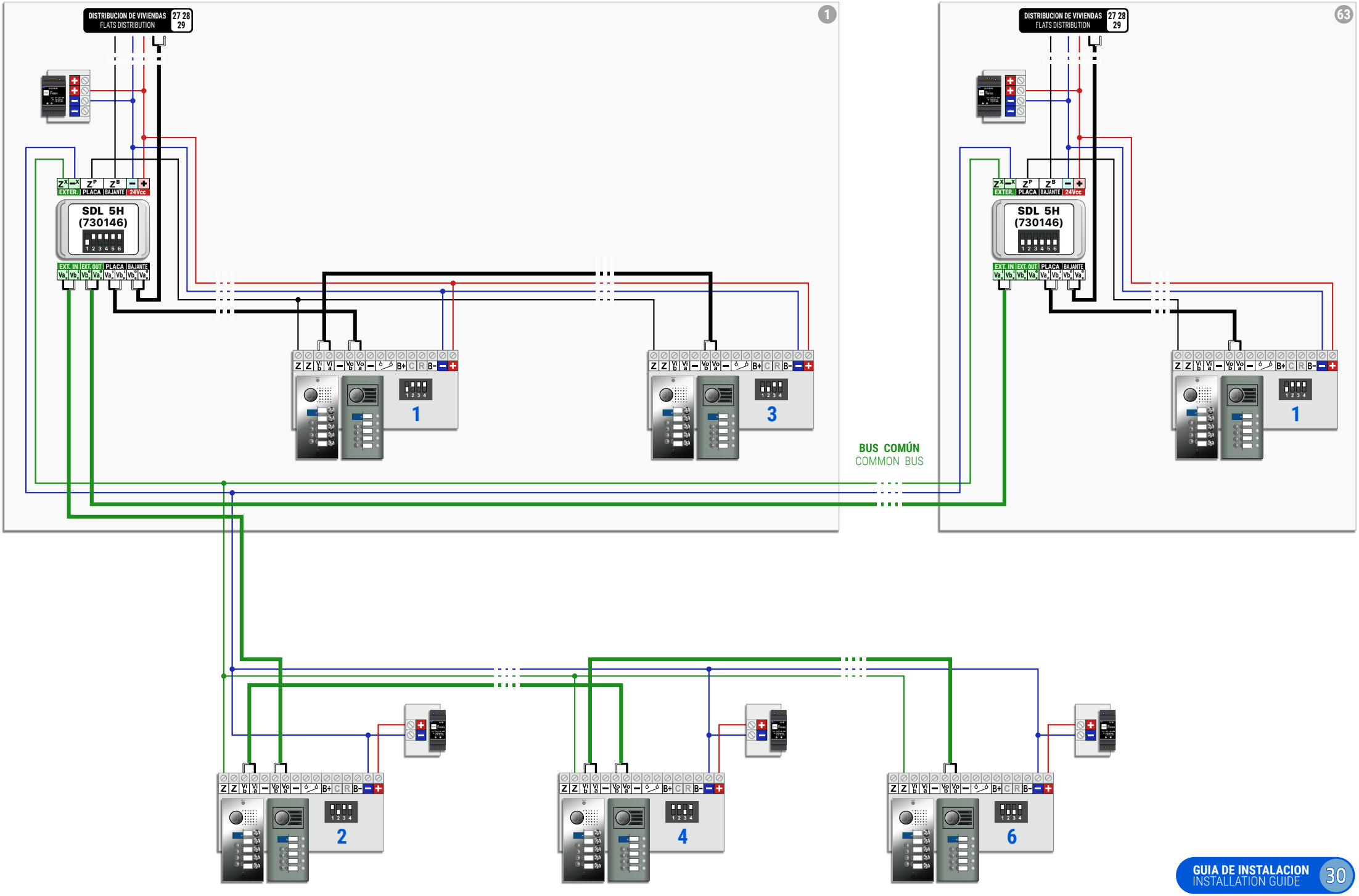
DISTRIBUCION DE VIVIENDAS
FLATS DISTRIBUTION
27 28 29
1
63
SDL 5H
(730146)
EXTER.
PLACA
BAJANTE
24Vcc
EXT. IN
EXT. OUT
BUS COMÚN
COMMON BUS
1
3
2
4
6

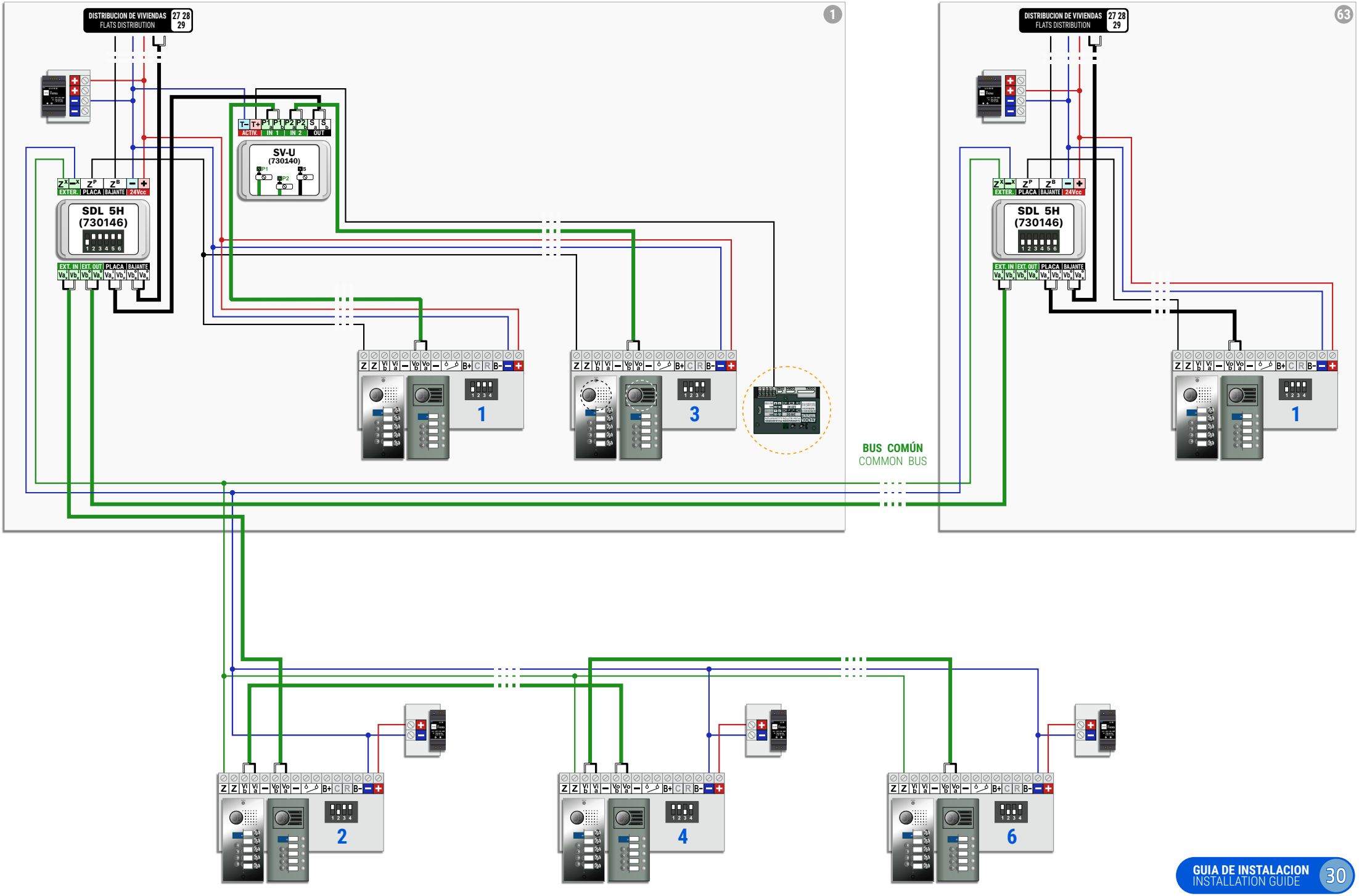
DISTRIBUCION DE VIVIENDAS
FLATS DISTRIBUTION
27 28 29
1
63
SDL 5H
(730146)
SV-U
(730140)
EXTER. PLACA BAJANTE 24Vcc
EXT. IN EXT. OUT PLACA BAJANTE
ACTIV. IN 1 IN 2 OUT
BUS COMÚN
COMMON BUS
1
3
1
2
4
6

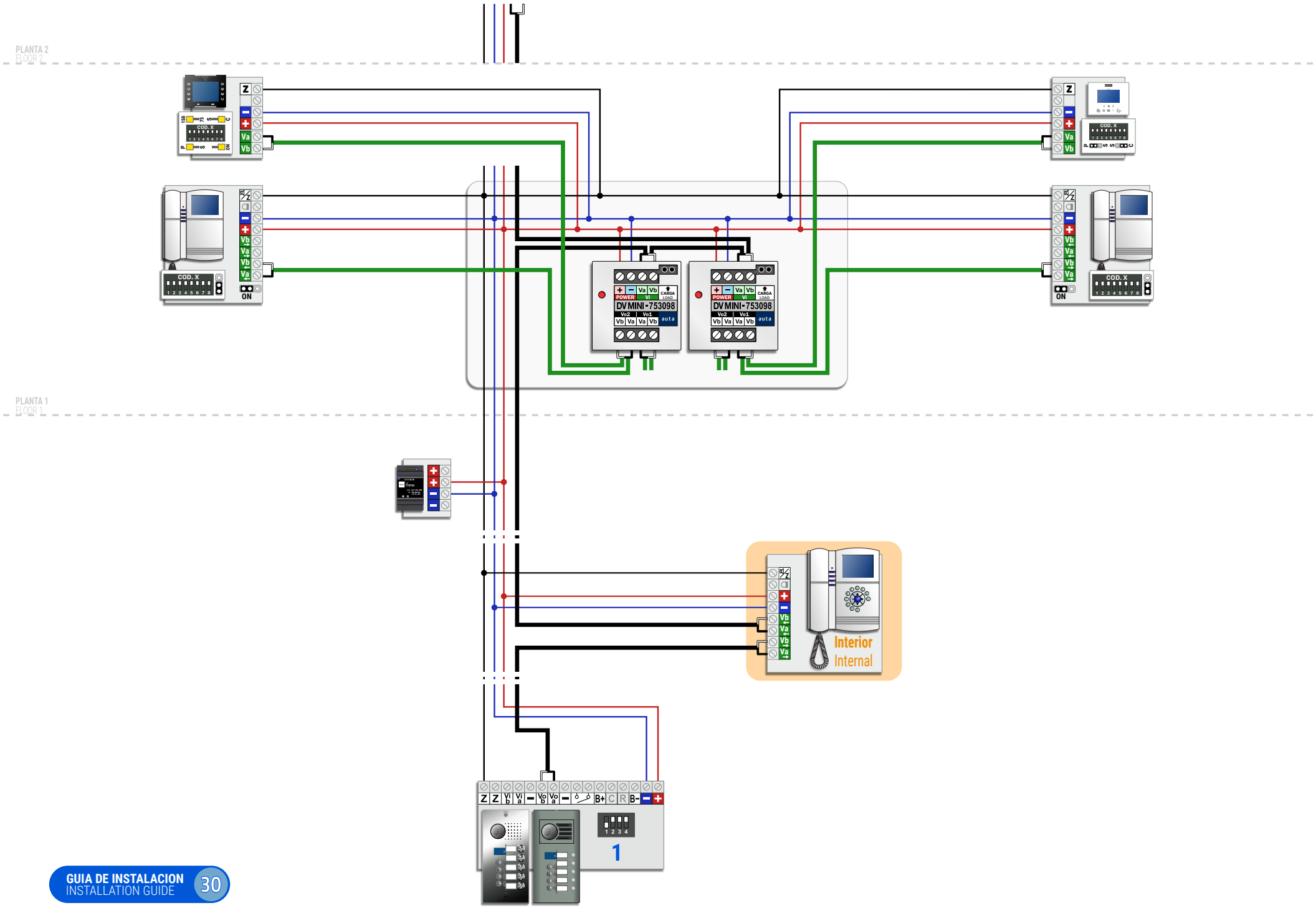
PLANTA 2
FLOOR 2
PLANTA 1
FLOOR 1
COD. X
ON
DV MINI-753098
POWER
CARGA
LOAD
auta
Interior
Internal
1

1 ACCESO COMÚN Y HASTA 63 EDIFICIOS + CCI (DISTRIBUCIÓN EN ESTRELLA)

1 COMMON ACCESS AND UP TO 63 BUILDINGS + CCI (STAR DISTRIBUTION)

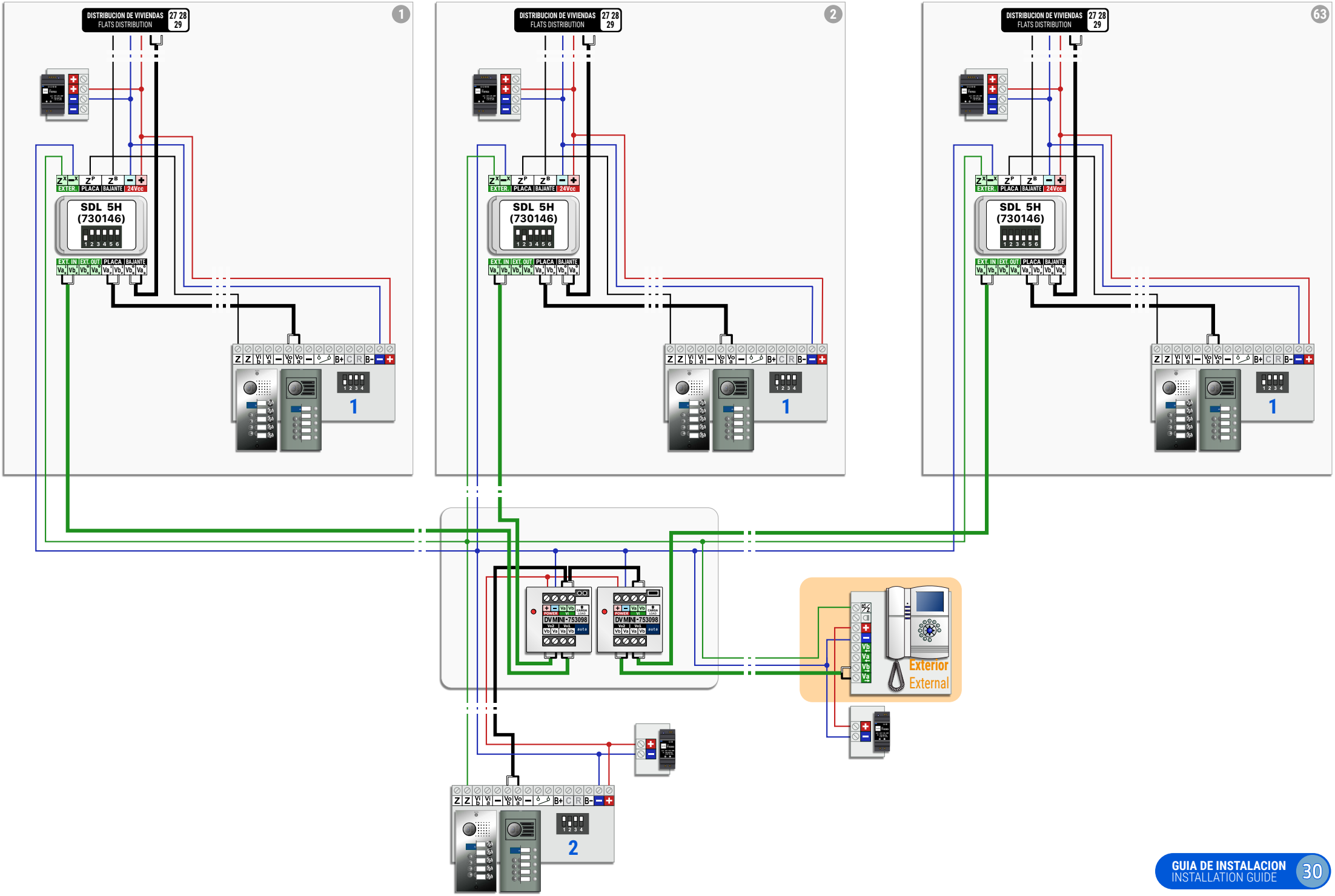

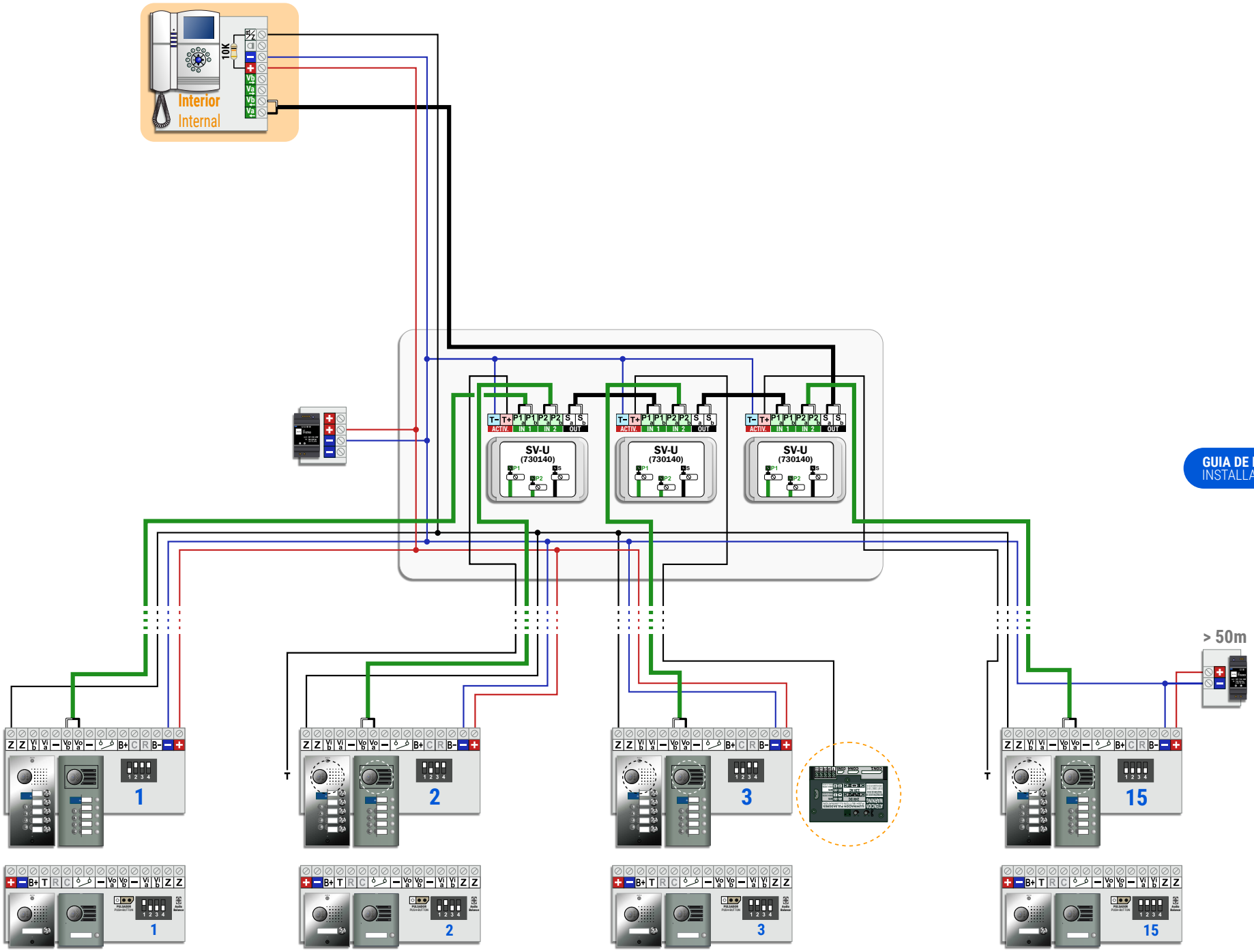

GUIA DE INSTALACION
INSTALLATION GUIDE
30

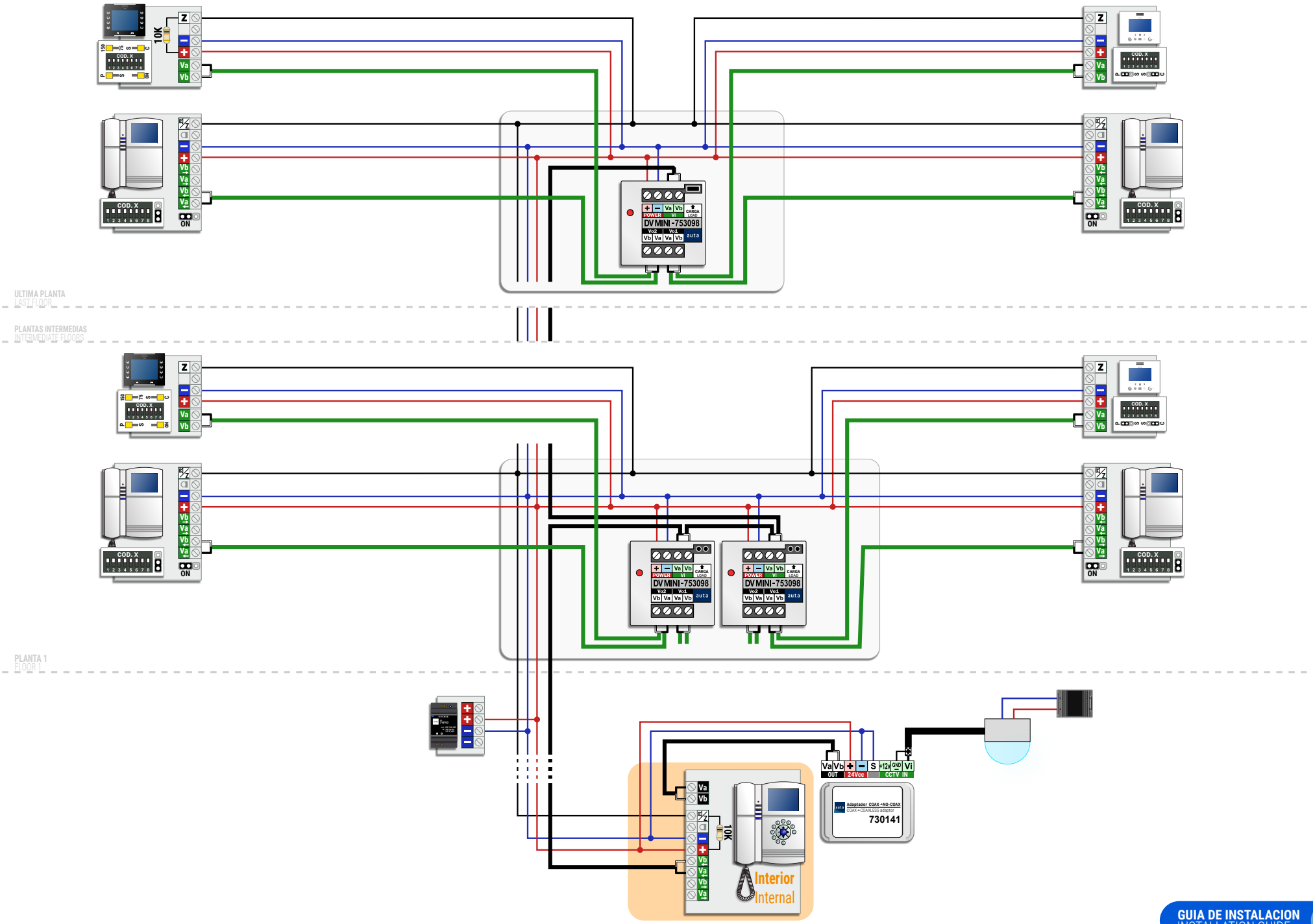
ULTIMA PLANTA
LAST FLOOR
PLANTAS INTERMEDIAS
INTERMEDIATE FLOORS
PLANTA 1
FLOOR 1
DV MINI-753098
Interior
Internal
730141

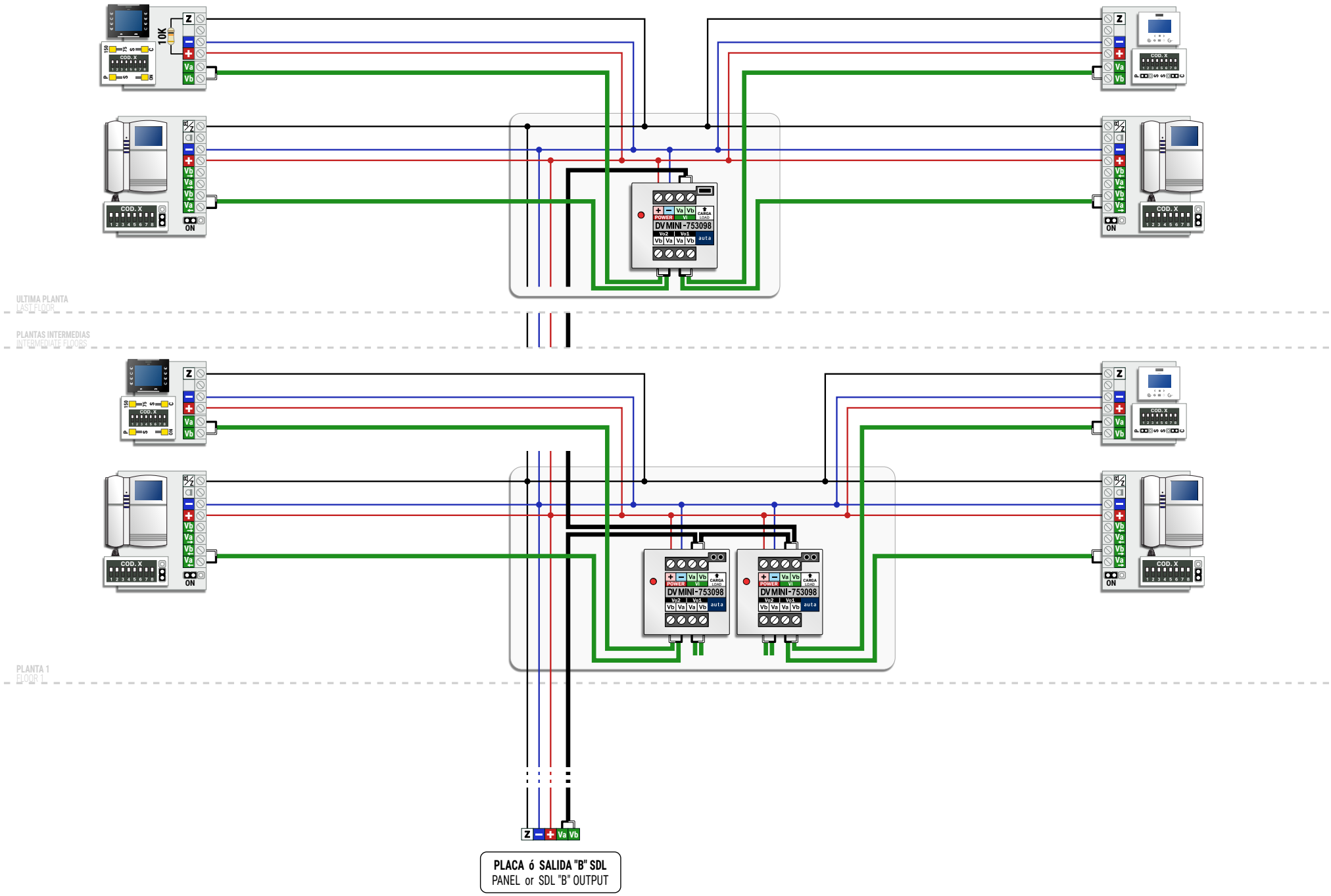
10K
COD. X
ON
DV MINI -753098
POWER
CARGA
LOAD
auta
ULTIMA PLANTA
LAST FLOOR
PLANTAS INTERMEDIAS
INTERMEDIATE FLOORS
PLANTA 1
FLOOR 1
PLACA ó SALIDA "B" SDL
PANEL or SDL "B" OUTPUT

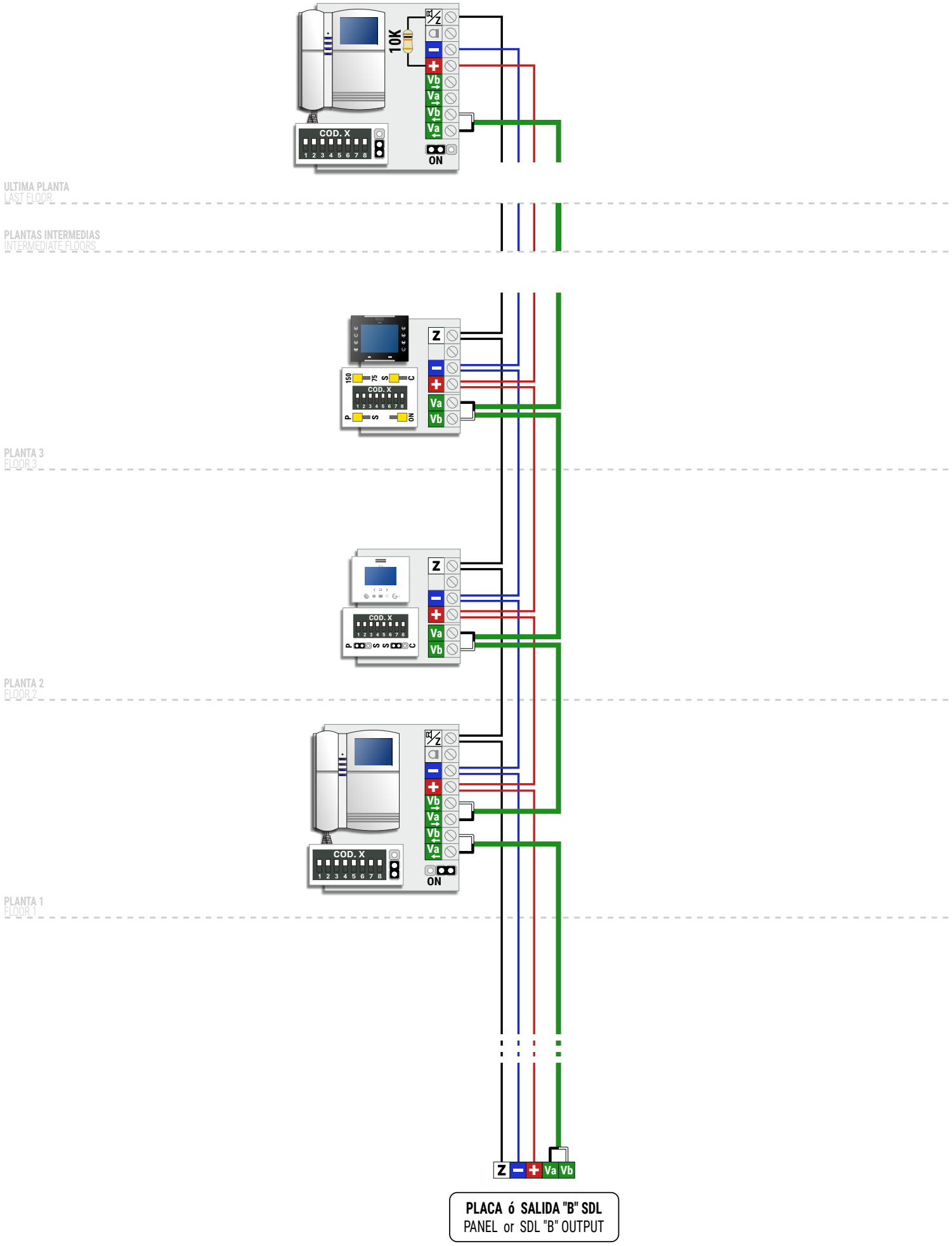
10K
COD. X
1 2 3 4 5 6 7 8
Z
Vb
Va
ON
ULTIMA PLANTA
LAST FLOOR
PLANTAS INTERMEDIAS
INTERMEDIATE FLOORS
150
P2
S
C
P
PLANTA 3
FLOOR 3
PLANTA 2
FLOOR 2
PLANTA 1
FLOOR 1
PLACA ó SALIDA "B" SDL
PANEL or SDL "B" OUTPUT

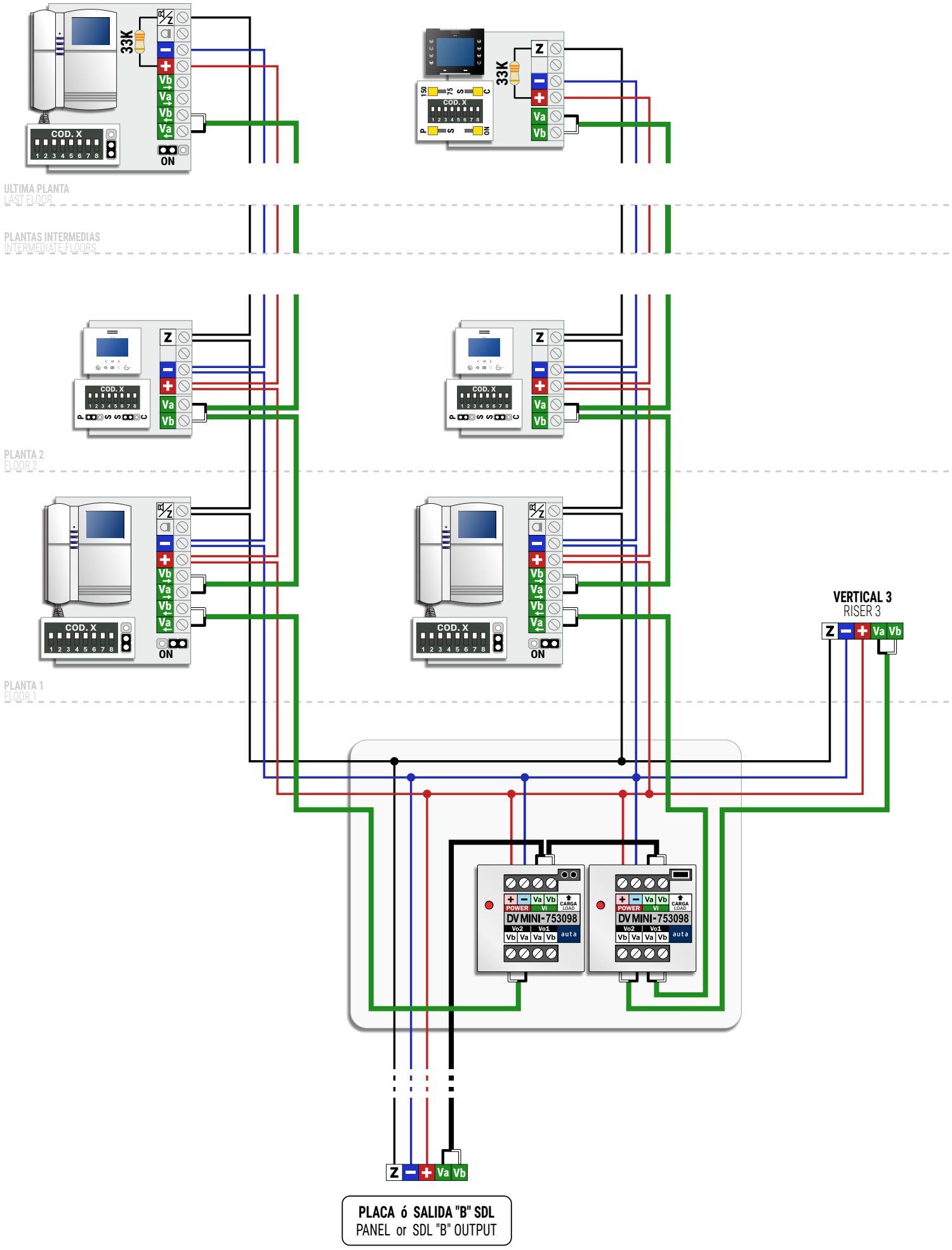
33K
COD. X
ON
Z
Va
Vb
ULTIMA PLANTA
LAST FLOOR
PLANTAS INTERMEDIAS
INTERMEDIATE FLOORS
PLANTA 2
FLOOR 2
PLANTA 1
FLOOR 1
VERTICAL 3
RISER 3
POWER
CARGA
LOAD
DV MINI-753098
auta
PLACA ó SALIDA "B" SDL
PANEL or SDL "B" OUTPUT

Nº MÁXIMO DE ELEMENTOS MAX. NUMBER OF ELEMENTS

ELEMENTOS UNITS	ALV-1.5A (715303)	ALV-2.5A (715703)
	20 / 50	40 / 100
LLAMADA SIMULTANEA SIMULTANEOUS CALLING	3	5

SECCIONES Y CONEXIONES RECOMENDADAS RECOMMENDED SECTIONS AND CONNECTIONS

SECCIONES WIRING SECTIONS	HASTA 100m UP TO 100m
+ – Z Va Vb	0.22mm AWG22

EL CABLEADO NO DEBE PASAR CERCA DE LA LINEA ELECTRICA
WIRING MUST NOT BE RUN CLOSE TO THE ELECTRICAL LINE

CAT 5/6/FTP	AUTA
	+
	–
	Va
	Vb
	Z

100% COBRE | 100% COPPER

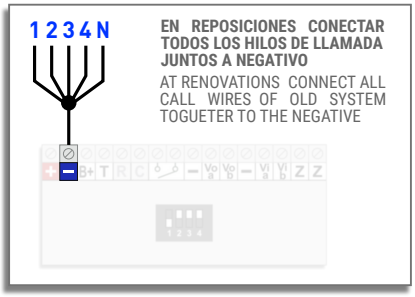

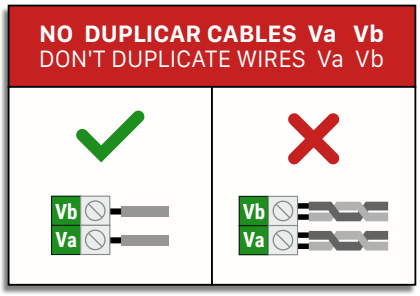

CONFIGURACIÓN DE VIDEO VIDEO CONFIGURATION

QUITAR EL JUMPER DE CARGA EN TODOS LOS DISTRIBUIDORES DE LA MISMA LINEA EXCEPTO EN EL ÚLTIMO

REMOVE THE LOAD JUMPER IN ALL THE VIDEO DISTRIBUTORS OF THE SAME VIDEO LINE EXCEPT IN THE LAST ONE

EN SISTEMAS CON DISTRIBUCION EN CASCADA COLOCAR EL JUMPER DE CARGA EN TODOS LOS MONITORES DE LA MISMA LINEA EN " OFF " " S " EXCEPTO EN EL ÚLTIMO

AT SYSTEM WITH SERIAL DISTRIBUTION SET THE LOAD JUMPER IN ALL MONITORS OF THE SAME LINE TO " OFF " " S " EXCEPT IN THE LAST ONE

GESTIÓN DE ABREPUERTAS DOOR OPENER MANAGEMENT

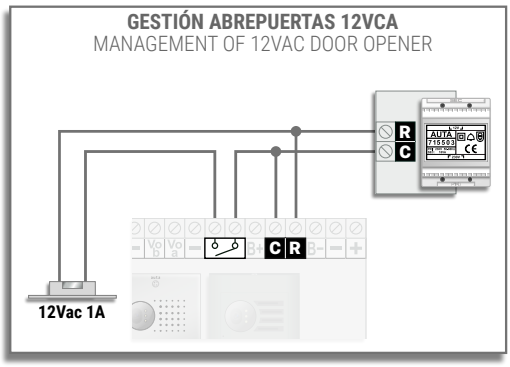

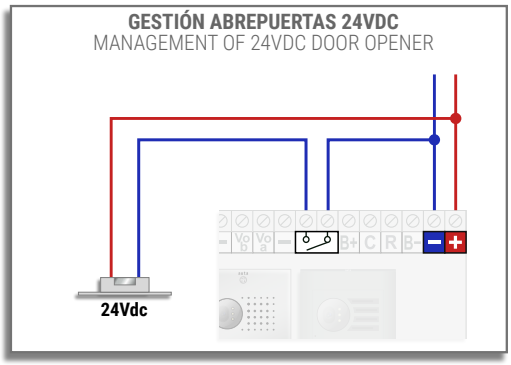

VALOR DE RESIS. FINAL MULTI-VERTICAL END OF LINE RESIS. VALOUR FOR MULTI-RISER

Nº VERTICALES	Nº OF RISERS
1x (10K)	7x (68K)
2x (22K)	8x (82K)
3x (33K)	9x (82K)
4x (39K)	10x (100K)
5x (56K)	11x (100K)
6x (56K)	12x (120K)

auta

SISTEMA 2H

2W SYSTEM

AUDIO

INSTALACIONES CON PLACA KIT
SYSTEMS WITH KIT PANEL

1 Acceso 1 Access

1 Monitor ---- 1
1 Monitor

1 Monitor PRINCIPAL + EXTENSIONES (distribución en SERIE) ---- 2
1 MAIN monitor + EXTENSIONS (SERIAL distribution)

1 Monitor PRINCIPAL + EXTENSIONES (distribución en ESTRELLA) ---- 3
1 MAIN monitor + EXTENSIONS (STAR distribution)

Multi-Acceso Multi-Access

Multi-Acceso. Conexión en SERIE ---- 4
Multi-Access. SERIAL connection

Multi-Acceso. Conexión en ESTRELLA ---- 5
Multi-Access. STAR connection

INSTALACIONES MULTI-VIVIENDA
SYSTEMS WITH MULTI-FLAT

1 Acceso 1 Access

1 Acceso. Multi-Vivienda (Distribución por PLANTA) ---- 6
1 Access. Multi-Flat (FLOOR distribution)

1 Acceso. Multi-Vivienda (Distribución en SERIE) ---- 7
1 Access. Multi-Flat (SERIAL distribution)

Alimentación del sistema System supply

Multi-Vivienda. Alimentación EXTRA (Distribución en SERIE) ---- 8
Multi-Flat. EXTRA supply (SERIAL distribution)

SISTEMAS MULTI-ACCESO MULTI-VERTICAL
MULTI-ACCESS MULTI-RISER SYSTEMS

Conexión de 1 ROUTER 1 ROUTER connection ---- 9

Conexión MULTI-ROUTER MULTI-ROUTER connection ---- 10

DISTRIBUCIÓN DE VIVIENDAS
FLATS DISTRIBUTION

Distribución por PLANTA FLOOR distribution ---- 11

Distribución en SERIE SERIAL distribution ---- 12

GUÍA DE INSTALACIÓN ---- 13
INSTALLATION GUIDE

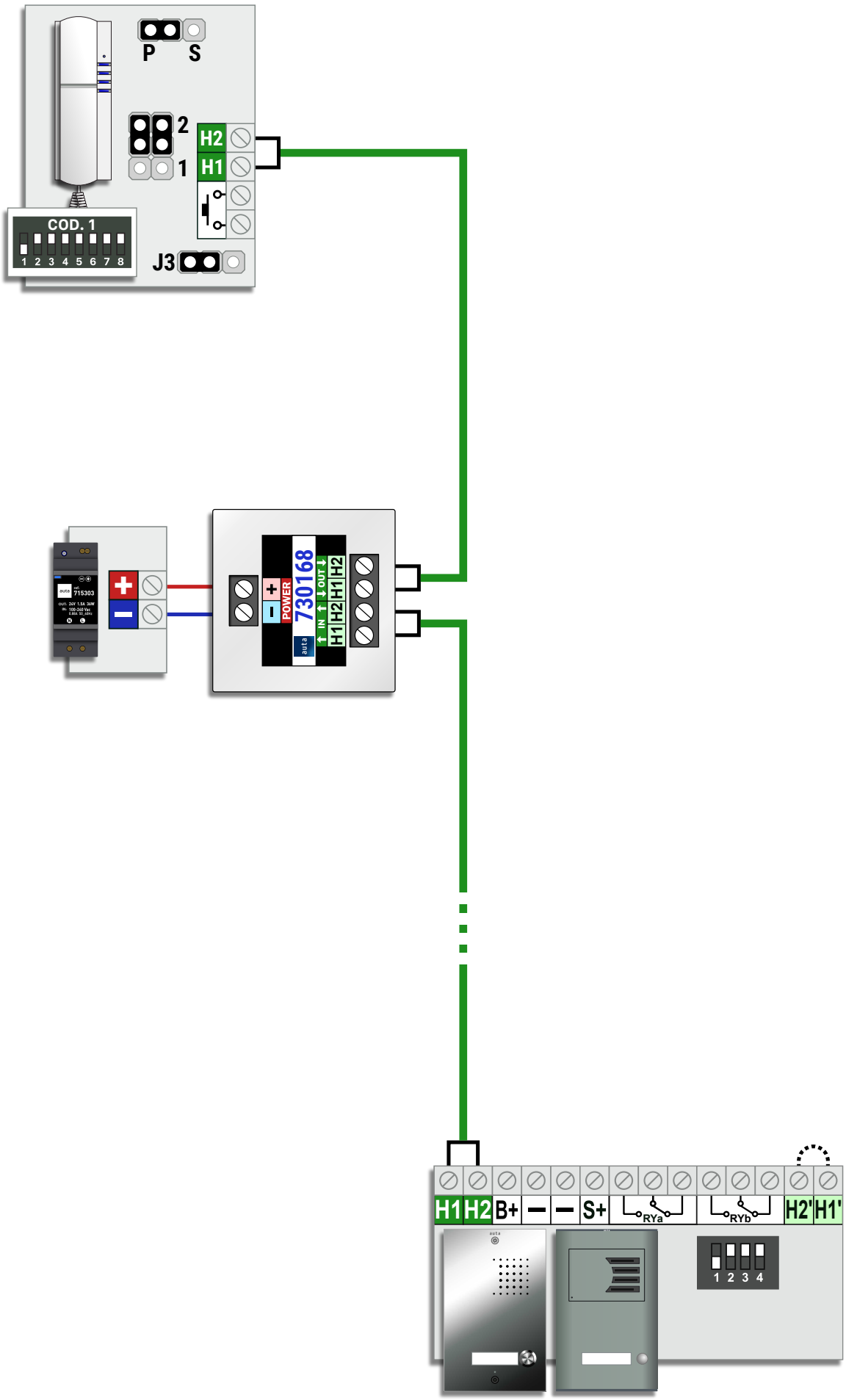
P
S
2
1
H2
H1
COD. 1
1 2 3 4 5 6 7 8
J3
715303
POWER
730168
auta
IN
OUT
H1
H2
H1
H2
H1
H2
B+
S+
RYa
RYb
H2'
H1'
1 2 3 4

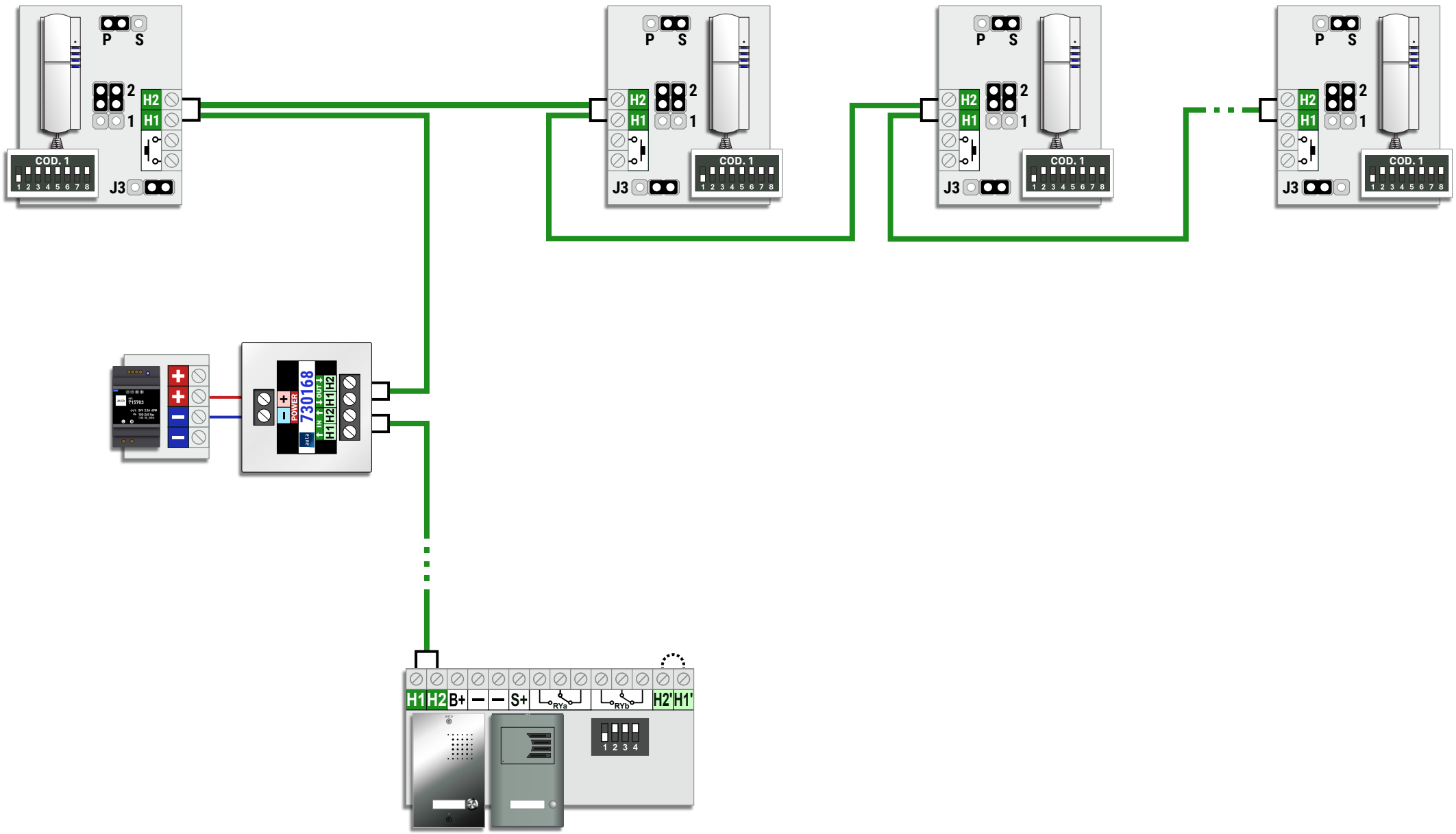
P S
2
1
H2
H1
COD. 1
1 2 3 4 5 6 7 8
J3
715703
POWER
730168
IN
OUT
H1 H2 H1 H2
H1 H2 B+ – – S+ RYa RYb H2' H1'
1 2 3 4

1 ACCESO (KIT) -- M. PRINCIPAL + EXTENSIONES (ESTRELLA)

1 ACCESS (KIT) -- MAIN M. + EXTENSIONS (STAR)

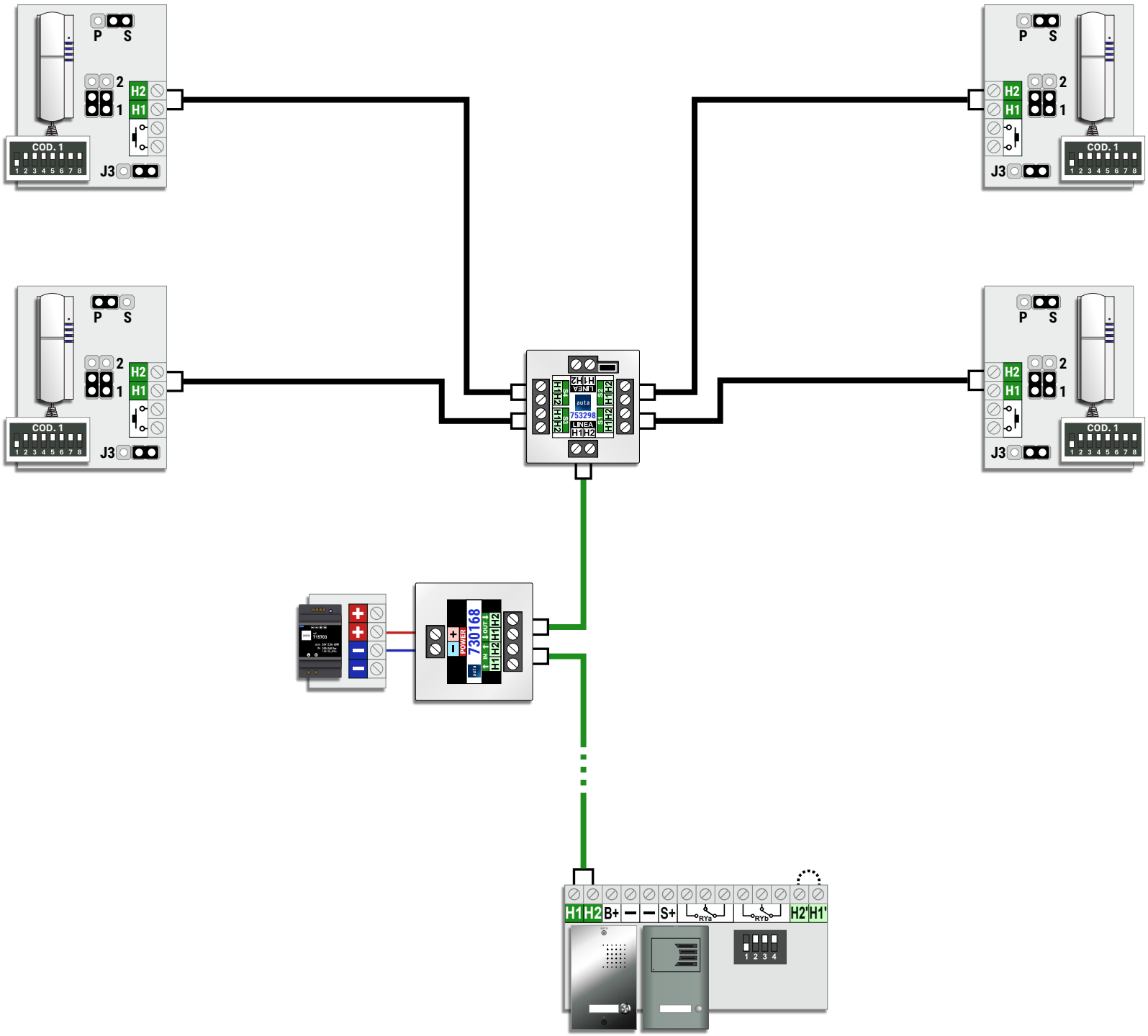

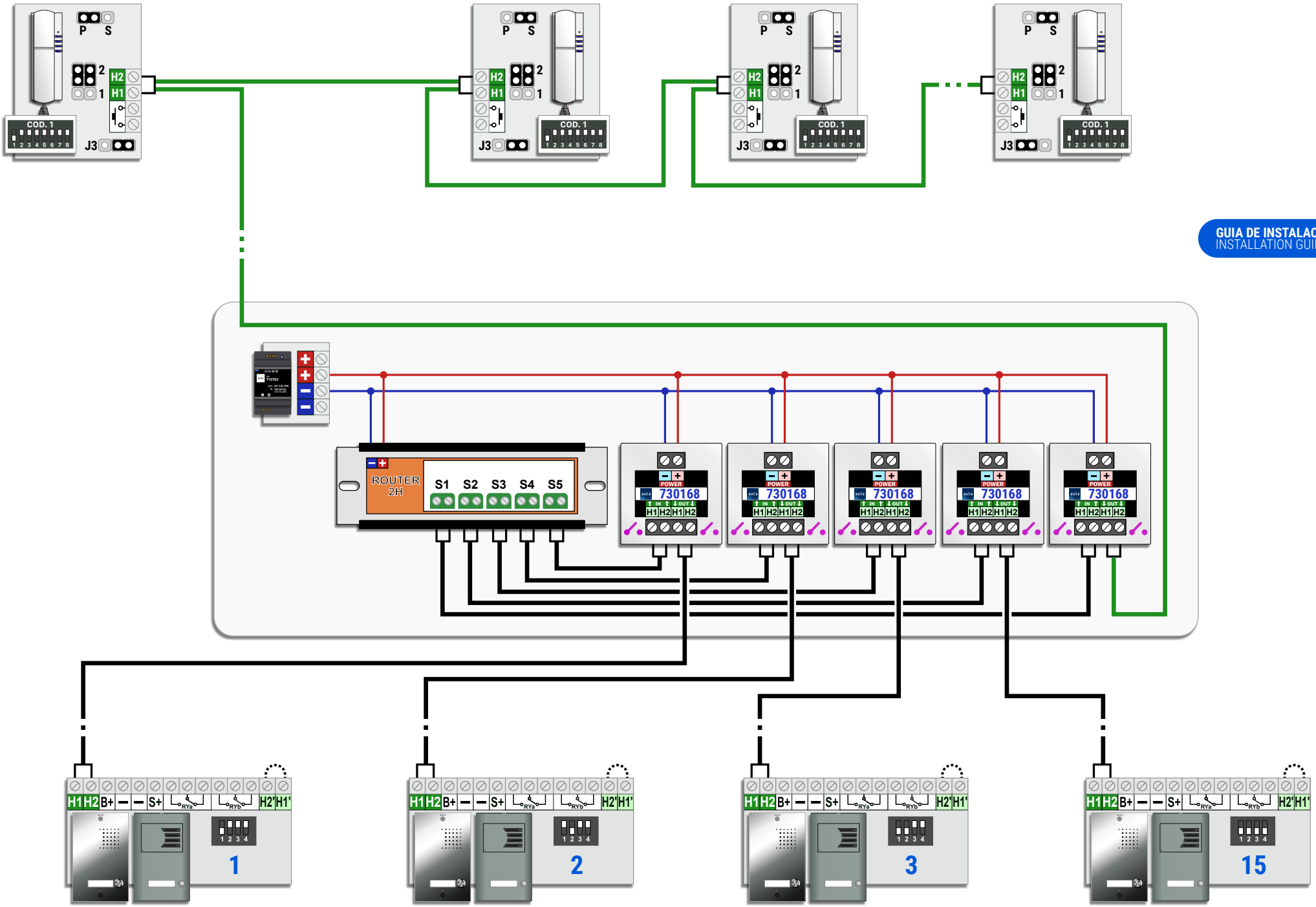
P S
2
1
H2
H1
COD. 1
J3
ROUTER 2H
S1 S2 S3 S4 S5
POWER
730168
H1 H2 H1 H2
H1 H2 B+ – – S+ RYa RYb H2' H1'
1
2
3
15

3-15 ACCESOS (KIT) -- M. PRINCIPAL + EXTENSIONES (ESTRELLA)

3-15 ACCESSES (KIT) -- MAIN M. + EXTENSIONS (STAR)

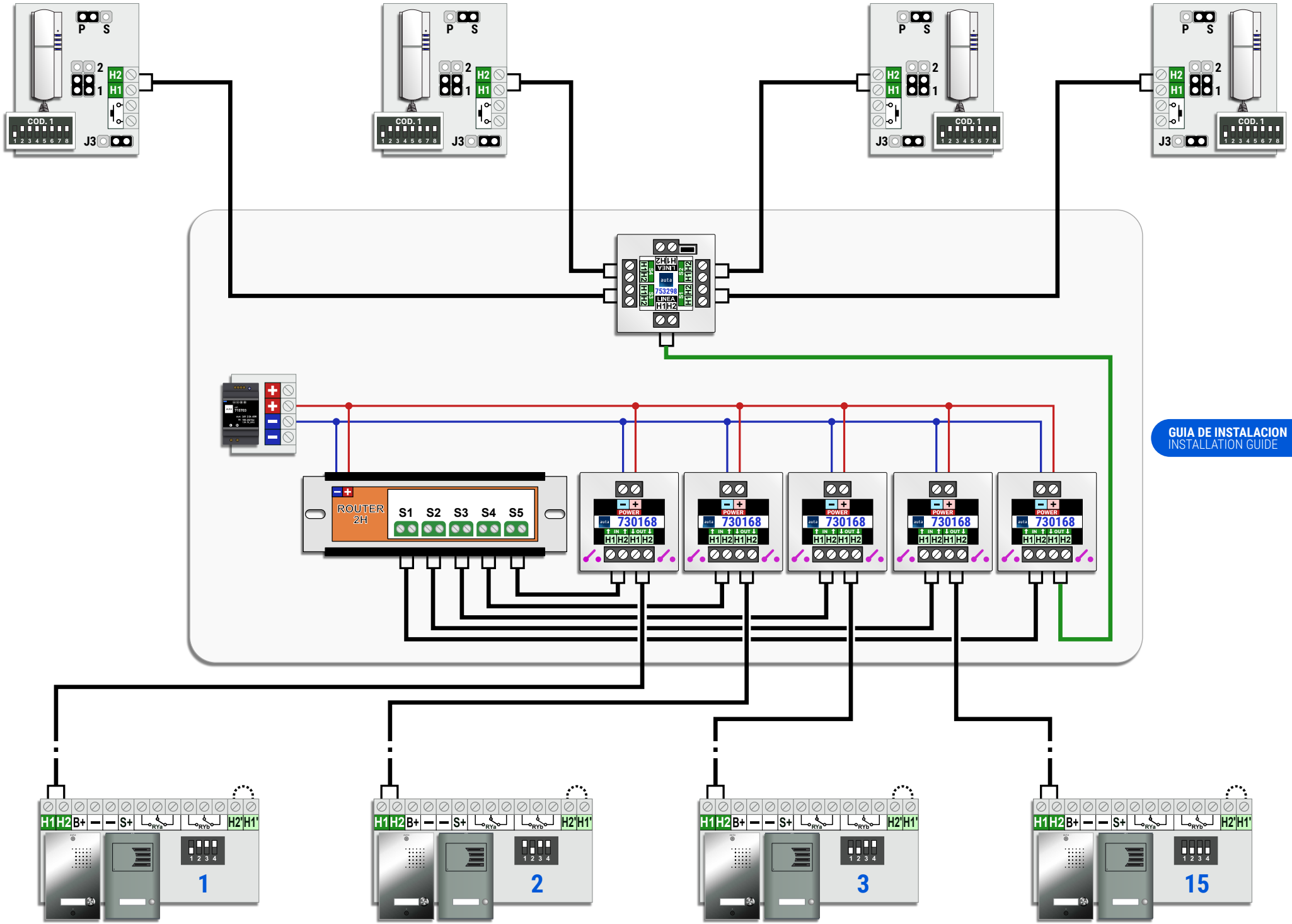

GUIA DE INSTALACION
INSTALLATION GUIDE 13

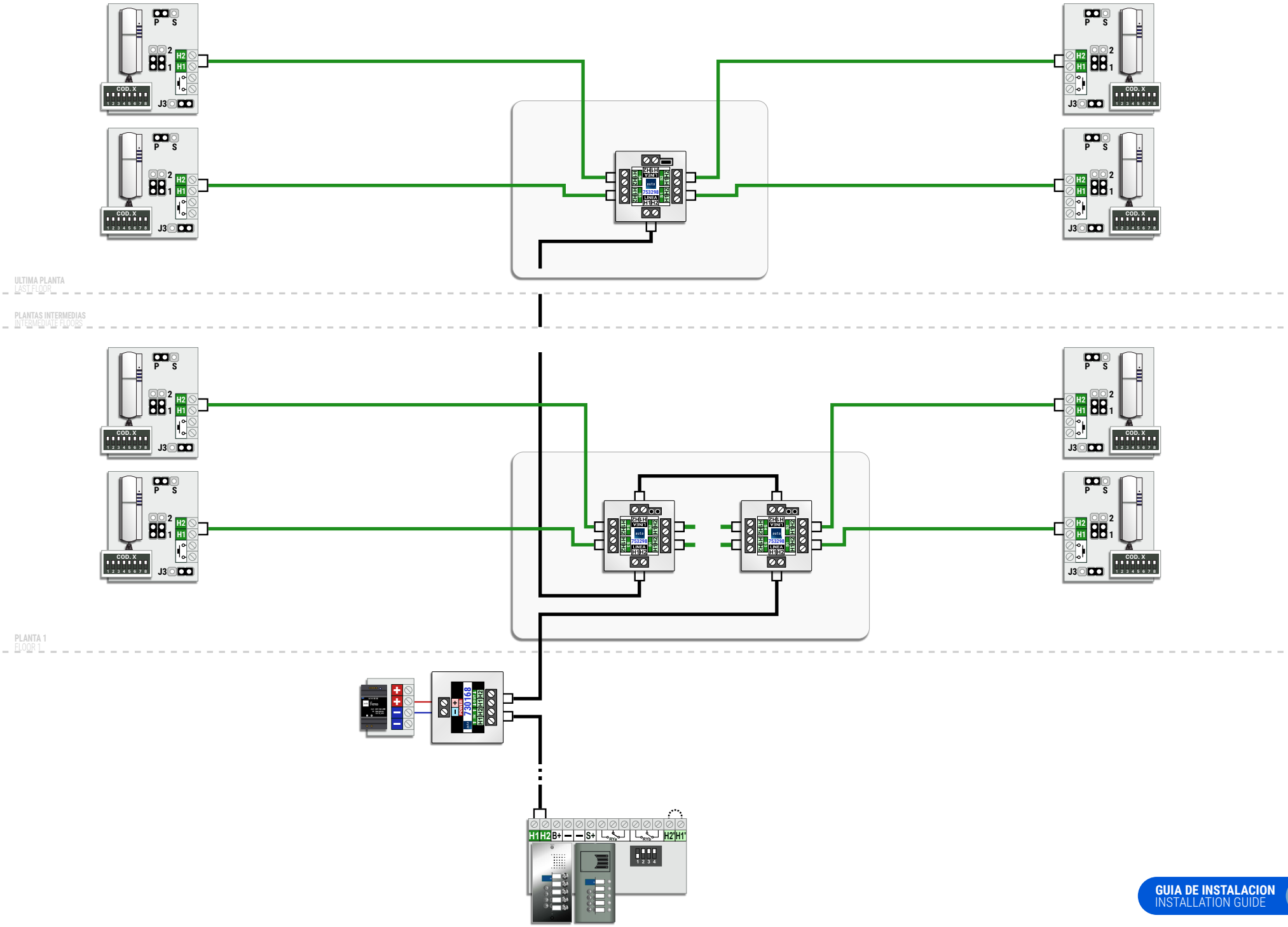
ULTIMA PLANTA
LAST FLOOR
PLANTAS INTERMEDIAS
INTERMEDIATE FLOORS
PLANTA 1
FLOOR 1
P S
H2
H1
COD. X
J3
753298
730168
H1 H2 B+ S+ H2 H1

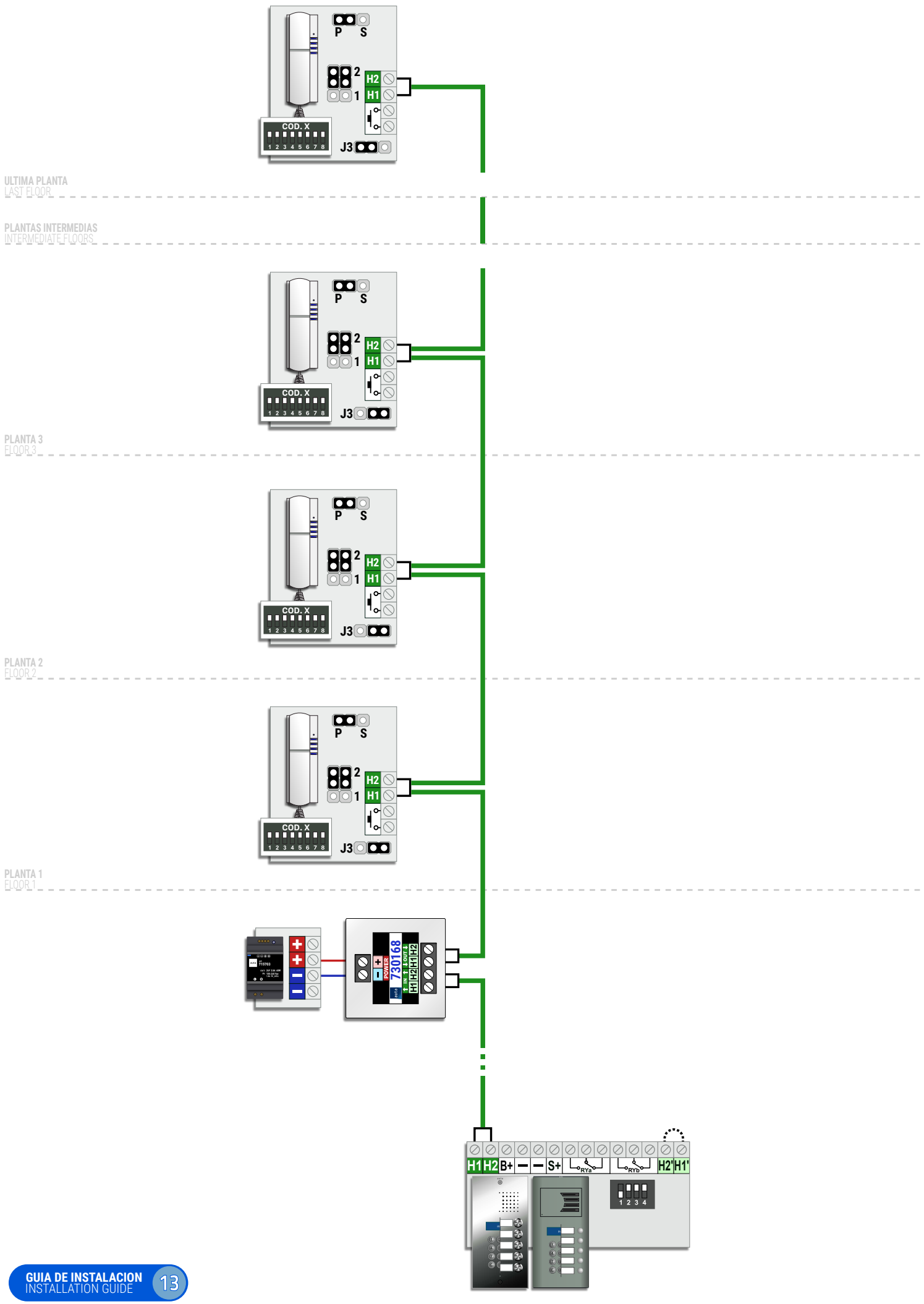
P S
2
1
H2
H1
COD. X
1 2 3 4 5 6 7 8
J3
ULTIMA PLANTA
LAST FLOOR
PLANTAS INTERMEDIAS
INTERMEDIATE FLOORS
PLANTA 3
FLOOR 3
PLANTA 2
FLOOR 2
PLANTA 1
FLOOR 1
POWER
730168
H1 H2 B+ – – S+ RYa RYb H2' H1'
1 2 3 4

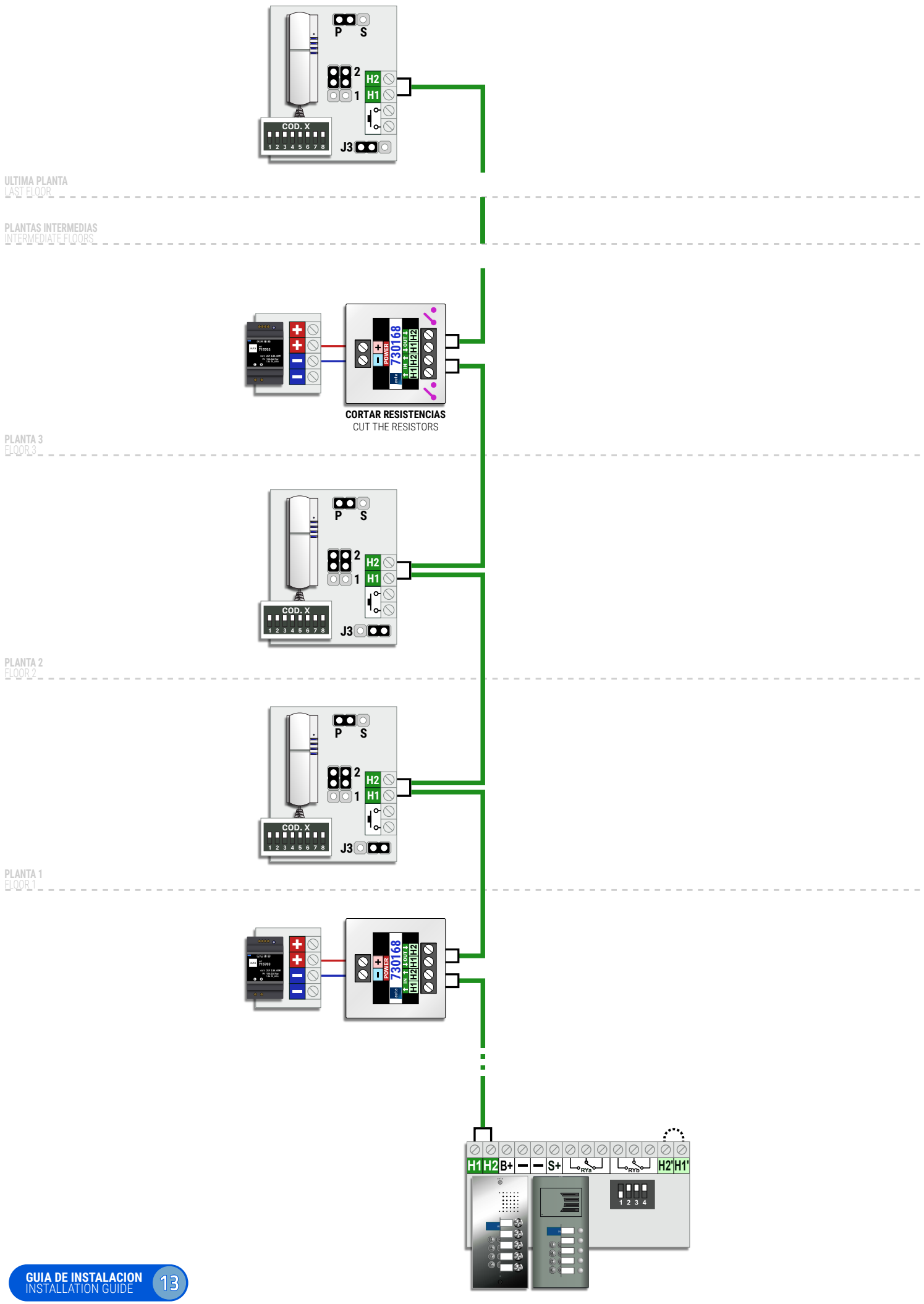
P S
2
1
H2
H1
COD. X
1 2 3 4 5 6 7 8
J3
ULTIMA PLANTA
LAST FLOOR
PLANTAS INTERMEDIAS
INTERMEDIATE FLOORS
POWER
730168
CORTAR RESISTENCIAS
CUT THE RESISTORS
PLANTA 3
FLOOR 3
PLANTA 2
FLOOR 2
PLANTA 1
FLOOR 1
H1 H2 B+ S+ H2' H1'
1 2 3 4

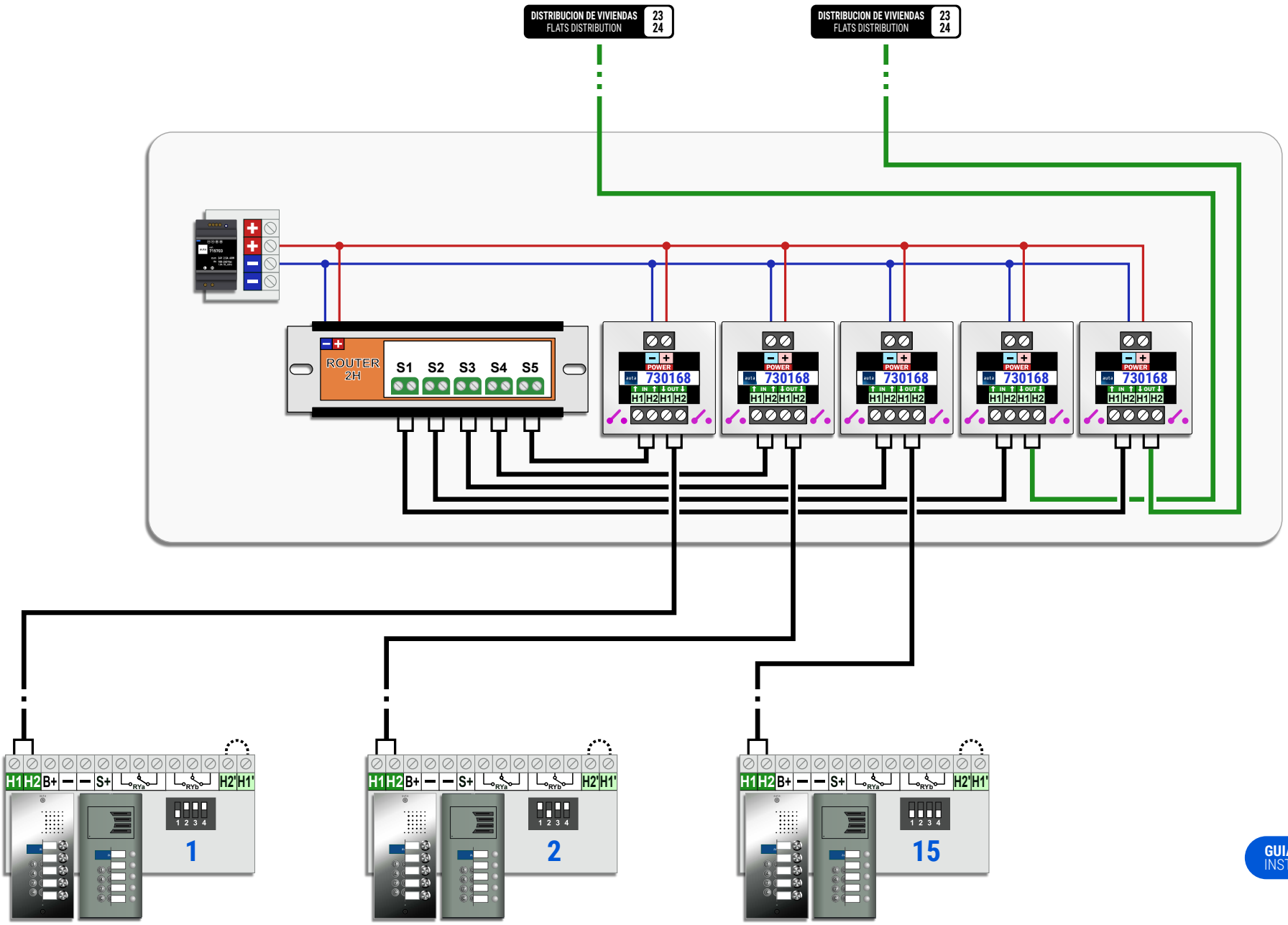
DISTRIBUCION DE VIVIENDAS 23 24
FLATS DISTRIBUTION
DISTRIBUCION DE VIVIENDAS 23 24
FLATS DISTRIBUTION
ROUTER 2H
S1 S2 S3 S4 S5
POWER
730168
H1 H2 H1 H2
H1 H2 B+ – – S+ RYa RYb H2' H1'
1
2
15

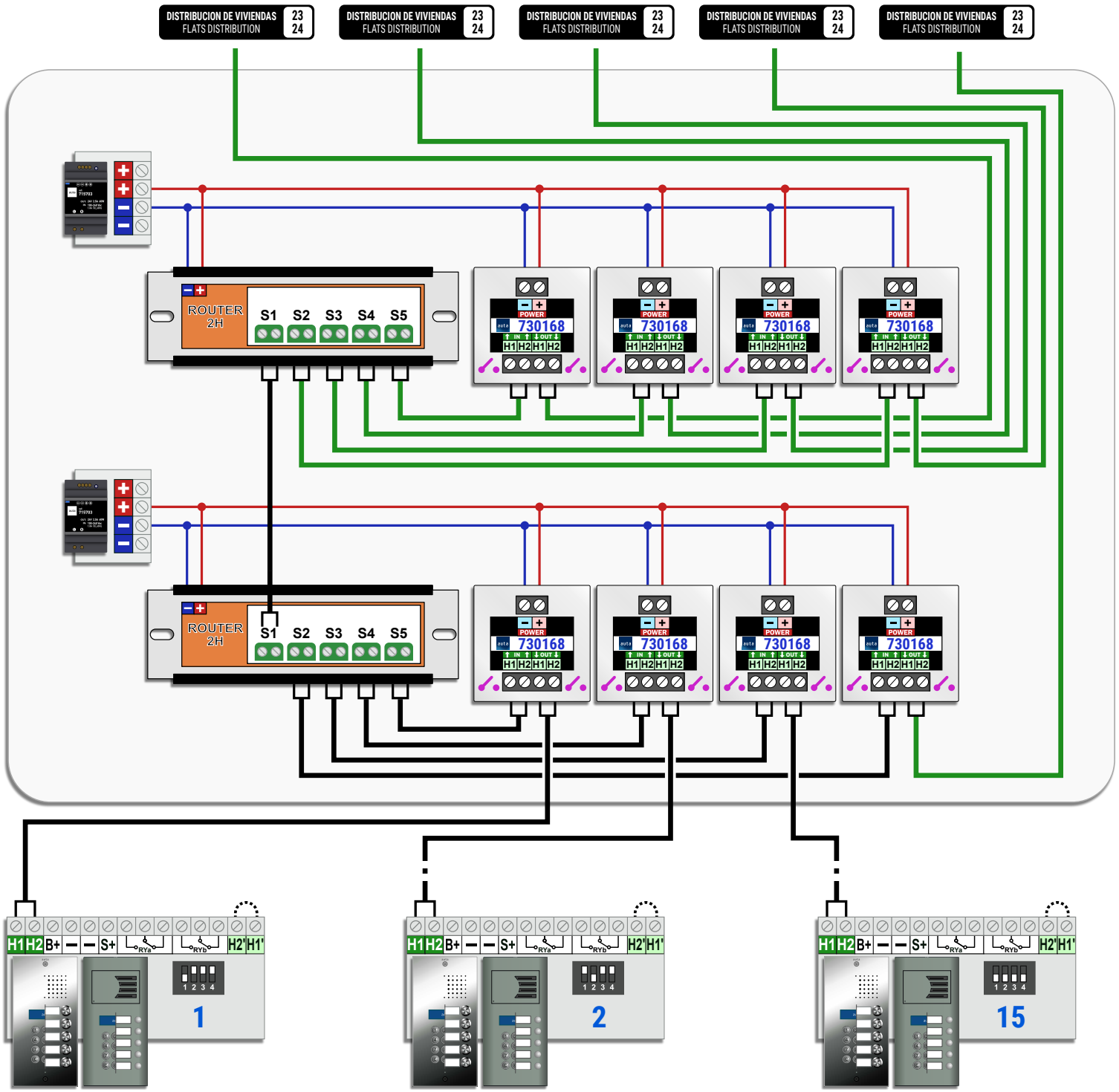
DISTRIBUCION DE VIVIENDAS 23 24
FLATS DISTRIBUTION
ROUTER 2H
S1 S2 S3 S4 S5
POWER
730168
H1 H2 H1 H2
H1 H2 B+ S+ H2' H1'
1
2
15

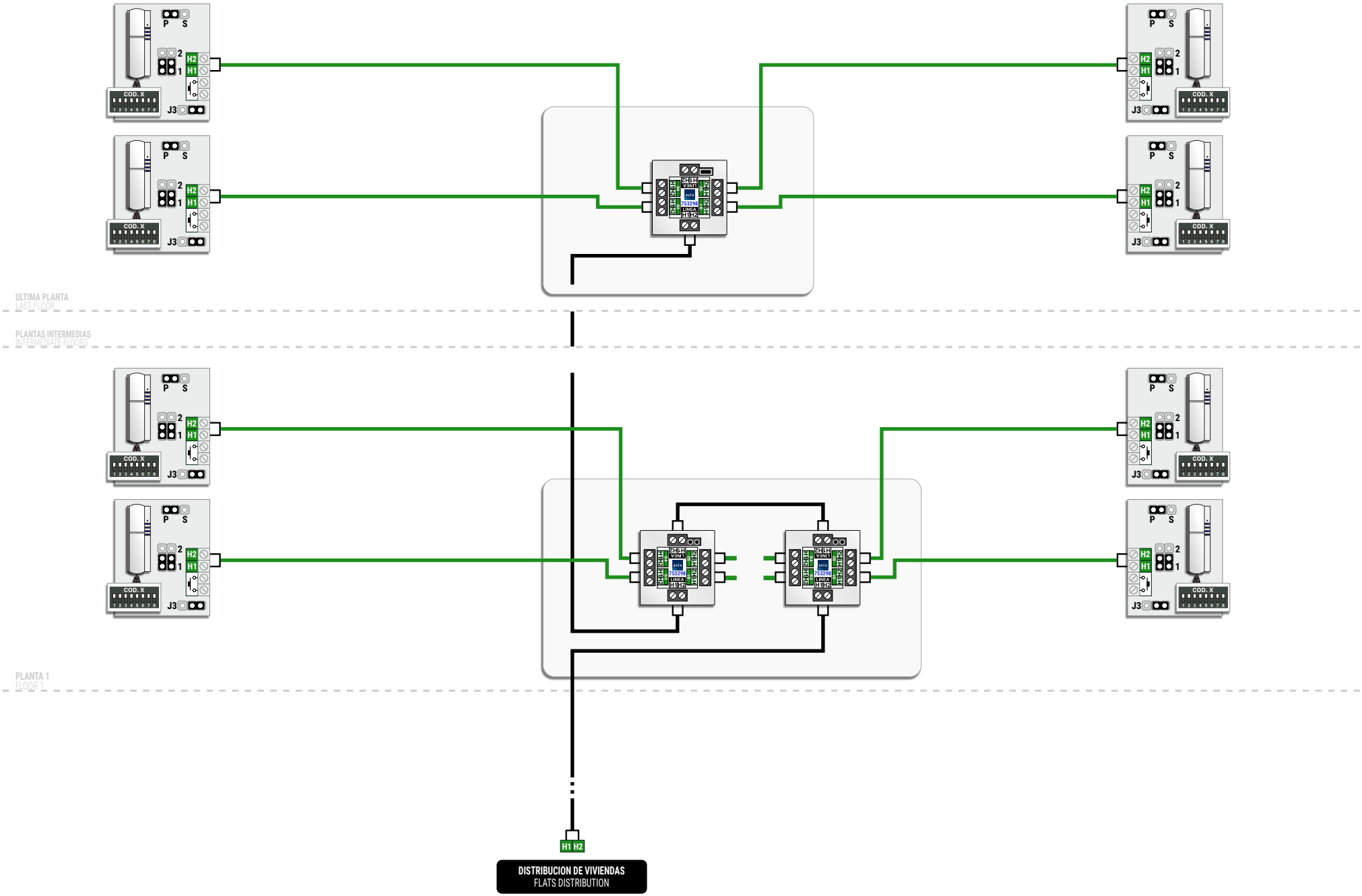
P S
2
1
H2
H1
COD. X
J3
ULTIMA PLANTA
LAST FLOOR
PLANTAS INTERMEDIAS
INTERMEDIATE FLOORS
PLANTA 1
FLOOR 1
H1 H2
DISTRIBUCION DE VIVIENDAS
FLATS DISTRIBUTION

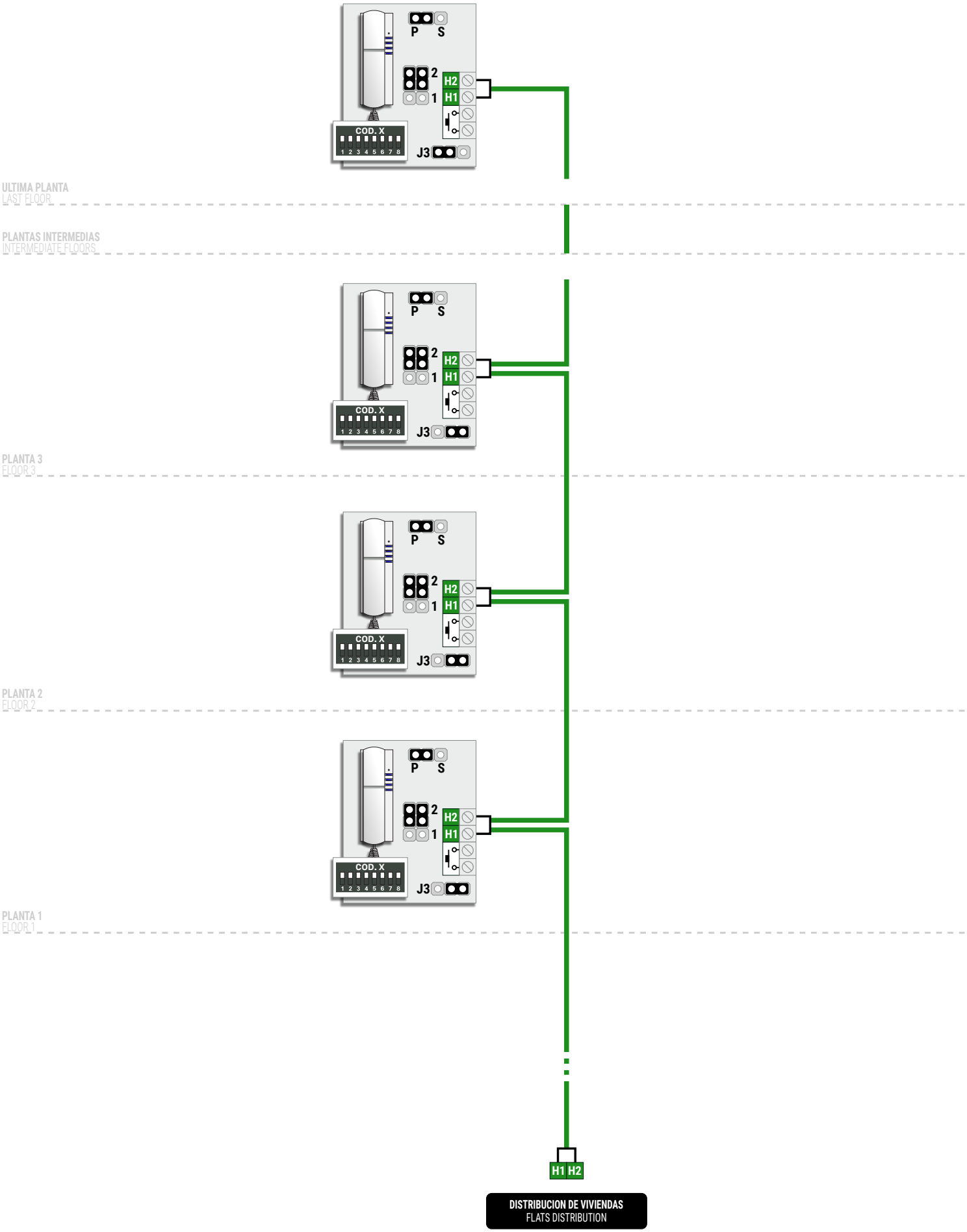
P S
2
1
H2
H1
COD. X
1 2 3 4 5 6 7 8
J3
ULTIMA PLANTA
LAST FLOOR
PLANTAS INTERMEDIAS
INTERMEDIATE FLOORS
PLANTA 3
FLOOR 3
PLANTA 2
FLOOR 2
PLANTA 1
FLOOR 1
H1 H2
DISTRIBUCION DE VIVIENDAS
FLATS DISTRIBUTION

Nº MÁXIMO DE ELEMENTOS MAX. NUMBER OF ELEMENTS

ELEMENTOS UNITS	ALV-1.5A (715303)	ALV-2.5A (715703)
	15 / 30	30 / 50
LLAMADA SIMULTANEA SIMULTANEOUS CALLING	3	5

SECCIONES RECOMENDADAS Y CONEXIONES RECOMMENDED SECTIONS AND CONNECTIONS

RECOMENDADA RECOMMENDED	HASTA 200m UP TO 200m
H1 H2	0.5mm TRENZADO AWG20 TWISTED

MÍNIMA MINIMUM	HASTA 100m UP TO 100m
H1 H2	0.22mm AWG24

NO DUPLICAR CABLES H1 H2
DON'T DUPLICATE WIRES H1 H2

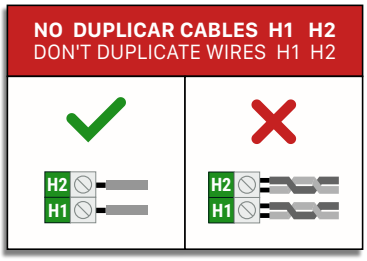

CONFIGURACIÓN DE LINEA LINE CONFIGURATION

QUITAR EL JUMPER DE CARGA EN TODOS LOS DISTRIBUIDORES DE LA MISMA LINEA EXCEPTO EN EL ÚLTIMO

REMOVE THE LOAD JUMPER IN ALL THE VIDEO DISTRIBUTORS OF THE SAME VIDEO LINE EXCEPT IN THE LAST ONE

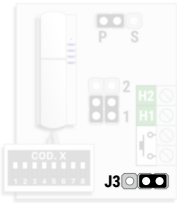

EN SISTEMAS CON DISTRIBUCION EN CASCADA COLOCAR EL JUMPER DE CARGA EN TODOS LOS TELEFONOS DE LA MISMA LINEA HACIA LA " DERECHA / OFF " EXCEPTO EN EL ÚLTIMO

AT SYSTEM WITH SERIAL DISTRIBUTION SET THE LOAD JUMPER IN ALL HANDSETS OF THE SAME LINE TO THE " RIGHT / OFF " EXCEPT IN THE LAST ONE

EN TELÉFONOS CONECTADOS A UNA SALIDA DE DISTRIBUIDOR EL JUMPER SE COLOCARÁ EN POSICIÓN "DERECHA / OFF "

JUMPER AT HANDSETS CONNECTED TO ANY DISTRIBUTOR OUTPUT MUST BE SET AT "RIGHT / OFF " POSITION

MODOS DE FUNCIONAMIENTO FUNCTIONING MODES

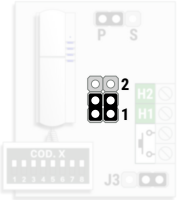

MODO DISTRIBUIDOR
DISTRIBUTOR MODE

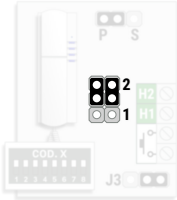

MODO CASCADA
SERIAL MODE

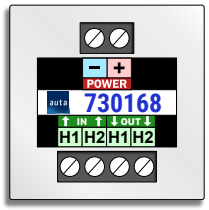

MODO INYECTOR
INJECTOR MODE

MODO SECCIONADOR
SPLIT MODE

GESTIÓN DE ABREPUERTAS DOOR OPENER MANAGEMENT

GESTIÓN ABREPUERTAS 12VAC
MANAGEMENT OF 12VAC DOOR OPENER

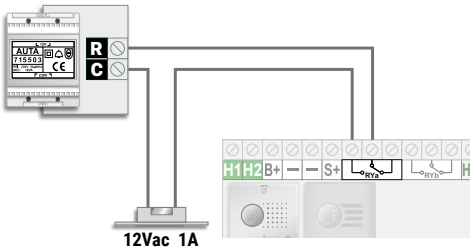

GESTIÓN ABREPUERTAS 24VDC
MANAGEMENT OF 24VDC DOOR OPENER

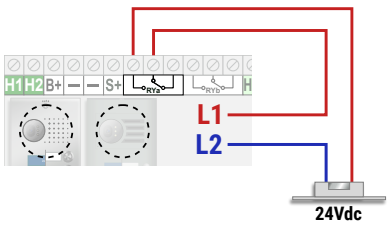

auta

SISTEMA 2H

2W SYSTEM

VIDEO

INSTALACIONES CON PLACA KIT
SYSTEMS WITH KIT PANEL

1 Acceso 1 Access

1 Monitor ---- 1
1 Monitor

1 Monitor PRINCIPAL + EXTENSIONES (distribución en SERIE) ---- 2
1 MAIN monitor + EXTENSIONS (SERIAL distribution)

1 Monitor PRINCIPAL + EXTENSIONES (distribución en ESTRELLA) ---- 3
1 MAIN monitor + EXTENSIONS (STAR distribution)

Multi-Acceso Multi-Access

Multi-Acceso. Conexión en SERIE ---- 4
Multi-Access. SERIAL connection

Multi-Acceso. Conexión en ESTRELLA ---- 5
Multi-Access. STAR connection

INSTALACIONES MULTI-VIVIENDA
SYSTEMS WITH MULTI-FLAT

1 Acceso 1 Access

1 Acceso. Multi-Vivienda (Distribución por PLANTA) ---- 6
1 Access. Multi-Flat (FLOOR distribution)

1 Acceso. Multi-Vivienda (Distribución en SERIE) ---- 7
1 Access. Multi-Flat (SERIAL distribution)

Alimentación del sistema System supply

Multi-Vivienda. Alimentación EXTRA (Distribución en SERIE) ---- 8
Multi-Flat. EXTRA supply (SERIAL distribution)

SISTEMAS MULTI-ACCESO MULTI-VERTICAL
MULTI-ACCESS MULTI-RISER SYSTEMS

Conexión de 1 ROUTER 1 ROUTER connection ---- 9

Conexión MULTI-ROUTER MULTI-ROUTER connection ---- 10

DISTRIBUCIÓN DE VIVIENDAS
FLATS DISTRIBUTION

Distribución por PLANTA FLOOR distribution ---- 11

Distribución en SERIE SERIAL distribution ---- 12

GUÍA DE INSTALACIÓN ---- 13
INSTALLATION GUIDE

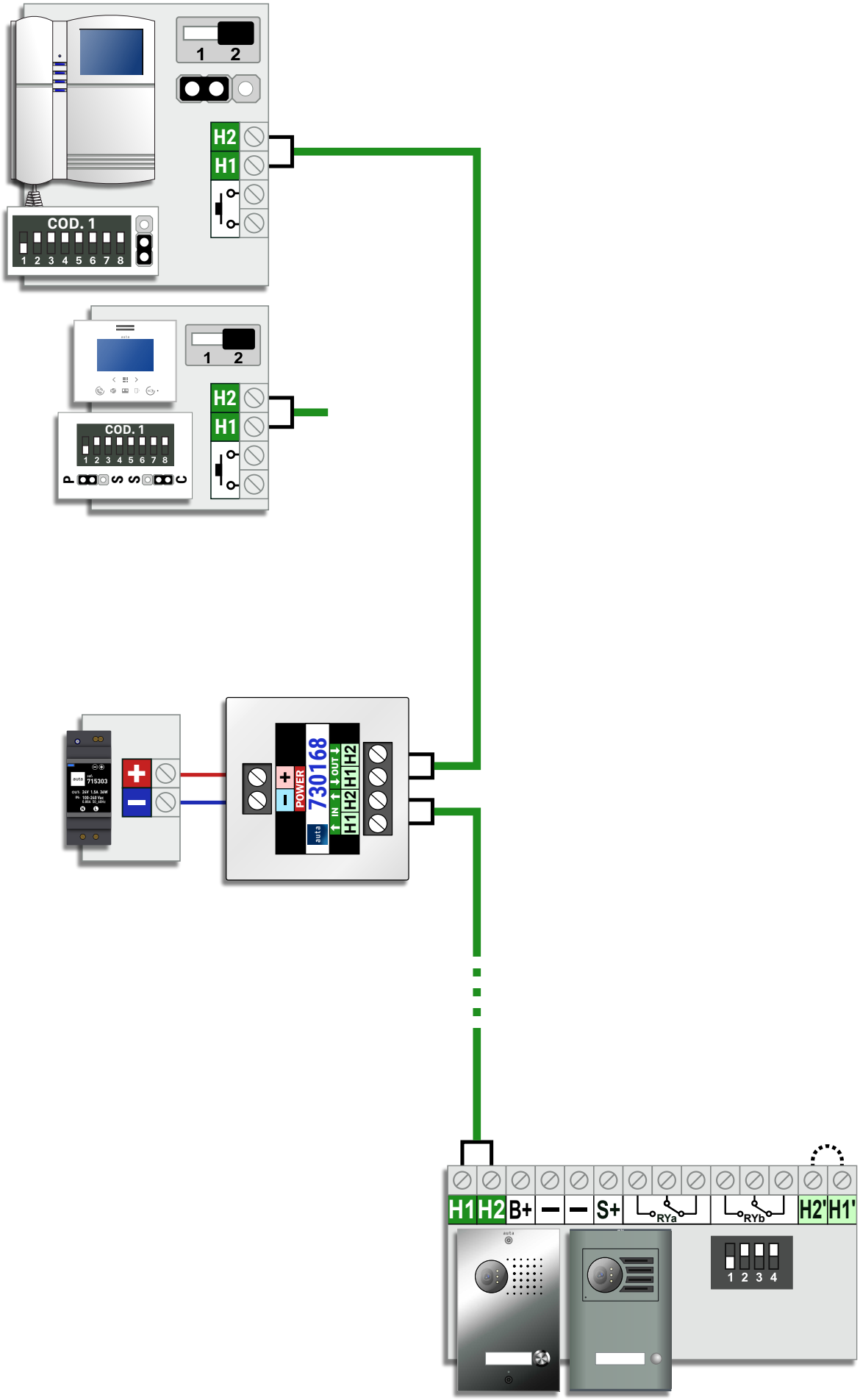
1 2
H2
H1
COD. 1
1 2 3 4 5 6 7 8
1 2
H2
H1
COD. 1
1 2 3 4 5 6 7 8
P S S C
715303
+
-
POWER
730168
IN
OUT
H1 H2 H1 H2
H1 H2 B+ – – S+ RYa RYb H2' H1'
1 2 3 4

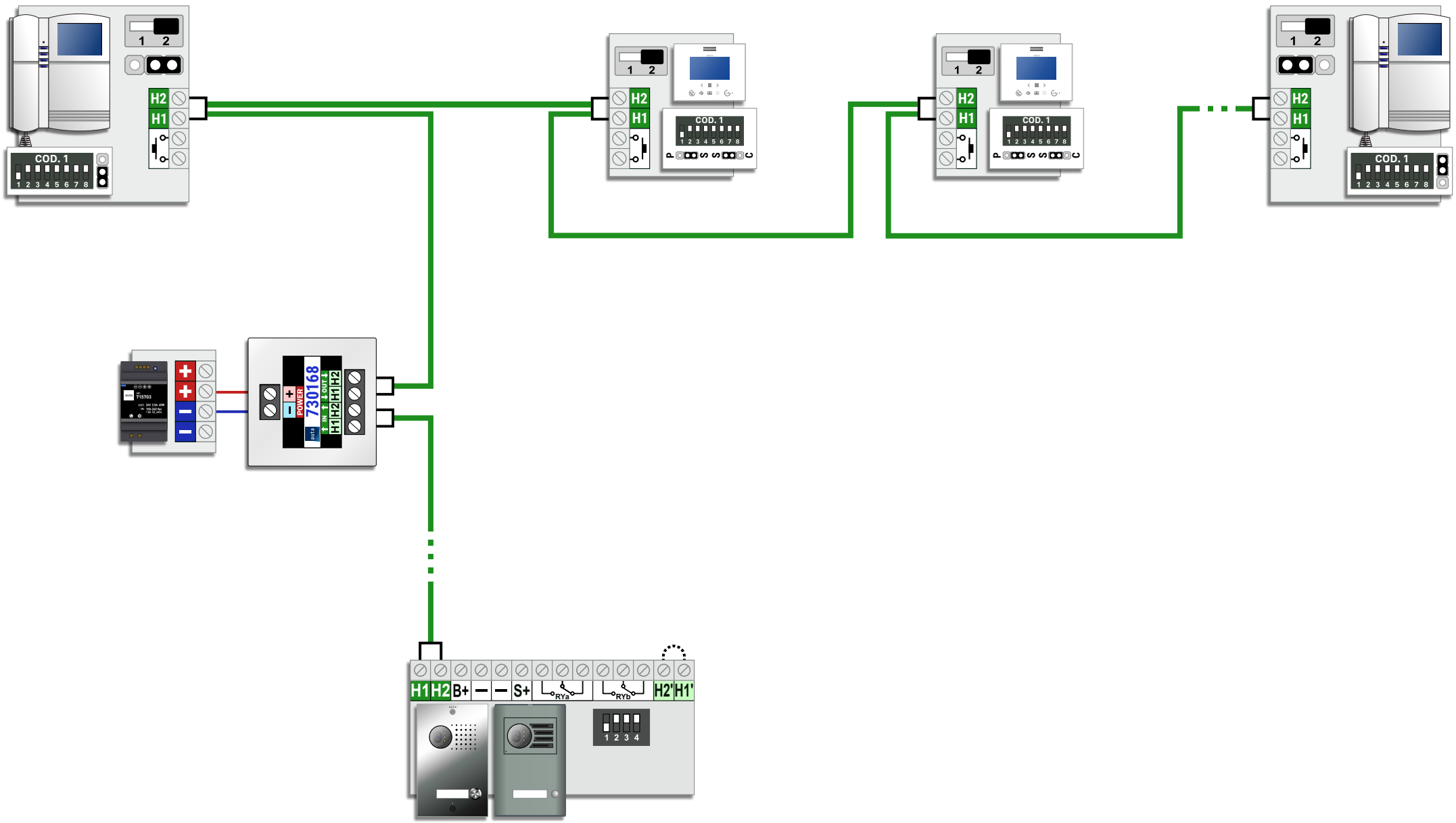
1 2
H2
H1
COD. 1
1 2 3 4 5 6 7 8
715703
POWER
730168
IN
OUT
H1 H2 H1 H2
H1 H2 B+ – – S+ RYa RYb H2' H1'
1 2 3 4

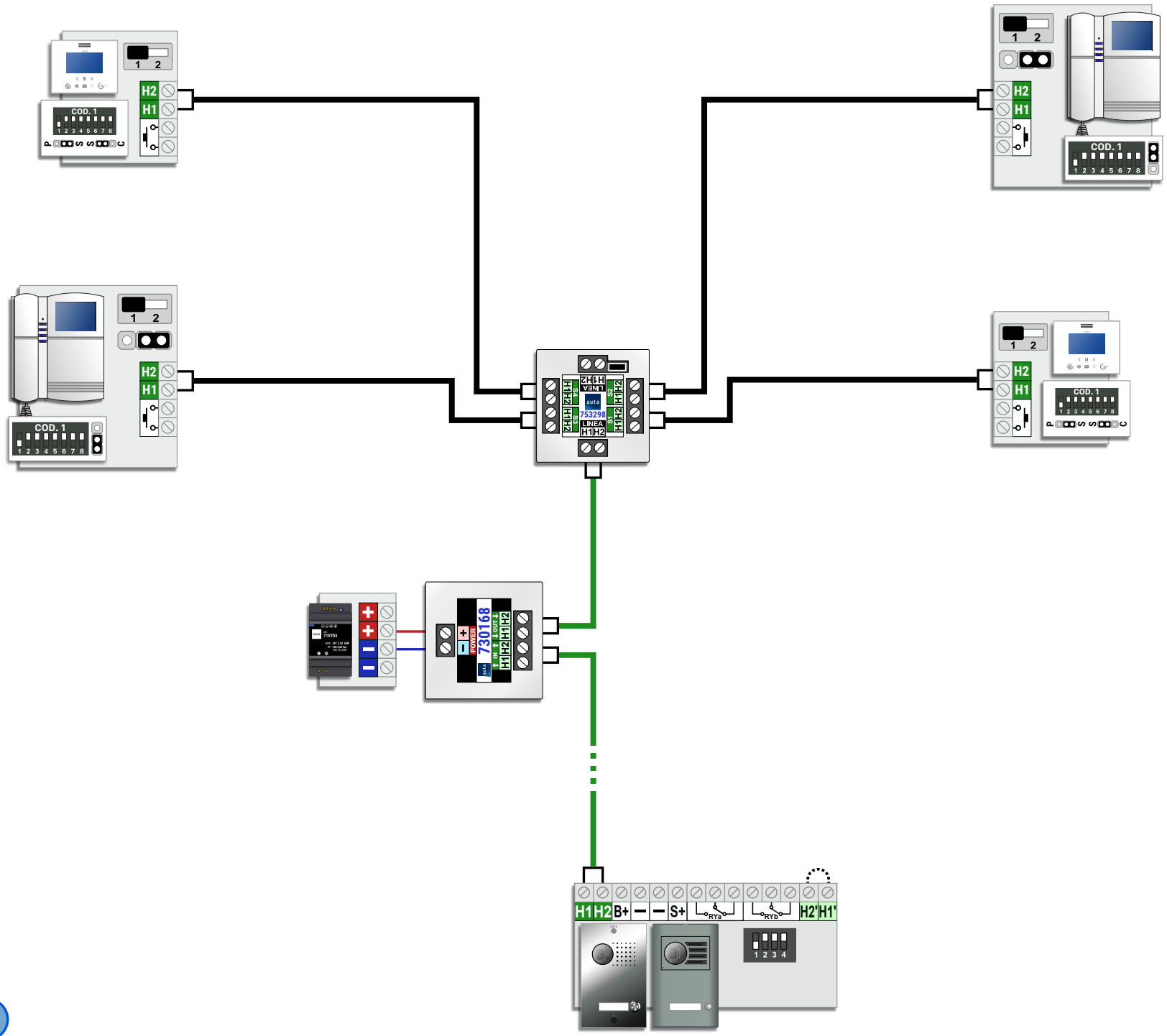
COD. 1
H2
H1
753298
LINEA
H1 H2
POWER
730168
H1 H2 B+ — — S+ RYa RYb H2' H1'

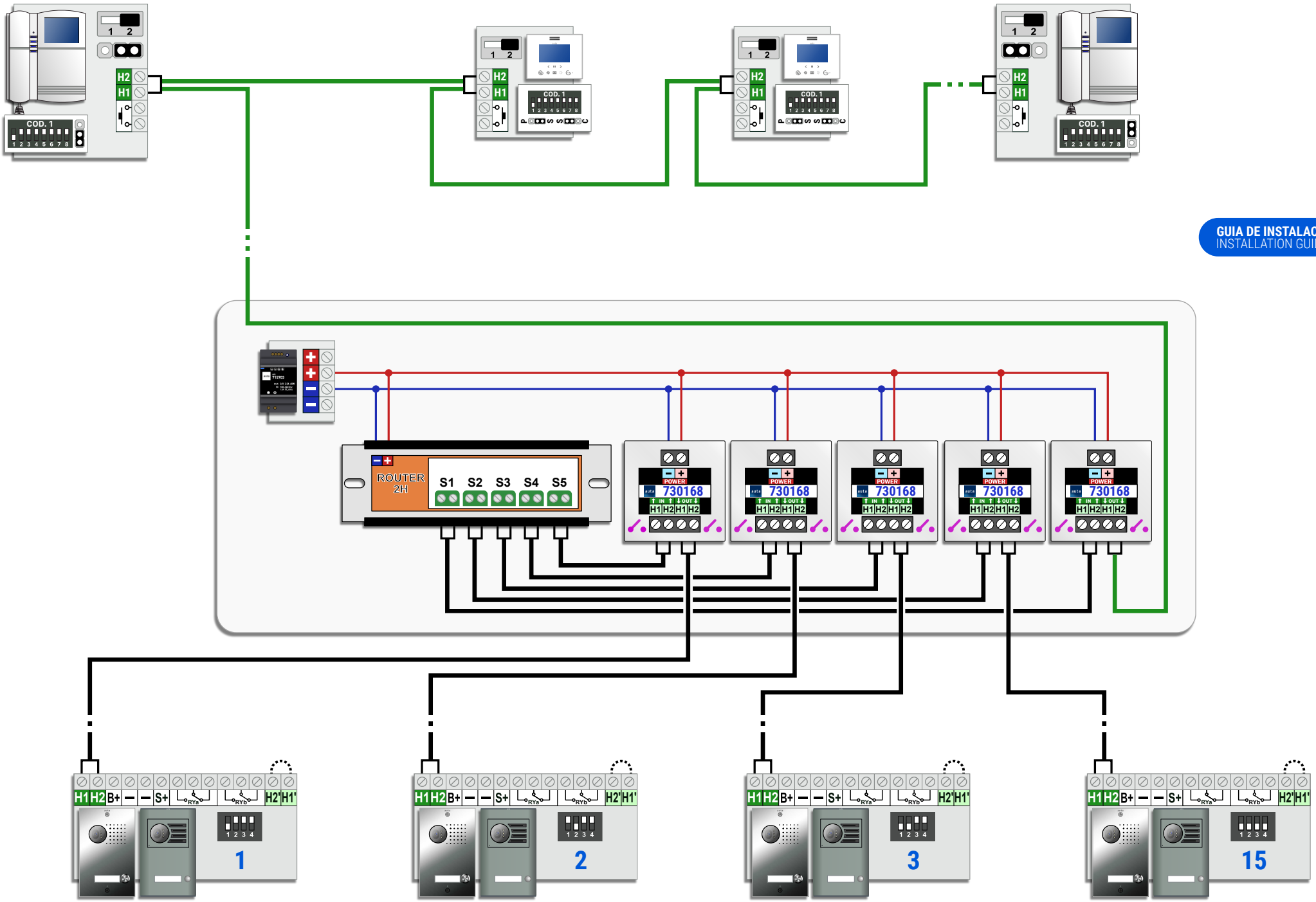

GUIA DE INSTALACION
INSTALLATION GUIDE
13

3-15 ACCESOS (KIT) -- M. PRINCIPAL + EXTENSIONES (ESTRELLA)

3-15 ACCESSES (KIT) -- MAIN M. + EXTENSIONS (STAR)

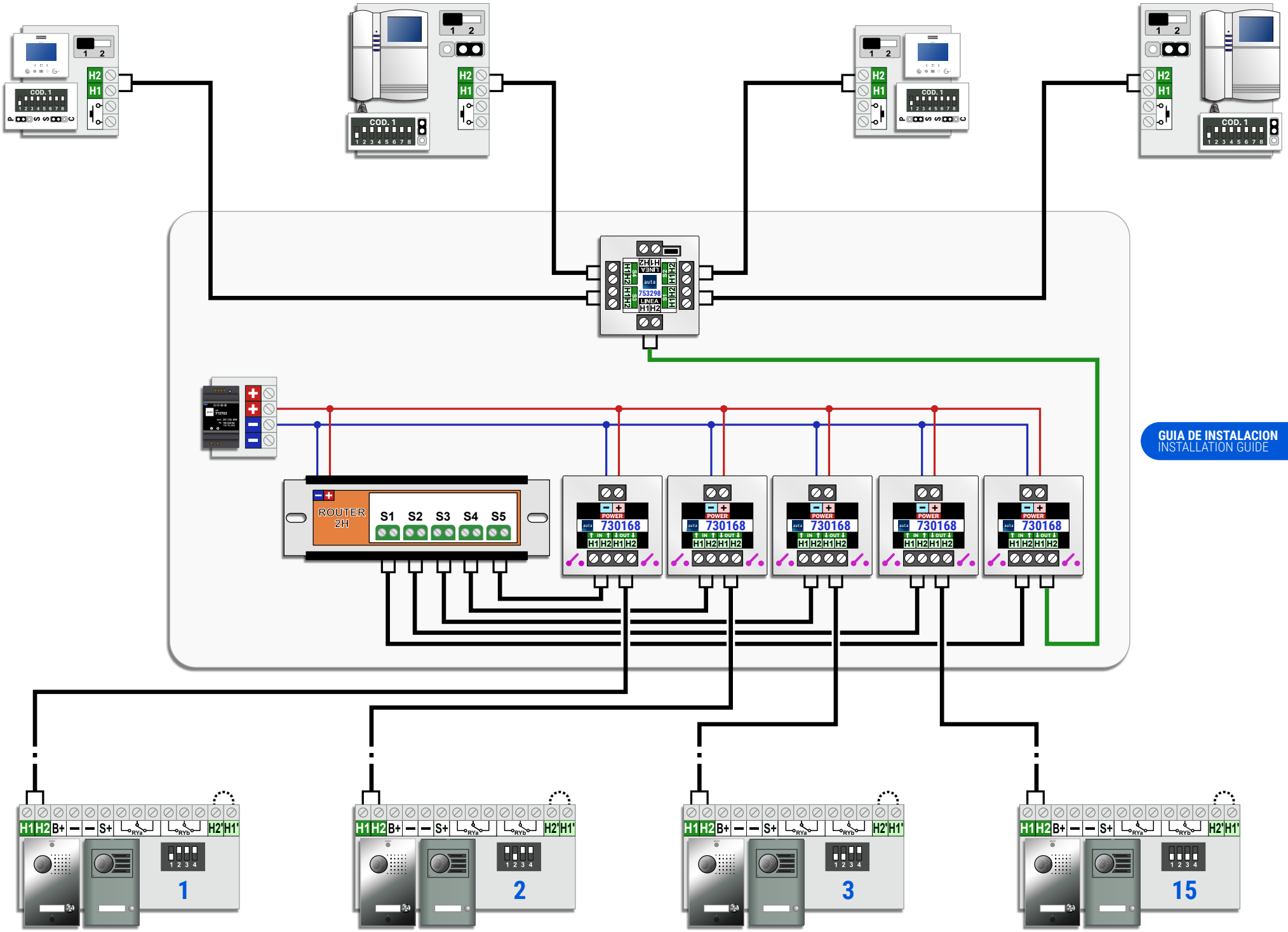

GUIA DE INSTALACION
INSTALLATION GUIDE 13

1 ACCESO -- MULTI-VIVIENDA (DISTRIBUCIÓN POR PLANTA)
1 ACCESS -- MULTI-FLAT (FLOOR DISTRIBUTION)

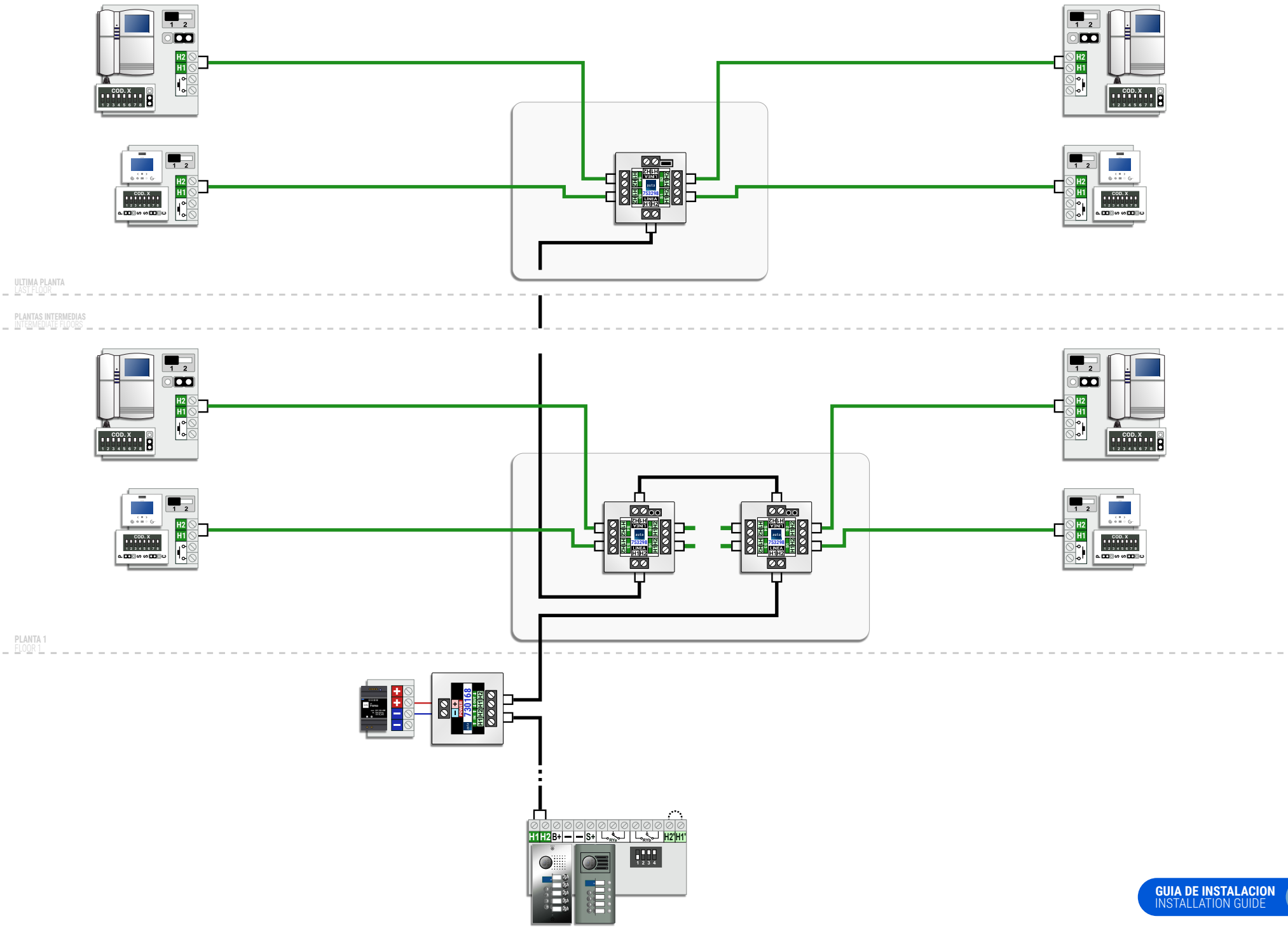

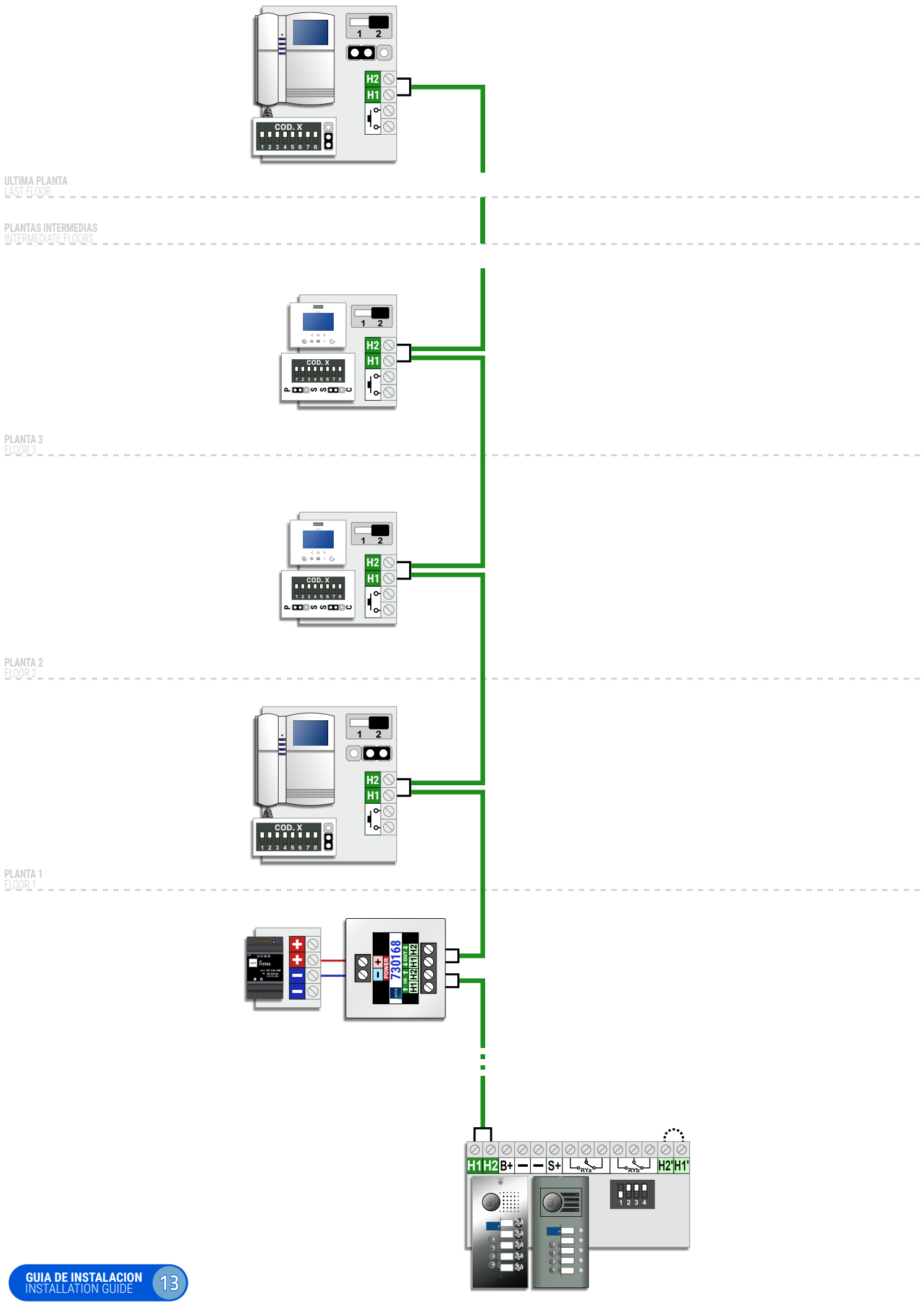
ULTIMA PLANTA
LAST FLOOR
PLANTAS INTERMEDIAS
INTERMEDIATE FLOORS
PLANTA 3
FLOOR 3
PLANTA 2
FLOOR 2
PLANTA 1
FLOOR 1
COD. X
H2
H1
730168
POWER
H1 H2 B+ S+
H2' H1'

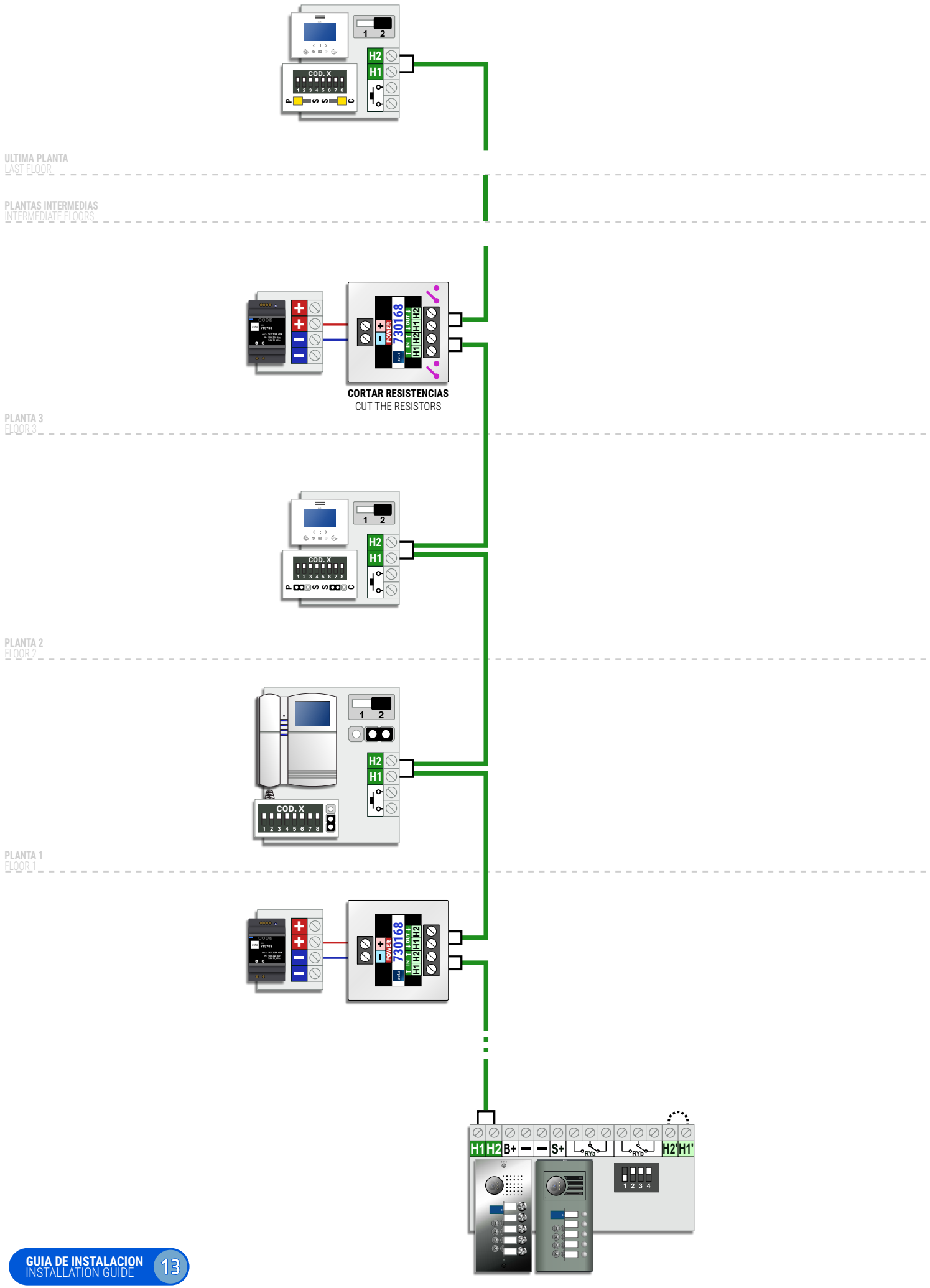
ULTIMA PLANTA
LAST FLOOR
PLANTAS INTERMEDIAS
INTERMEDIATE FLOORS
CORTAR RESISTENCIAS
CUT THE RESISTORS
PLANTA 3
FLOOR 3
PLANTA 2
FLOOR 2
PLANTA 1
FLOOR 1
COD. X
H2
H1
730168
POWER
H1 H2 B+ – – S+ RYa RYb H2' H1'

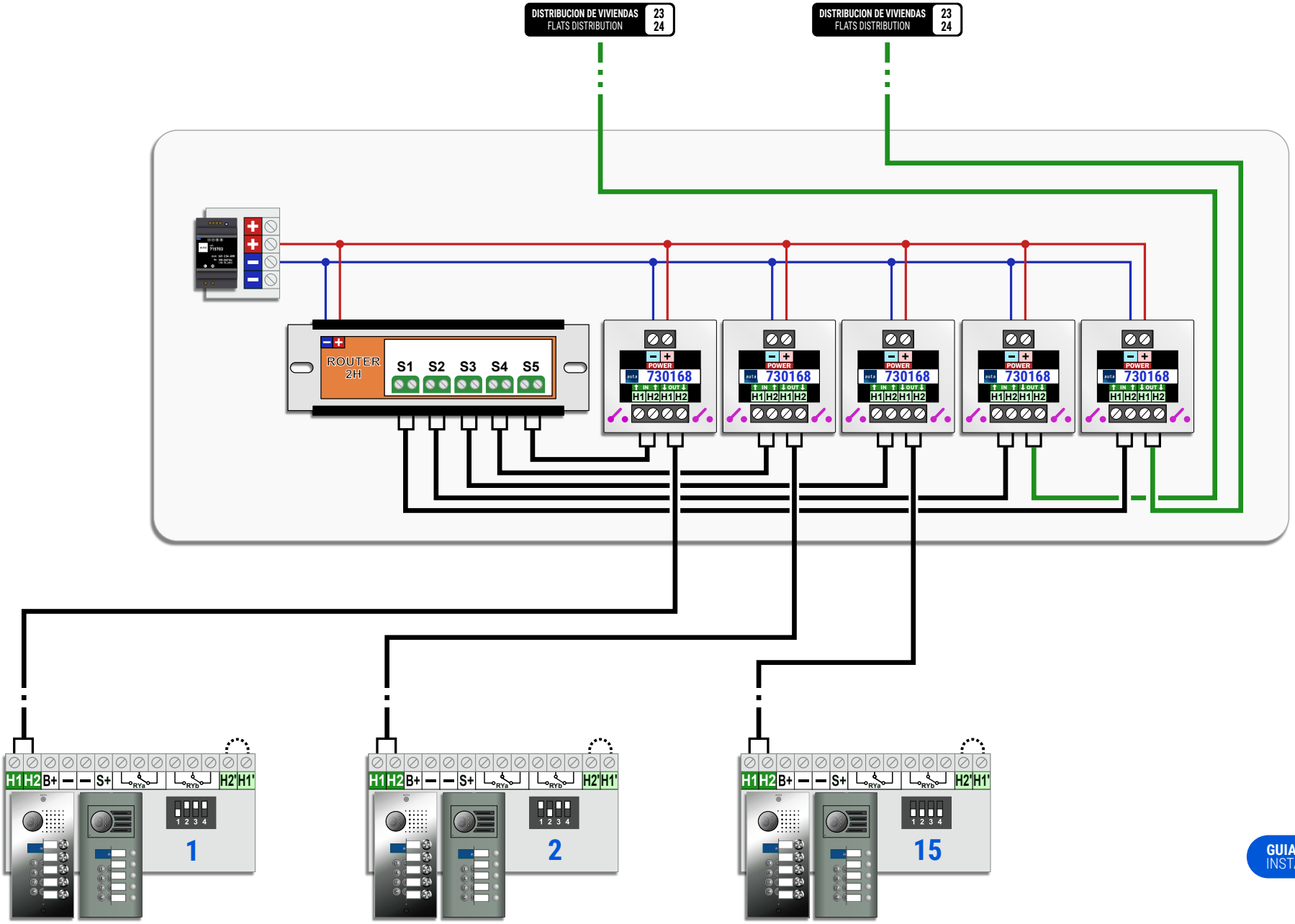
DISTRIBUCION DE VIVIENDAS 23 24
FLATS DISTRIBUTION
DISTRIBUCION DE VIVIENDAS 23 24
FLATS DISTRIBUTION
ROUTER 2H
S1 S2 S3 S4 S5
POWER
730168
H1 H2 H1 H2
H1 H2 B+ – – S+ RYa RYb H2' H1'
1
2
15

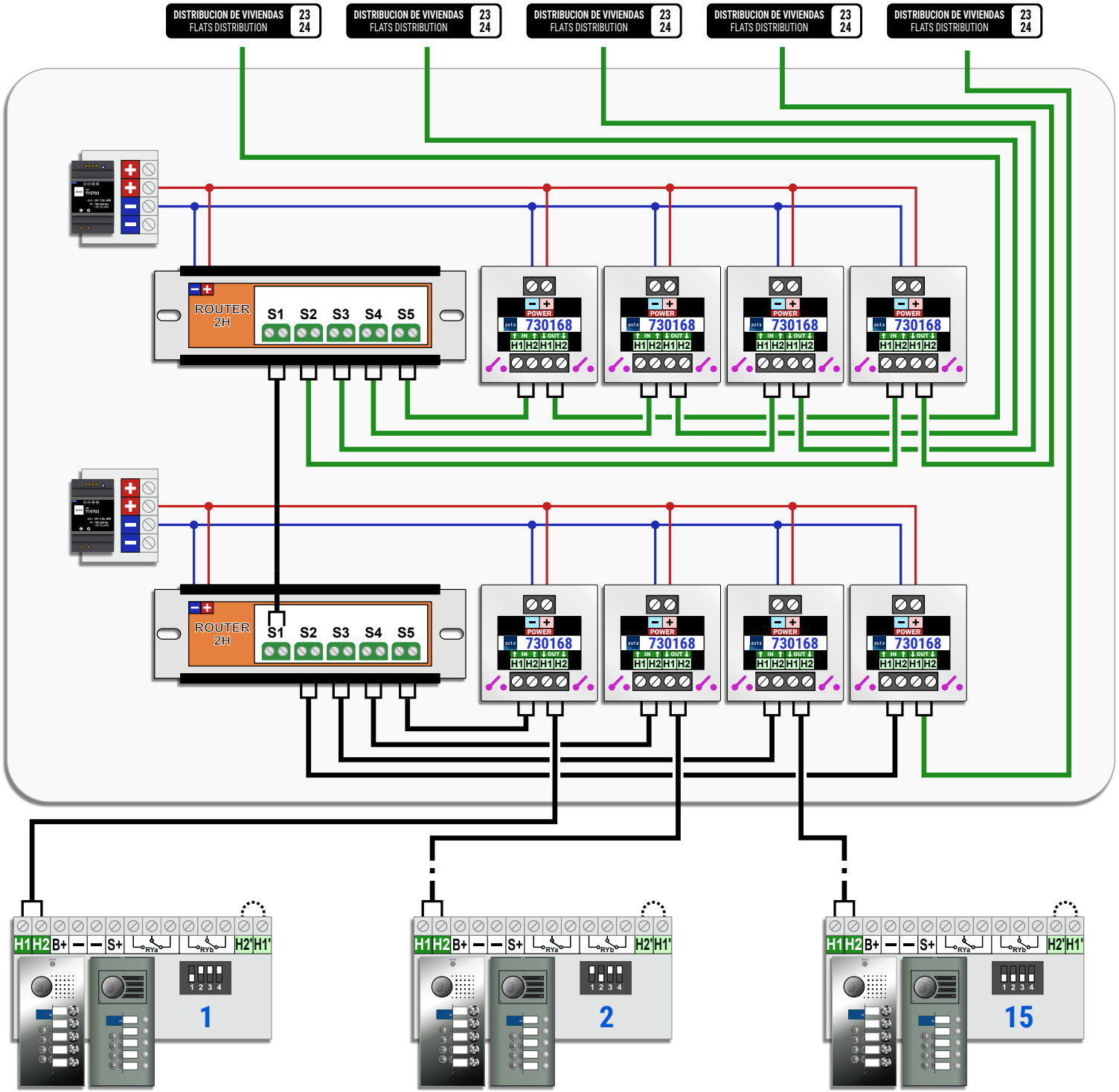
DISTRIBUCION DE VIVIENDAS 23 24
FLATS DISTRIBUTION
ROUTER 2H
S1 S2 S3 S4 S5
POWER
730168
H1 H2 H1 H2
H1 H2 B+ S+ H2' H1'
1
2
15

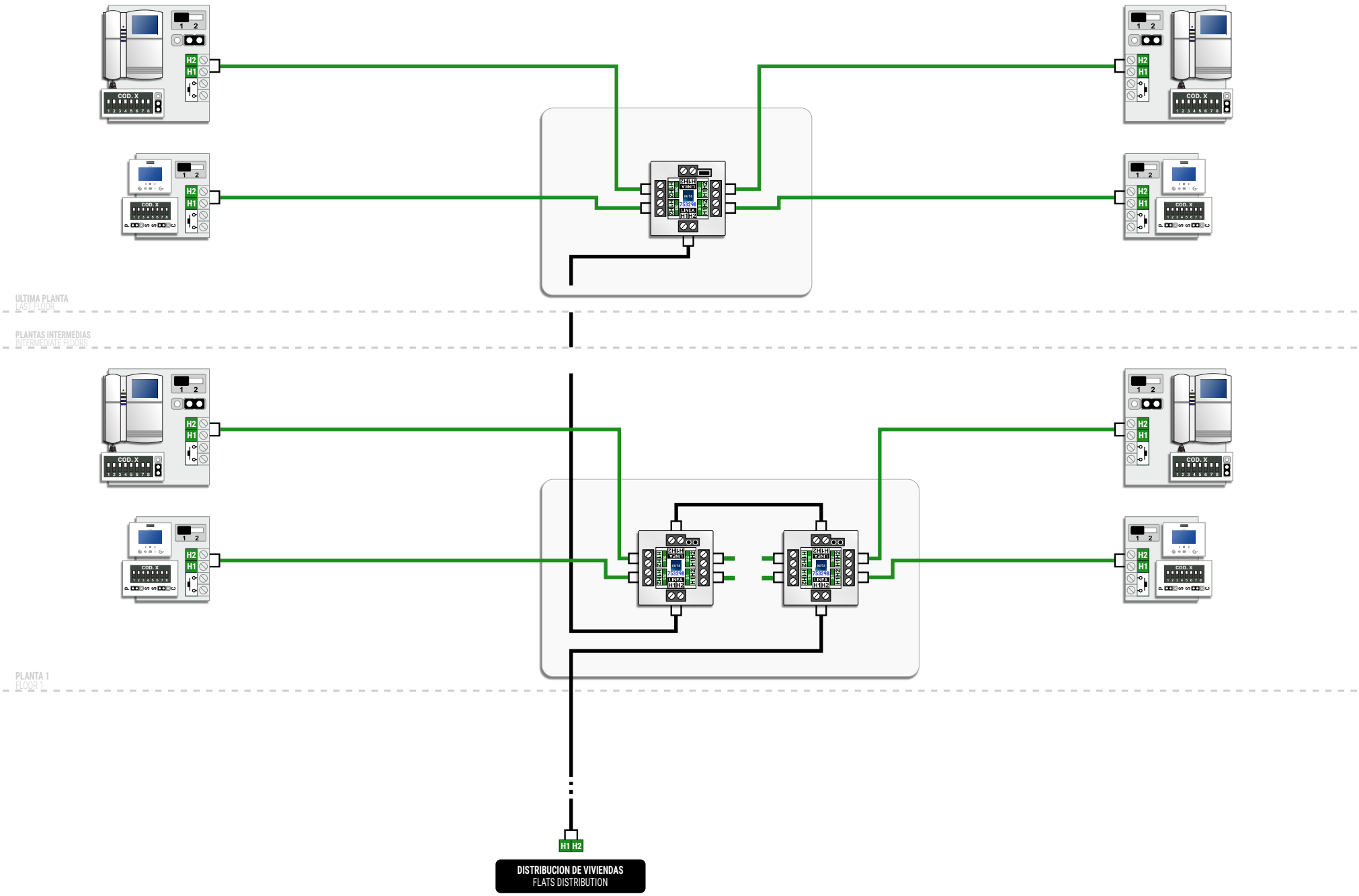
ULTIMA PLANTA
LAST FLOOR
PLANTAS INTERMEDIAS
INTERMEDIATE FLOORS
PLANTA 1
FLOOR 1
H2
H1
COD. X
H1 H2
DISTRIBUCION DE VIVIENDAS
FLATS DISTRIBUTION

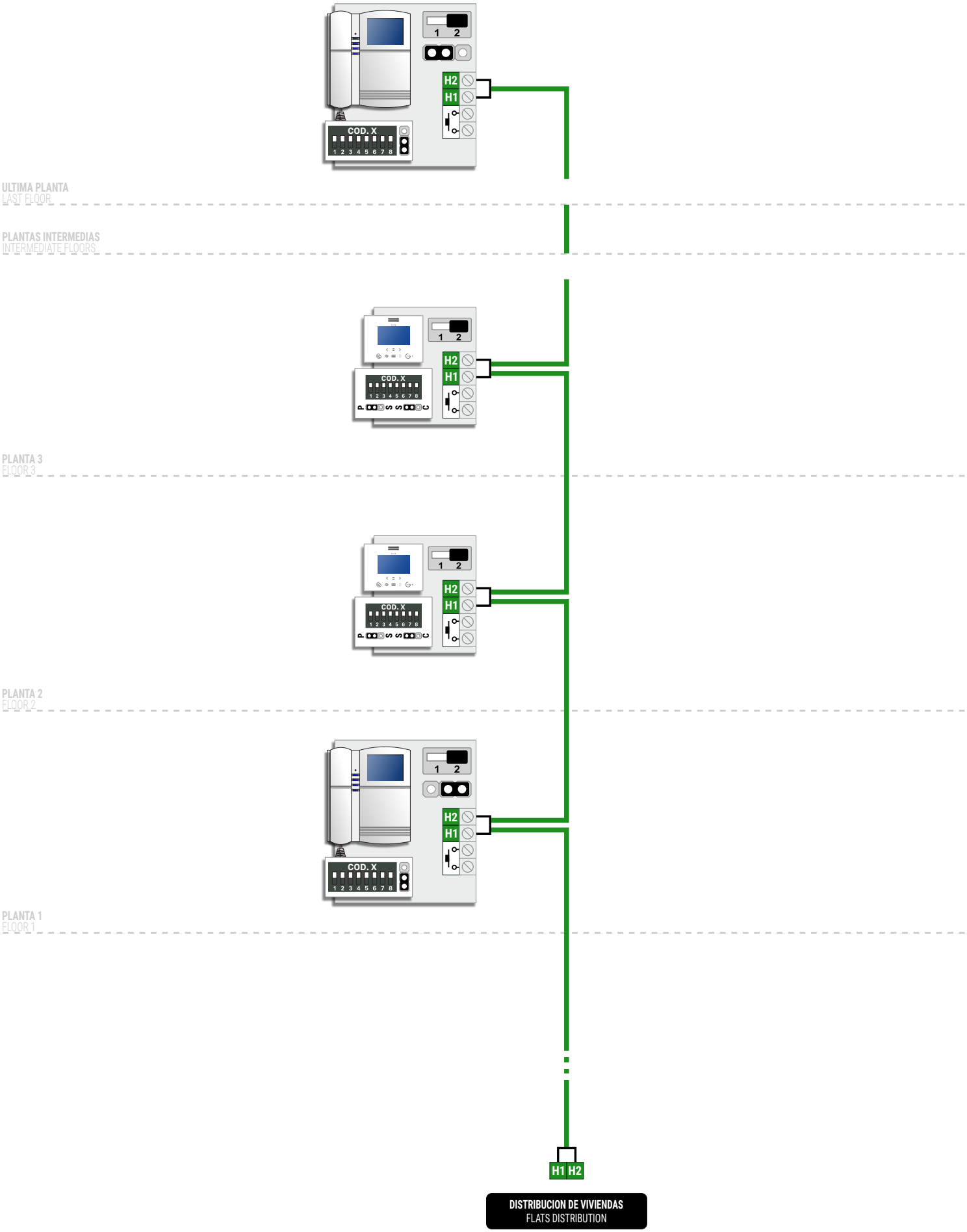
ULTIMA PLANTA
LAST FLOOR
PLANTAS INTERMEDIAS
INTERMEDIATE FLOORS
PLANTA 3
FLOOR 3
PLANTA 2
FLOOR 2
PLANTA 1
FLOOR 1
COD. X
1 2
H2
H1
H1 H2
DISTRIBUCION DE VIVIENDAS
FLATS DISTRIBUTION

Nº MÁXIMO DE ELEMENTOS MAX. NUMBER OF ELEMENTS

ELEMENTOS UNITS	ALV-1.5A (715303)	ALV-2.5A (715703)
	15 / 30	30 / 50
LLAMADA SIMULTANEA SIMULTANEOUS CALLING	3	5

SECCIONES RECOMENDADAS Y CONEXIONES RECOMMENDED SECTIONS AND CONNECTIONS

RECOMENDADA RECOMMENDED	HASTA 200m UP TO 200m
H1 H2	0.5mm TRENZADO AWG20 TWISTED

MÍNIMA MINIMUM	HASTA 100m UP TO 100m
H1 H2	0.22mm AWG24

NO DUPLICAR CABLES H1 H2
DON'T DUPLICATE WIRES H1 H2

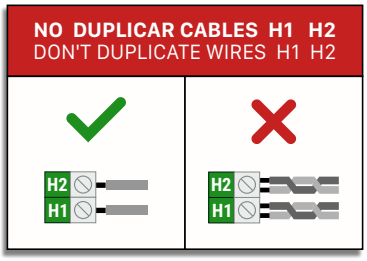

CONFIGURACIÓN DE LINEA LINE CONFIGURATION

QUITAR EL JUMPER DE CARGA EN TODOS LOS DISTRIBUIDORES DE LA MISMA LINEA EXCEPTO EN EL ÚLTIMO

REMOVE THE LOAD JUMPER IN ALL THE VIDEO DISTRIBUTORS OF THE SAME VIDEO LINE EXCEPT IN THE LAST ONE

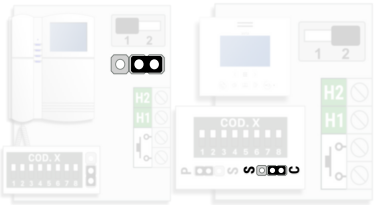

EN SISTEMAS CON DISTRIBUCION EN CASCADA COLOCAR EL JUMPER DE CARGA EN TODOS LOS MONITORES DE LA MISMA LINEA HACIA LA "DERECHA / OFF" "S" EXCEPTO EN EL ÚLTIMO

AT SYSTEM WITH SERIAL DISTRIBUTION SET THE LOAD JUMPER IN ALL MONITORS OF THE SAME LINE TO THE " RIGHT / OFF " "S" EXCEPT IN THE LAST ONE

EN MONITORES CONECTADOS A UNA SALIDA DE DISTRIBUIDOR EL JUMPER SE COLOCARÁ EN POSICIÓN "DERECHA / OFF" "S"

JUMPER AT MONITORS CONNECTED TO ANY DISTRIBUTOR OUTPUT MUST BE SET AT "RIGHT / OFF " "S" POSITION

MODOS DE FUNCIONAMIENTO FUNCTIONING MODES

MODO DISTRIBUIDOR
DISTRIBUTOR MODE

MODO CASCADA
SERIAL MODE

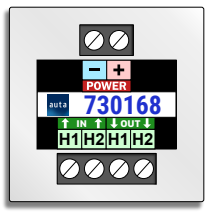

MODO INYECTOR
INJECTOR MODE

MODO SECCIONADOR
SPLIT MODE

GESTIÓN DE ABREPUERTAS DOOR OPENER MANAGEMENT

GESTIÓN ABREPUERTAS 12VAC
MANAGEMENT OF 12VAC DOOR OPENER

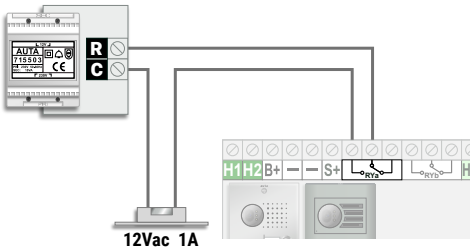

GESTIÓN ABREPUERTAS 24VDC
MANAGEMENT OF 24VDC DOOR OPENER

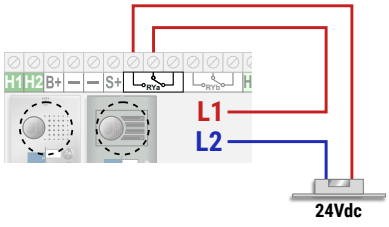

auta

SISTEMA P&P P&P-ISO

P&P ISO-P&P SYSTEM

INSTALACIONES MULTI-VIVIENDA
SYSTEMS WITH MULTI-FLAT

1 Acceso 1 Access

Multi-Vivienda ---------- 1
Multi-Flat

Multi-Vivienda Multi-Riser ---------- 2
Multi-Flat Multi-Riser

Multi-Acceso Multi-Access

Multi-Vivienda ---------- 3
Multi-Flat

Multi-Vivienda Multi-Riser ---------- 4
Multi-Flat Multi-Riser

INSTALACIONES MULTI-EDIFICIO
SYSTEMS WITH MULTI-BUILDING

1 Acceso Común y hasta 254 Edificios ---------- 5
1 Common access and up to 254 Buildings

Multi-Acceso Común y hasta 254 Edificios ---------- 6
Common Multi-Access and up to 254 Buildings

Multi-Acceso Común y hasta 254 Edificios (Edificio SIN placa) ---------- 7
Common Multi-Access and up to 254 Buildings (Building WITHOUT panel)

Multi-Acceso Común y hasta 254 Edificios (Edificio SOLO AUDIO) ---------- 8
Common Multi-Access and up to 254 Buildings (Building WITHOUT panel)

Multi-Acceso Común y hasta 254 Edificios (Edificio con Multi-Acceso) ---------- 9
Common Multi-Access and up to 254 Buildings (Building with Multi-Access)

INSTALACIONES ESPECIALES Y CON CENTRAL DE CONSERJERIA CCI
SPECIAL SYSTEMS AND WITH SWITCHBOARD CCI

Multi-Acceso y más de 254 viviendas ---------- 10
Multi-Access and more than 254 flats

1 Acceso + CCI ---------- 11
1 Access + CCI

Multi-Acceso Común y hasta 254 Edificios + CCI ---------- 12
Common Multi-Access and up to 254 Buildings + CCI

CCI + Multi-Vivienda ---------- 13
CCI + Multi-Flat

CCI + Multi-Edificio ---------- 14
CCI + Multi-Building

DISTRIBUCIÓN DE VIVIENDAS
FLATS DISTRIBUTION

ESTANDAR STANDARD ---------- 15

AISLAMIENTO COMPLETO EN VIVIENDA (ISO) FULL ISOLATION IN FLAT (ISO) ---------- 16

MIXTO (ESTANDAR + AISLADO) MIXED (STANDARD + ISOLATED) ---------- 17

GUÍA DE INSTALACIÓN INSTALLATION GUIDE ---------- 18

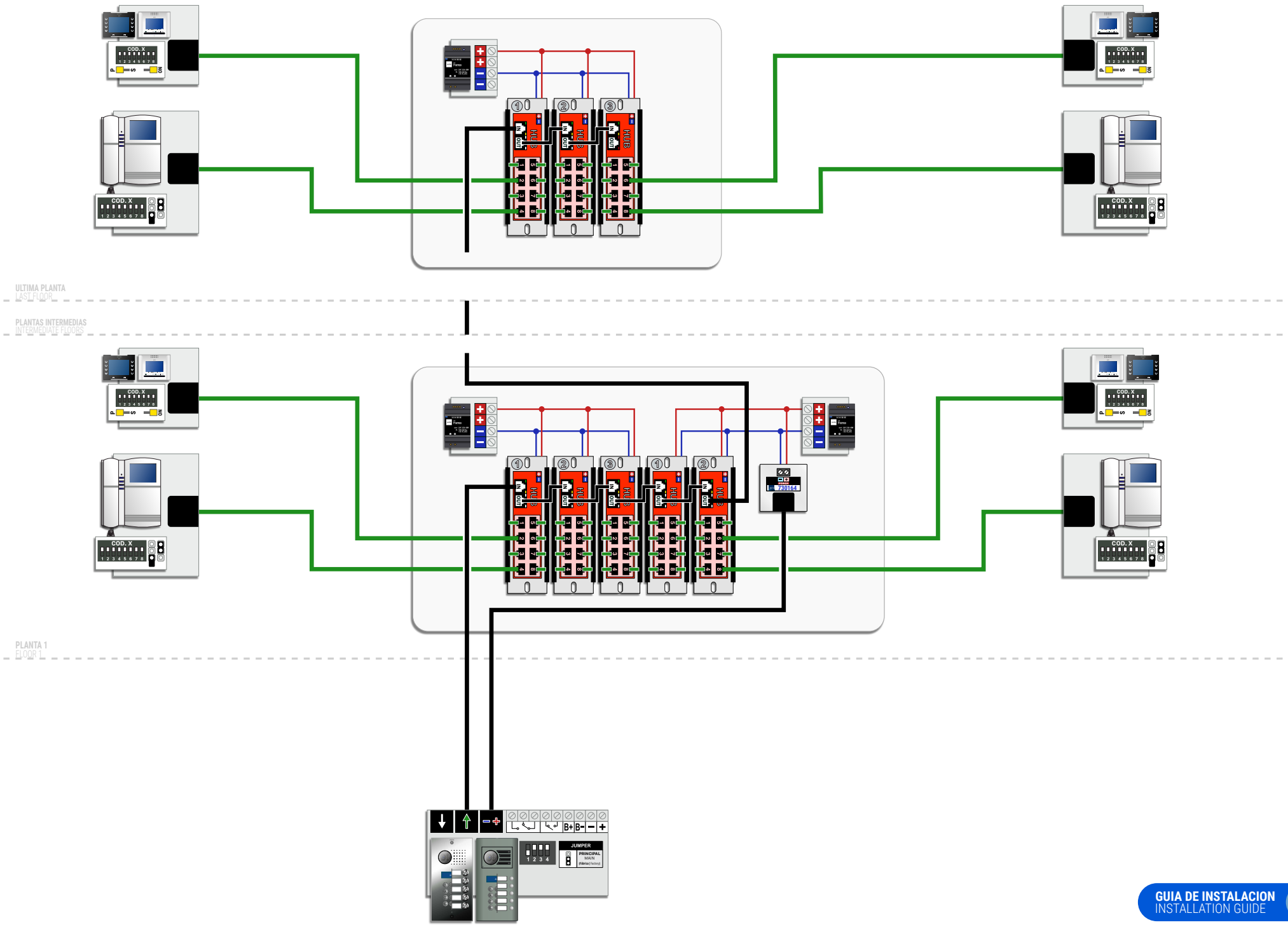
COD. X
HUB
ULTIMA PLANTA
LAST FLOOR
PLANTAS INTERMEDIAS
INTERMEDIATE FLOORS
PLANTA 1
FLOOR 1
JUMPER
PRINCIPAL
MAIN

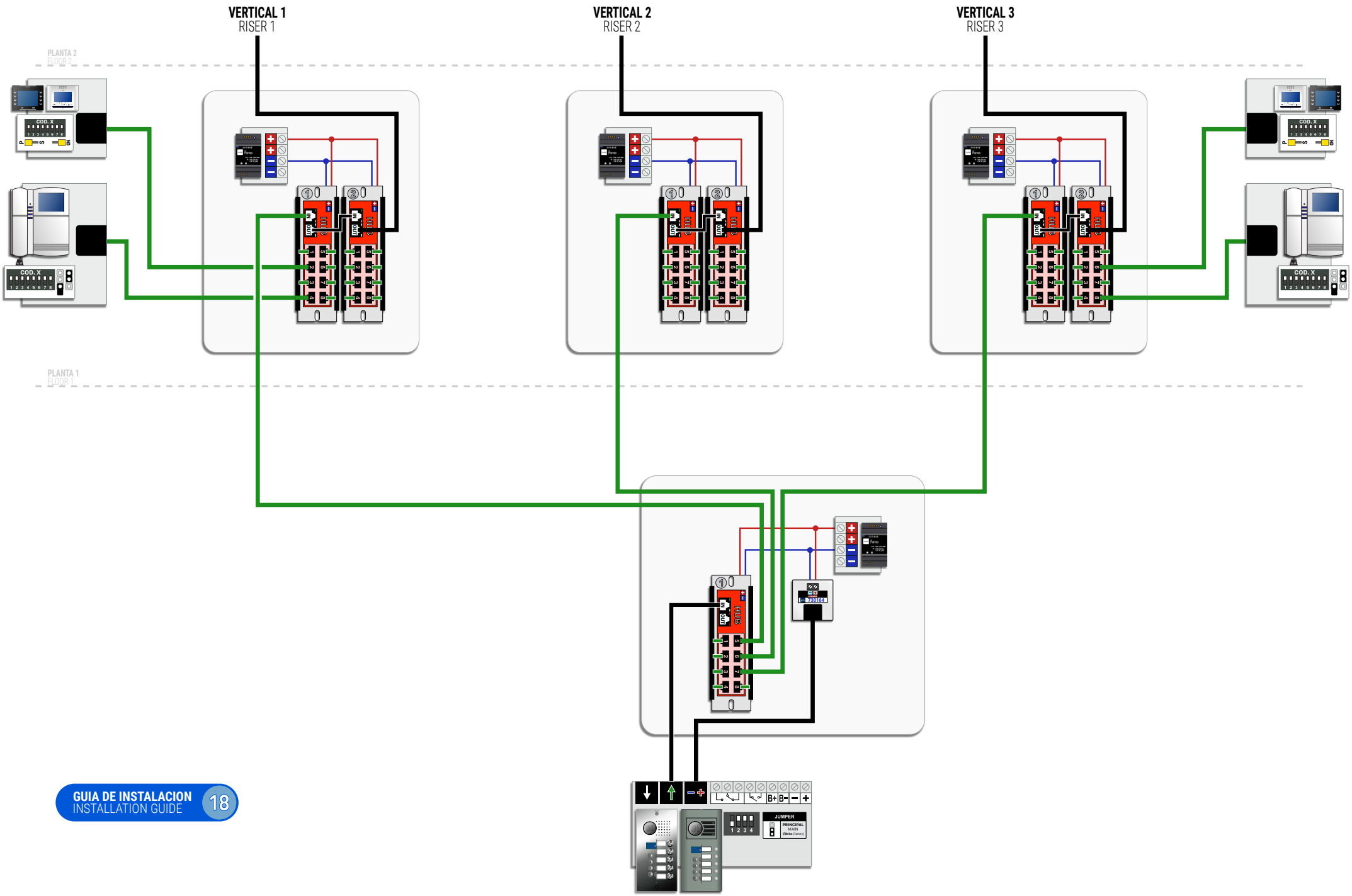
VERTICAL 1
RISER 1
VERTICAL 2
RISER 2
VERTICAL 3
RISER 3
PLANTA 2
FLOOR 2
PLANTA 1
FLOOR 1
COD. X
HUB
JUMPER
PRINCIPAL
MAIN

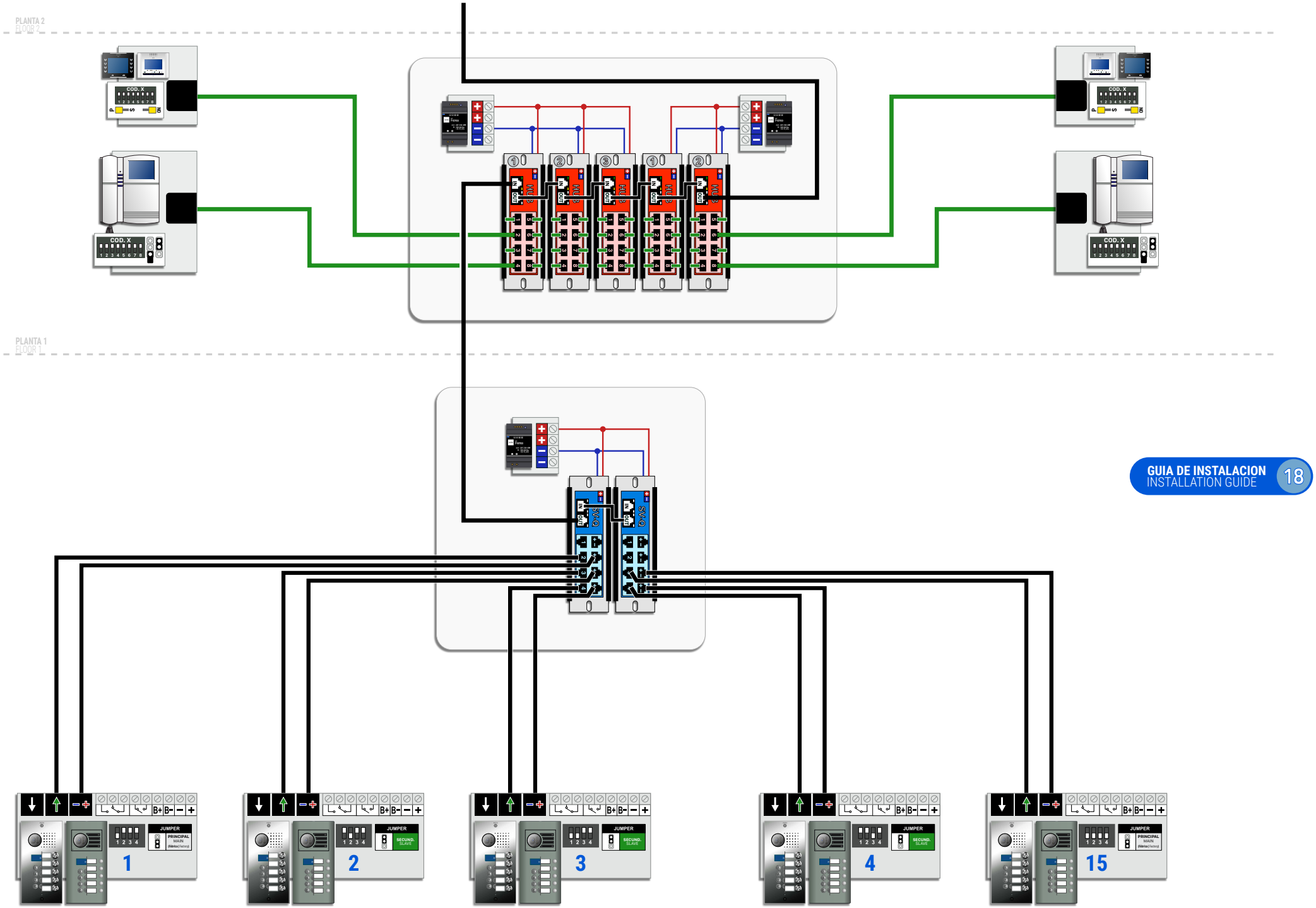
PLANTA 2
FLOOR 2
PLANTA 1
FLOOR 1
COD. X
JUMPER
PRINCIPAL
MAIN
SECUND.
SLAVE
1
2
3
4
15

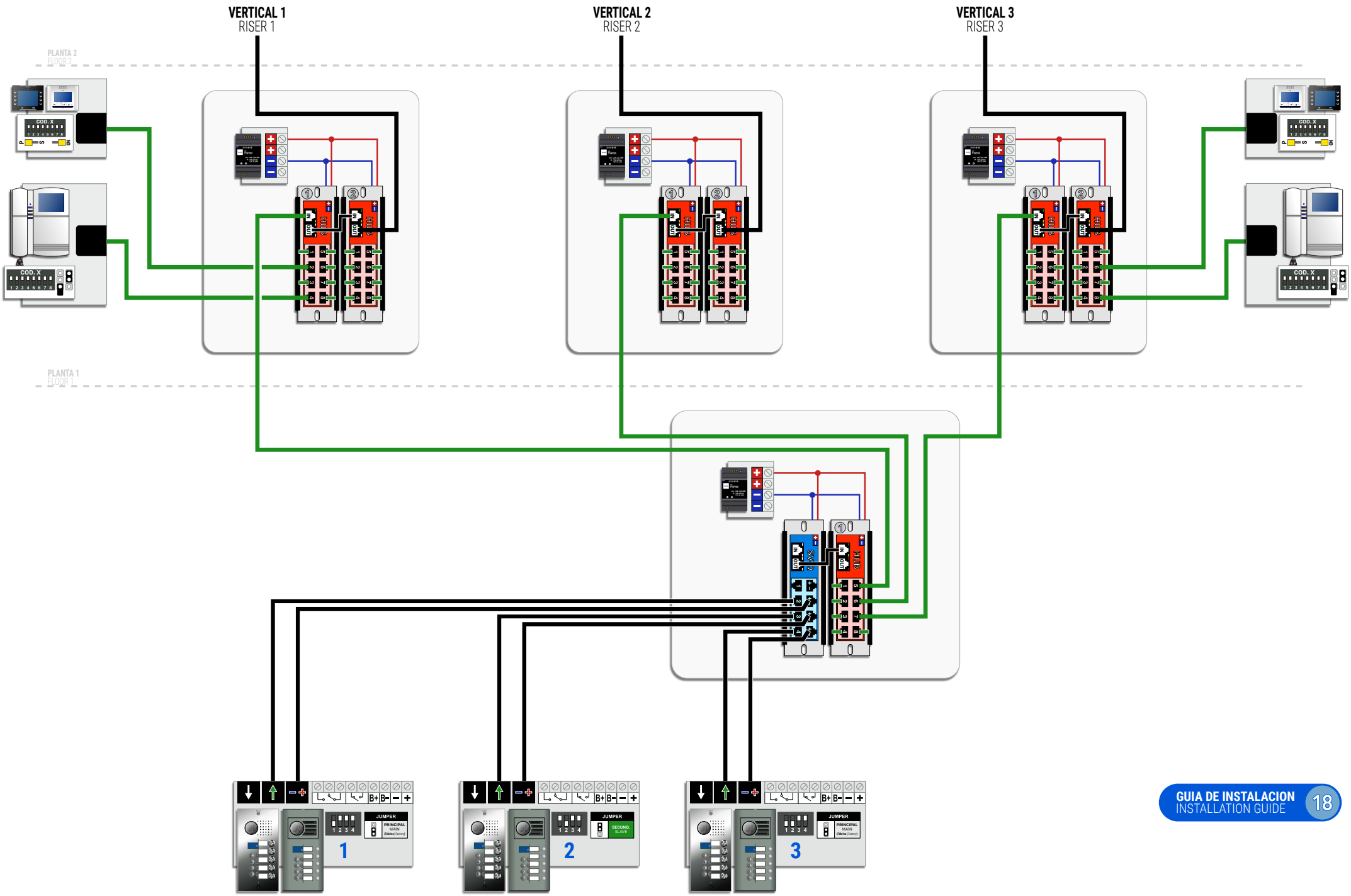
VERTICAL 1
RISER 1
VERTICAL 2
RISER 2
VERTICAL 3
RISER 3
PLANTA 2
FLOOR 2
PLANTA 1
FLOOR 1
COD. X
HUB
SWITCH
JUMPER
PRINCIPAL
MAIN
SECUND.
SLAVE
1
2
3

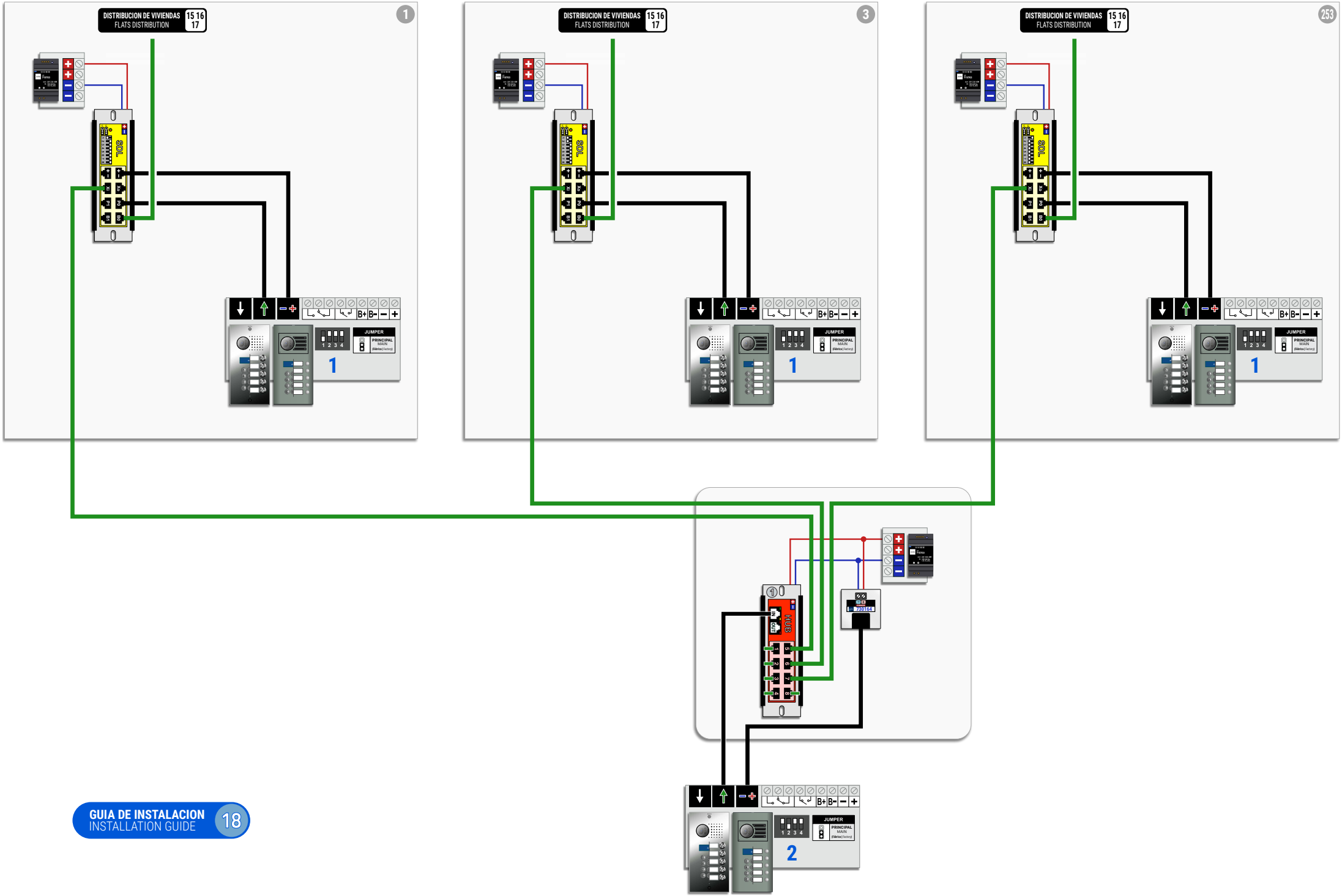
DISTRIBUCION DE VIVIENDAS
FLATS DISTRIBUTION
15 16
17
1
3
253
JUMPER
PRINCIPAL
MAIN
1
2

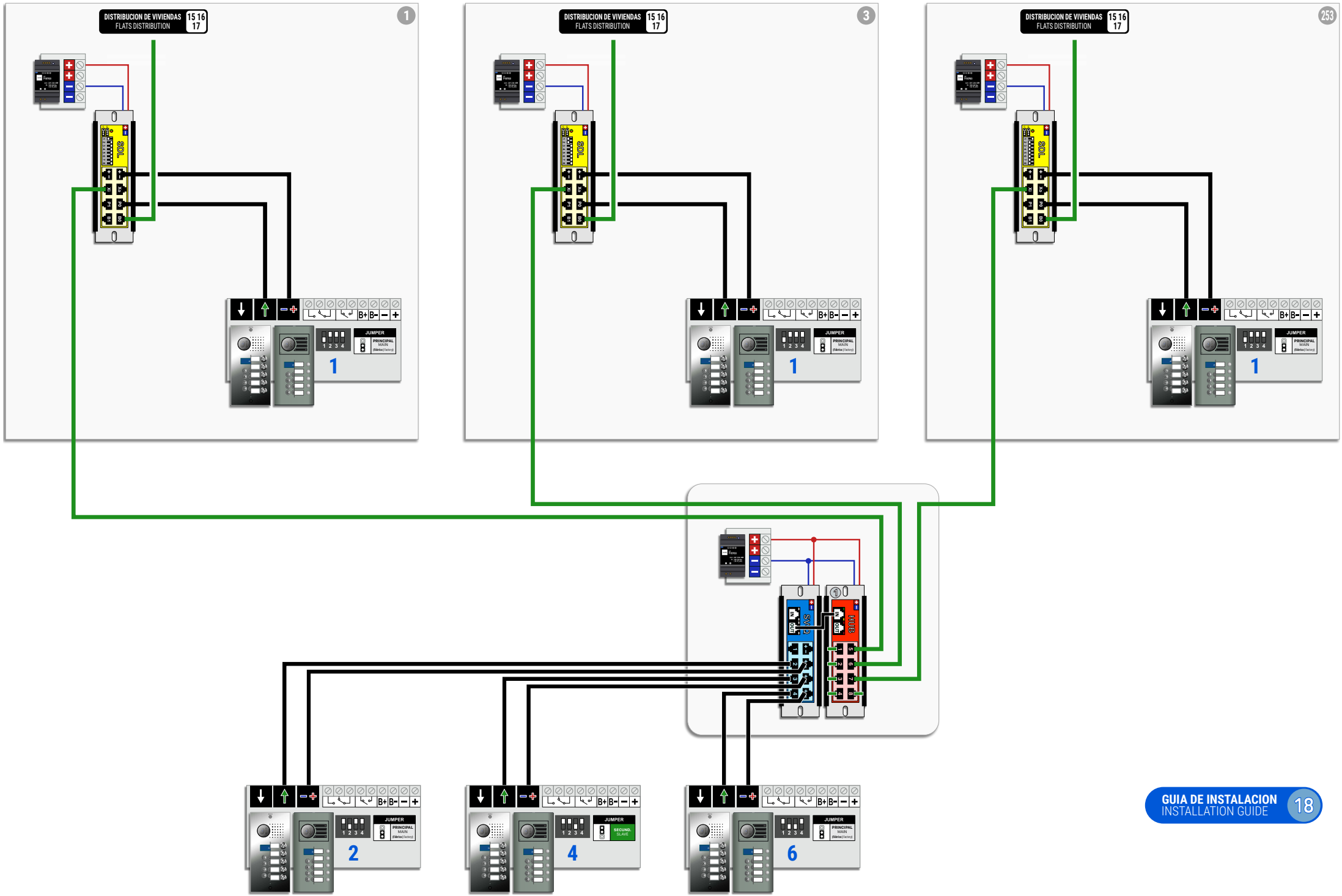
DISTRIBUCION DE VIVIENDAS 15 16 17
FLATS DISTRIBUTION
1
3
253
SOL
JUMPER
PRINCIPAL MAIN
SECUND. SLAVE
1
2
4
6
SWD
HUB

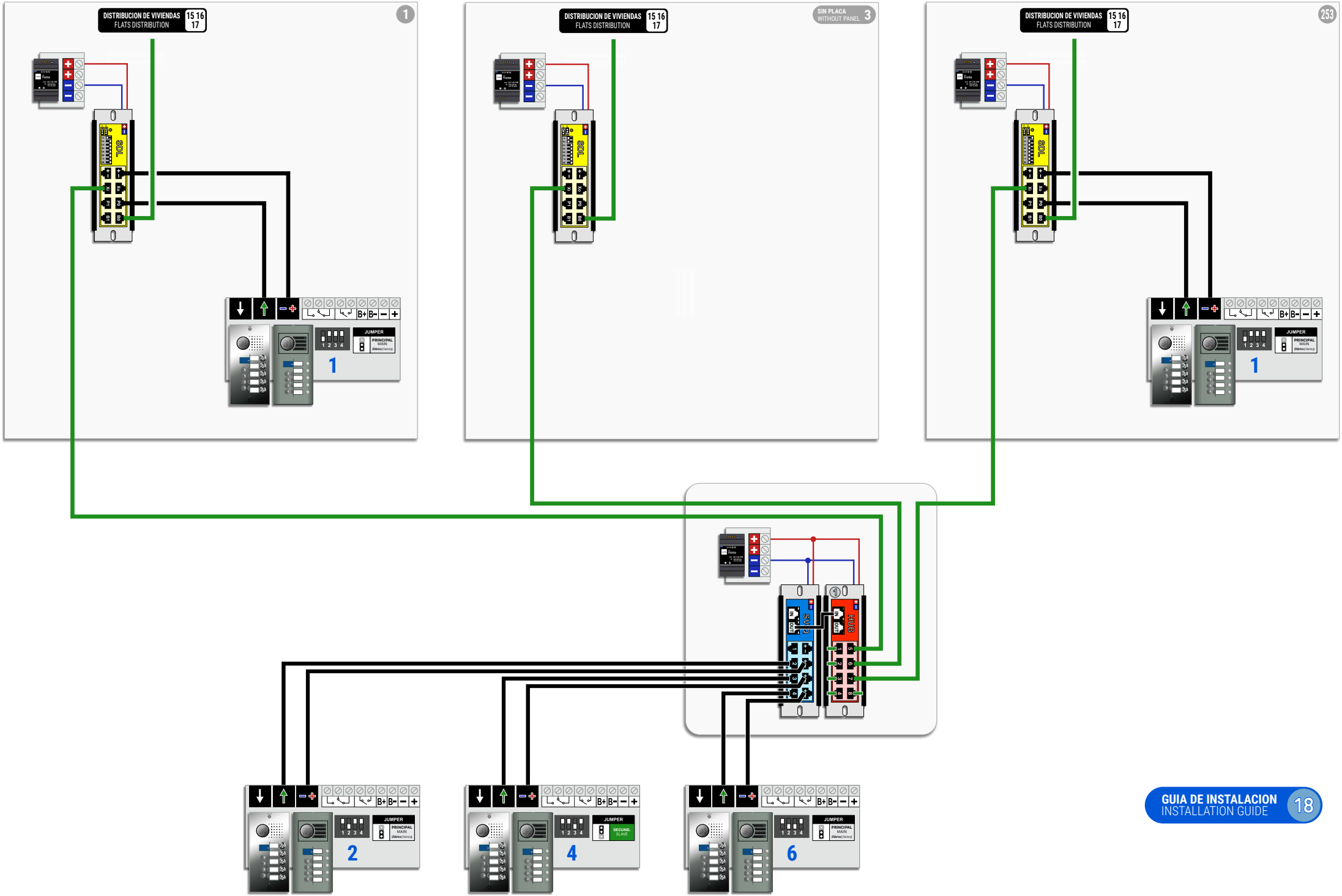
DISTRIBUCION DE VIVIENDAS
FLATS DISTRIBUTION
15 16
17
1
SIN PLACA
WITHOUT PANEL
3
253
SOL
JUMPER
PRINCIPAL
MAIN
SECUND.
SLAVE
HUB
2
4
6

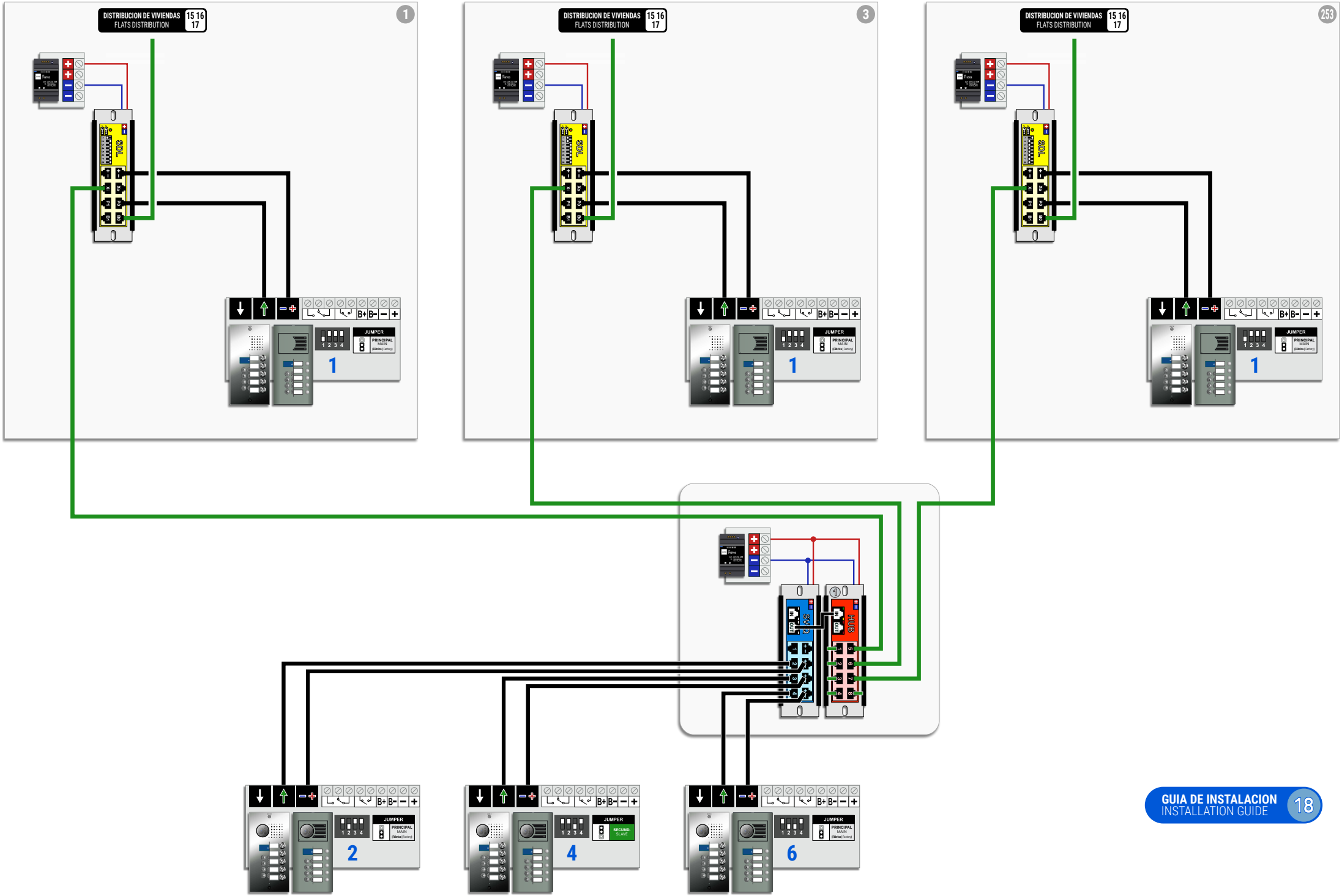
DISTRIBUCION DE VIVIENDAS
FLATS DISTRIBUTION
15 16
17
1
3
253
JUMPER
PRINCIPAL
MAIN
SECUND.
SLAVE
2
4
6

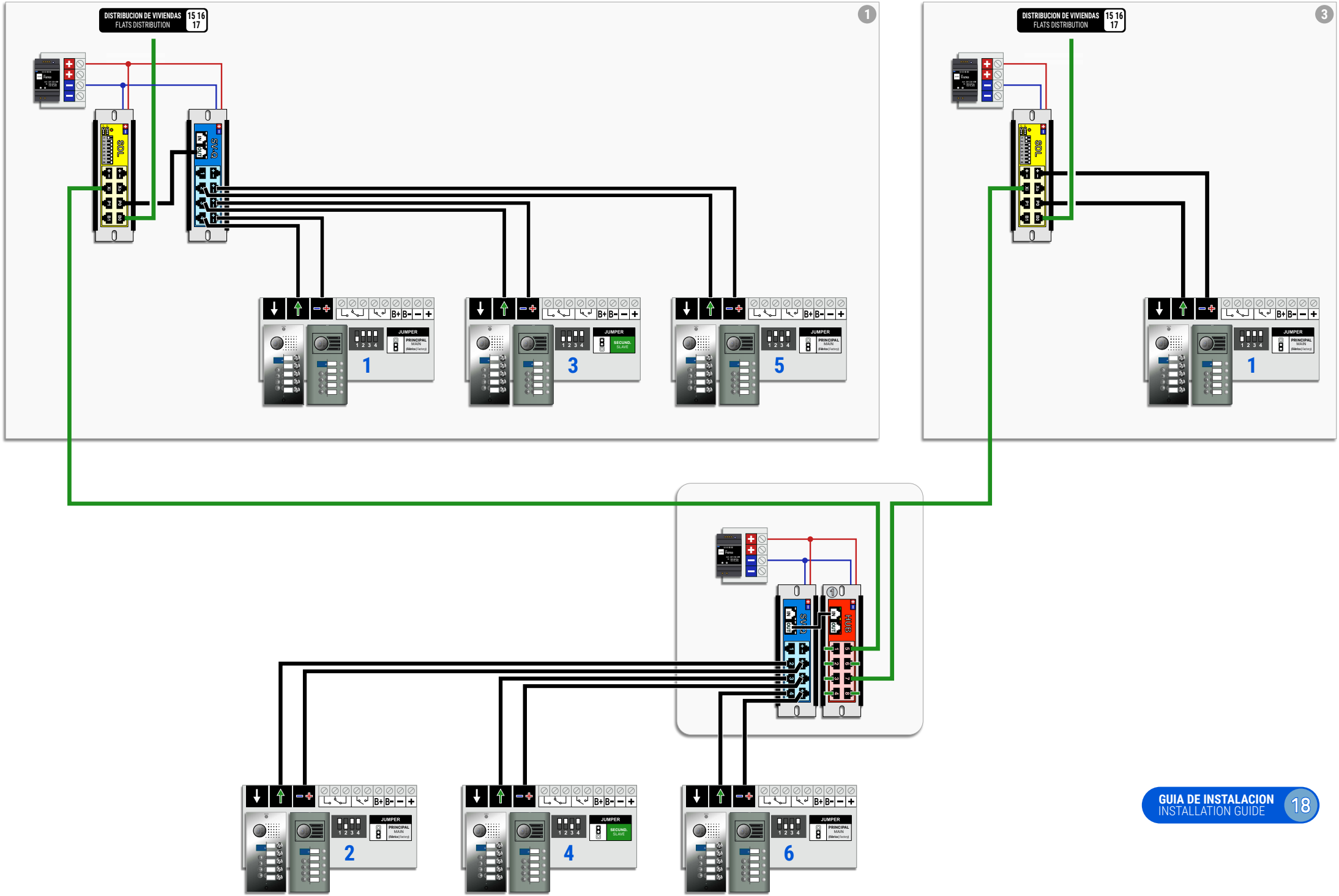
DISTRIBUCION DE VIVIENDAS
FLATS DISTRIBUTION
15 16
17
1
3
5
2
4
6
JUMPER
PRINCIPAL
MAIN
SECUND.
SLAVE

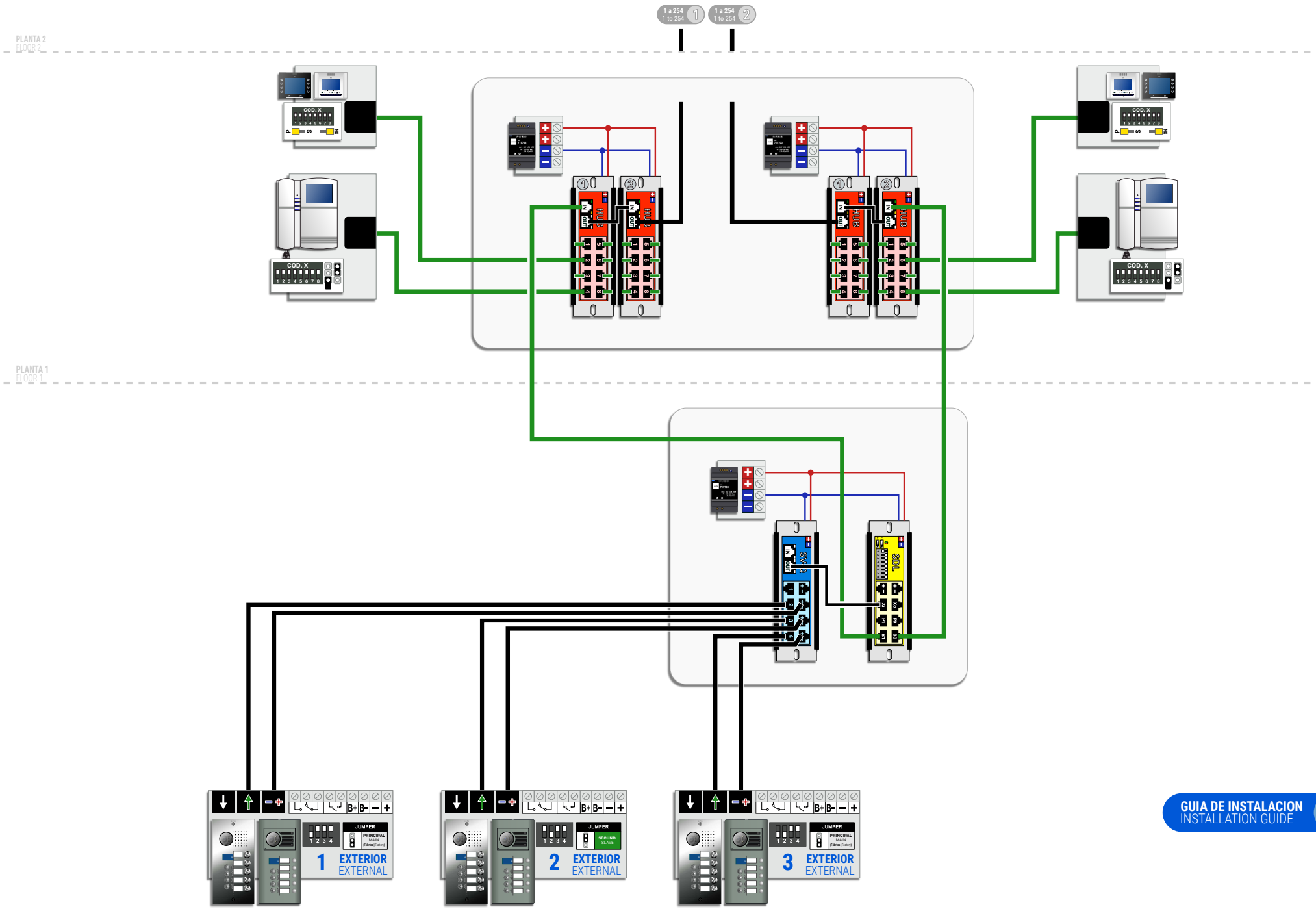
1 a 254
1 to 254
1
1 a 254
1 to 254
2
PLANTA 2
FLOOR 2
PLANTA 1
FLOOR 1
COD. X
HUB
SVD
SOL
JUMPER
PRINCIPAL
MAIN
SECUND.
SLAVE
1 EXTERIOR
EXTERNAL
2 EXTERIOR
EXTERNAL
3 EXTERIOR
EXTERNAL

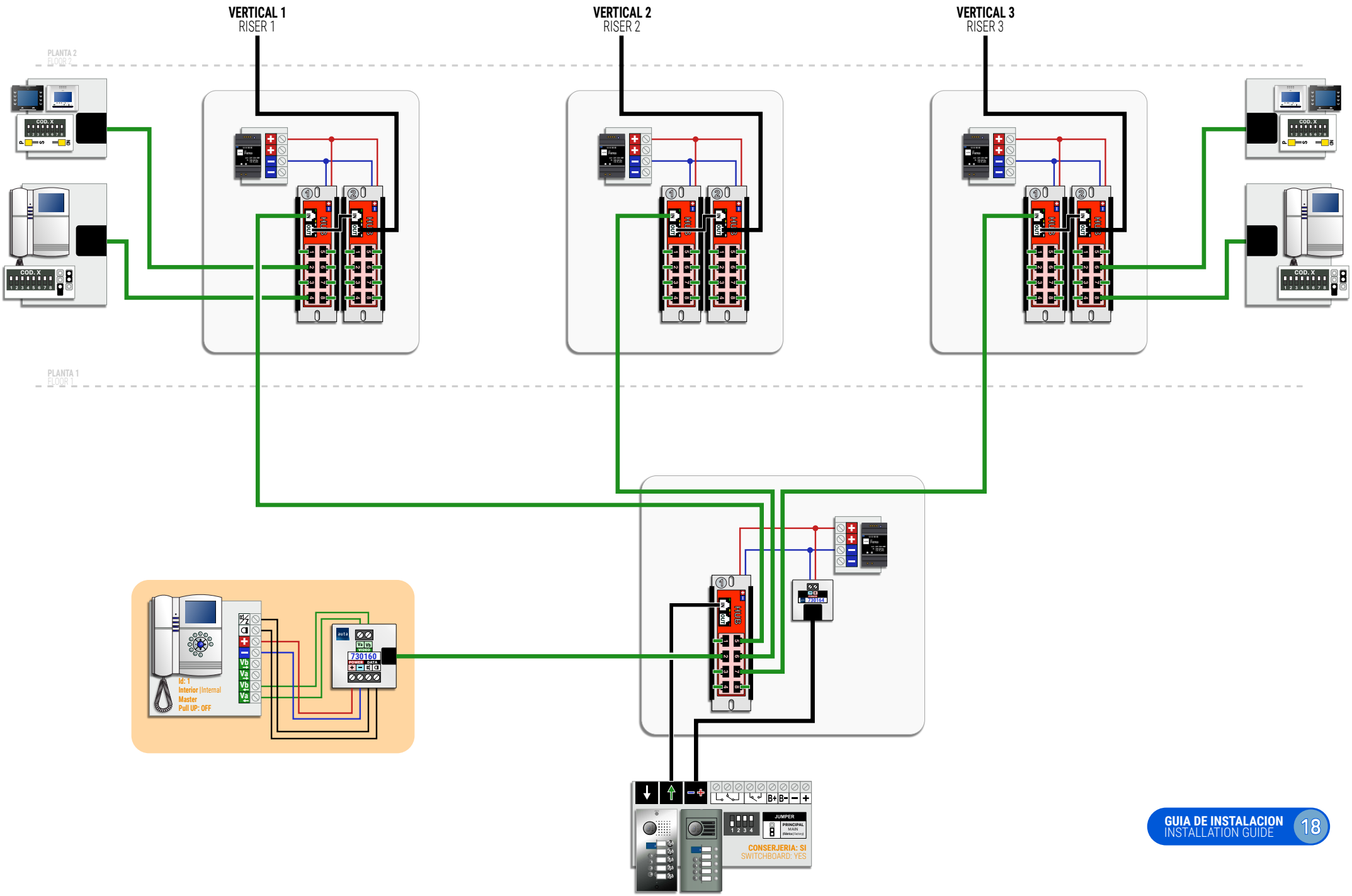
VERTICAL 1
RISER 1
VERTICAL 2
RISER 2
VERTICAL 3
RISER 3
PLANTA 2
FLOOR 2
PLANTA 1
FLOOR 1
COD. X
HUB
730160
Id: 1
Interior | Internal
Master
Pull UP: OFF
JUMPER
PRINCIPAL
MAIN
CONSERJERIA: SI
SWITCHBOARD: YES

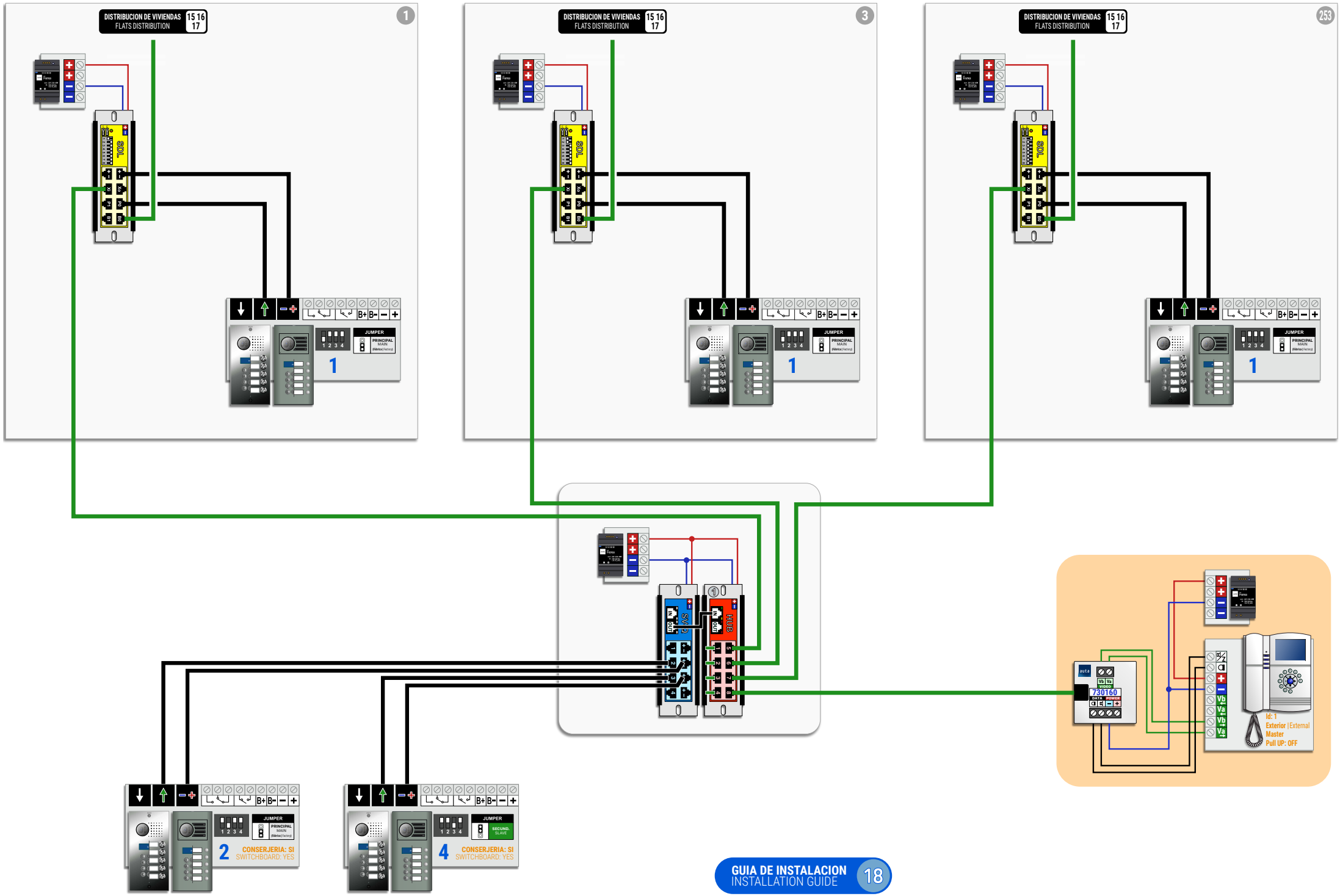
DISTRIBUCION DE VIVIENDAS 15 16 17
FLATS DISTRIBUTION
1
3
253
JUMPER
PRINCIPAL MAIN
1
2
CONSERJERIA: SI
SWITCHBOARD: YES
4
SECUND. SLAVE
730160
Id: 1
Exterior | External
Master
Pull UP: OFF

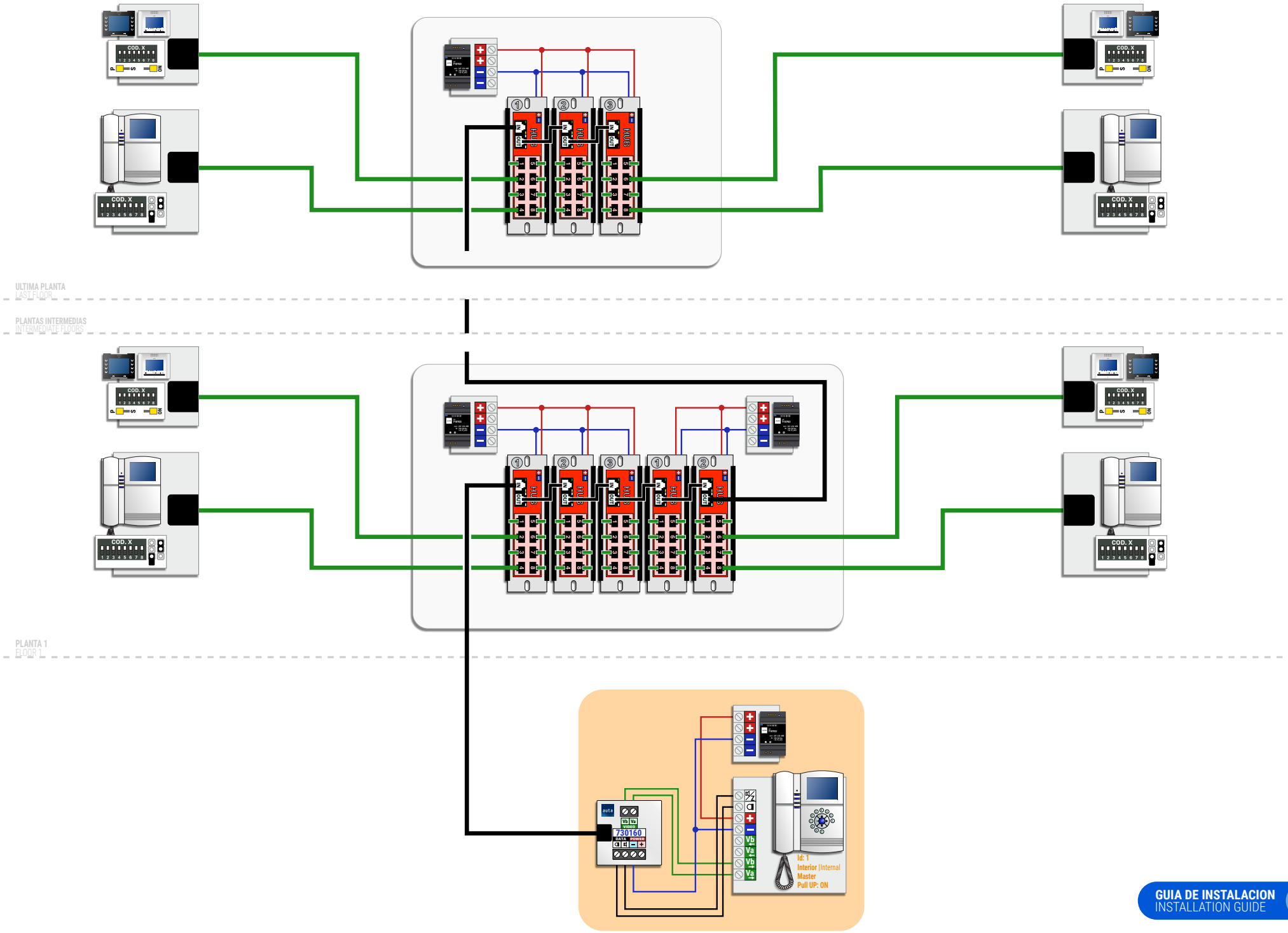
ULTIMA PLANTA
LAST FLOOR
PLANTAS INTERMEDIAS
INTERMEDIATE FLOORS
PLANTA 1
FLOOR 1
COD. X
HUB
730160
Id: 1
Interior | Internal
Master
Pull UP: ON

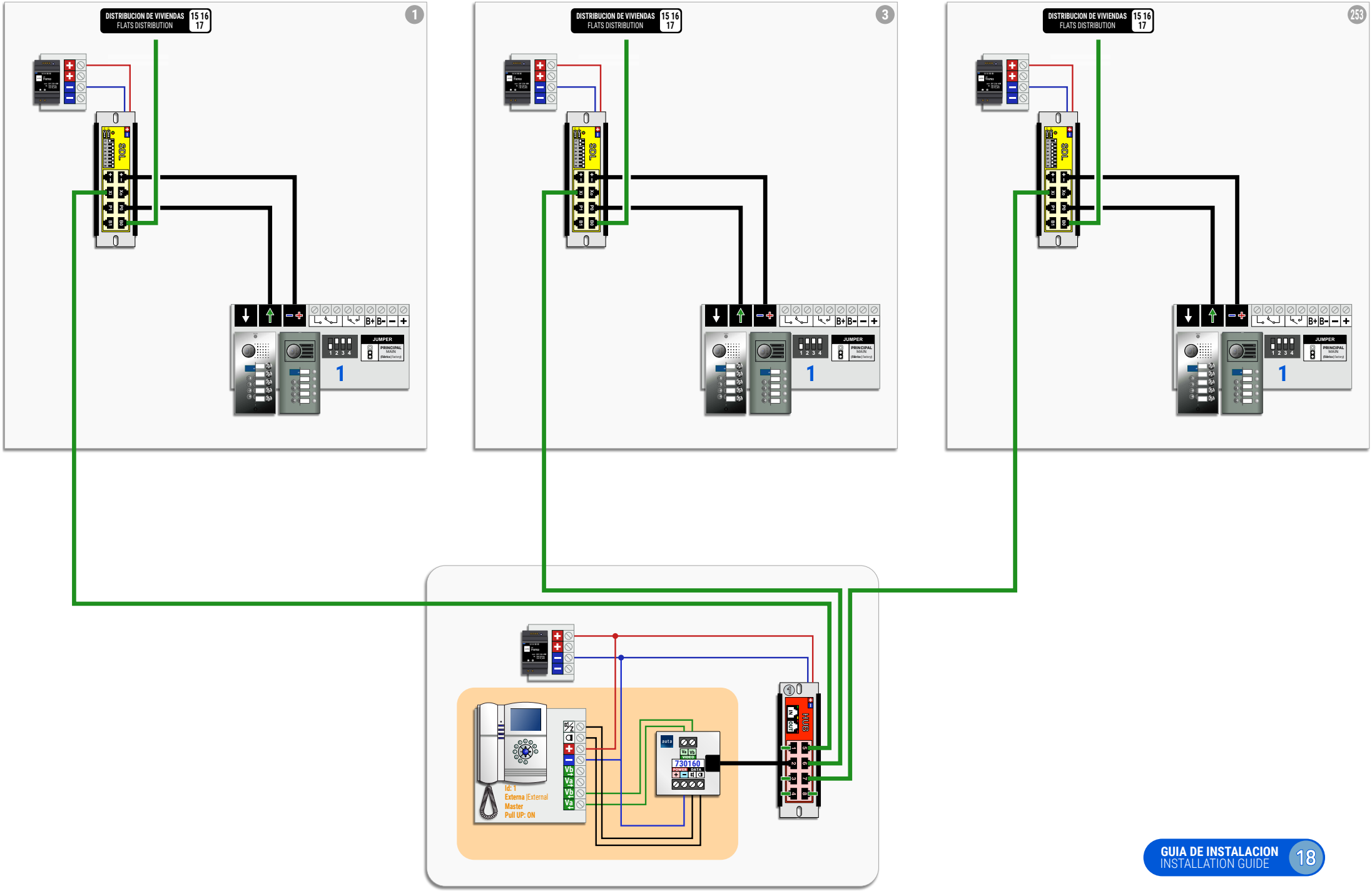
DISTRIBUCION DE VIVIENDAS
FLATS DISTRIBUTION
15 16
17
1
3
253
JUMPER
PRINCIPAL
MAIN
1
Id: 1
Externa |External
Master
Pull UP: ON
730160
HUB
IN
OUT

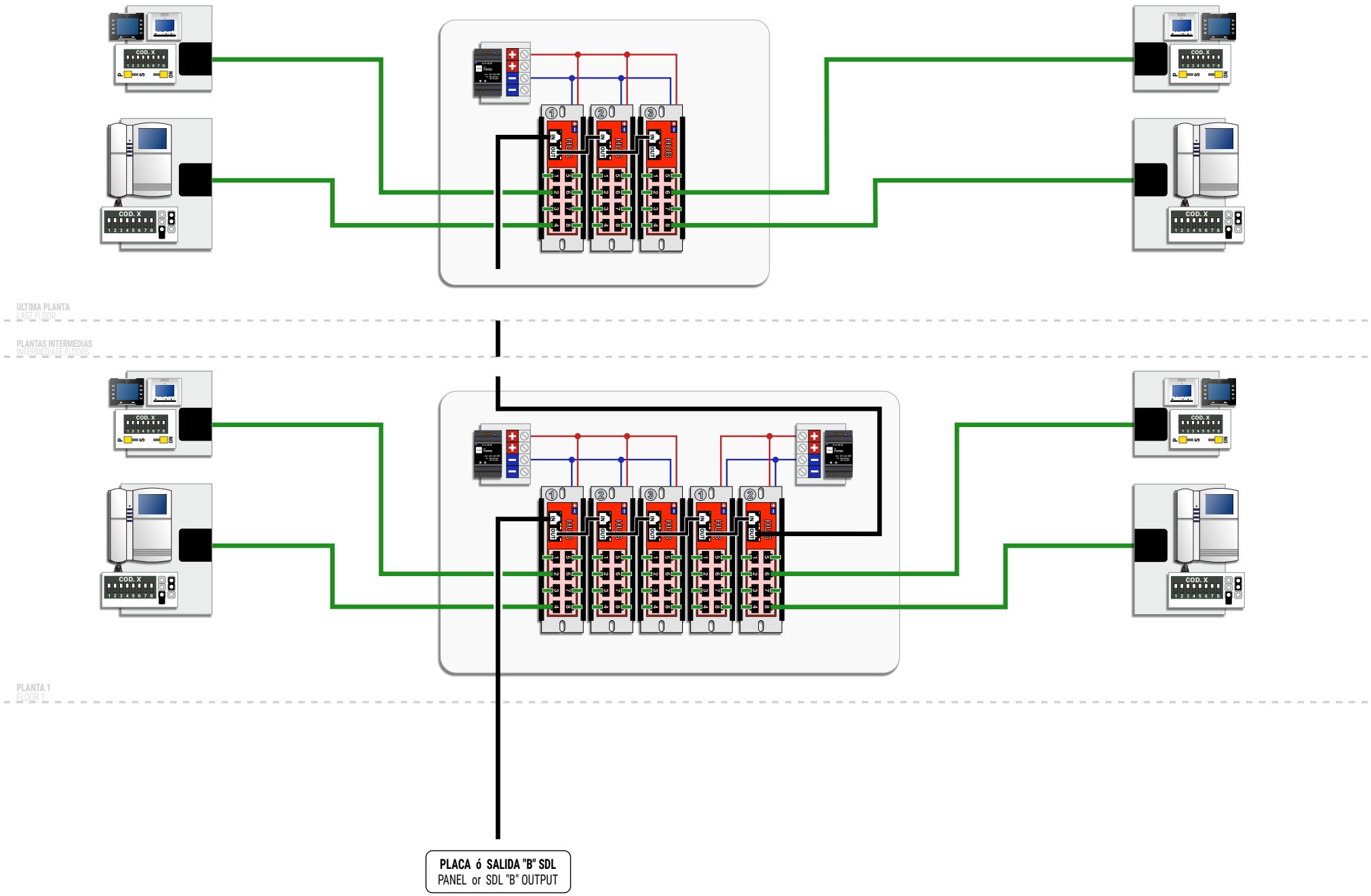
ULTIMA PLANTA
LAST FLOOR
PLANTAS INTERMEDIAS
INTERMEDIATE FLOORS
PLANTA 1
FLOOR 1
COD. X
HUB
PLACA ó SALIDA "B" SDL
PANEL or SDL "B" OUTPUT

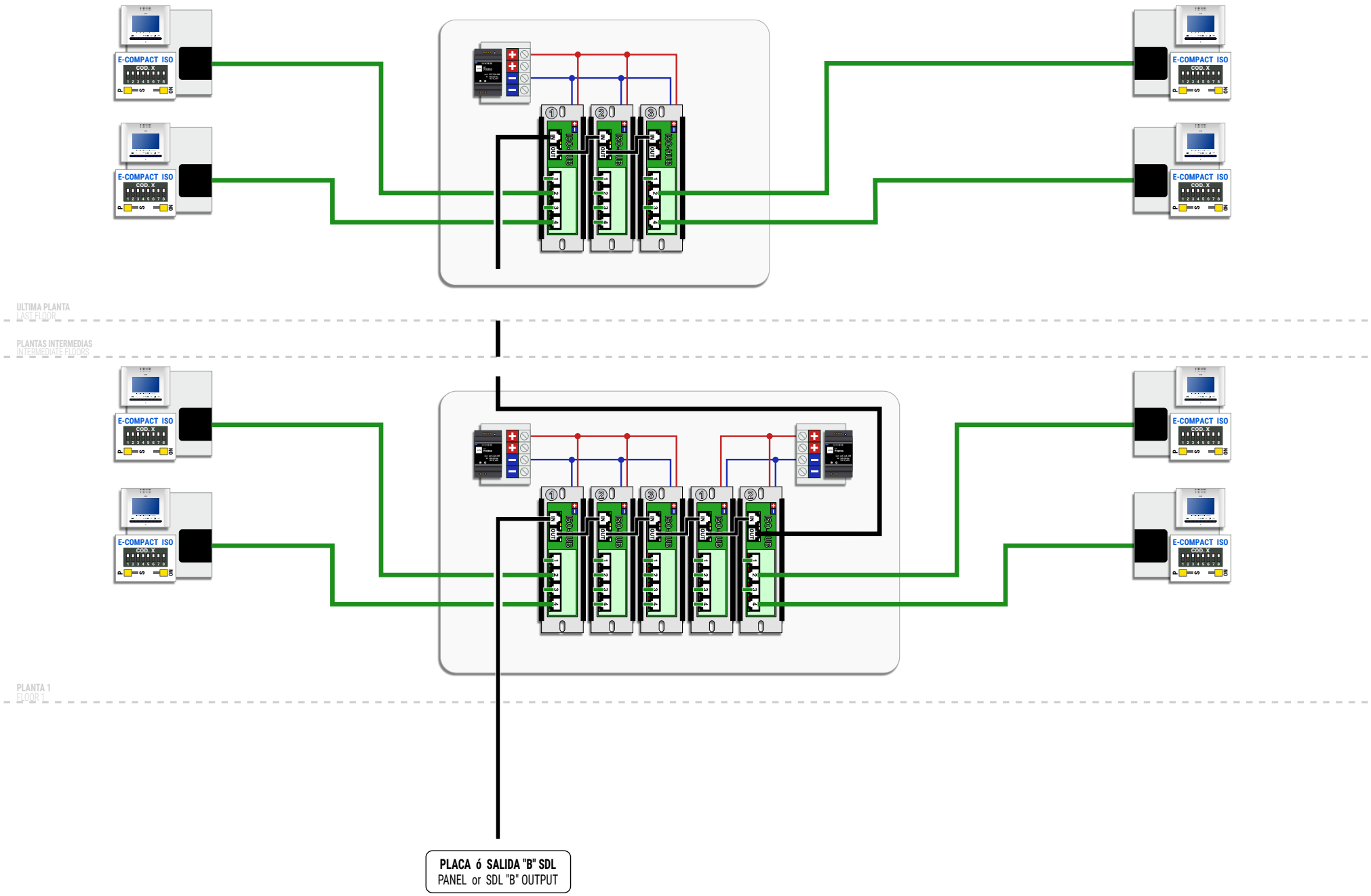
E-COMPACT ISO
COD.X
ULTIMA PLANTA
LAST FLOOR
PLANTAS INTERMEDIAS
INTERMEDIATE FLOORS
PLANTA 1
FLOOR 1
PLACA ó SALIDA "B" SDL
PANEL or SDL "B" OUTPUT

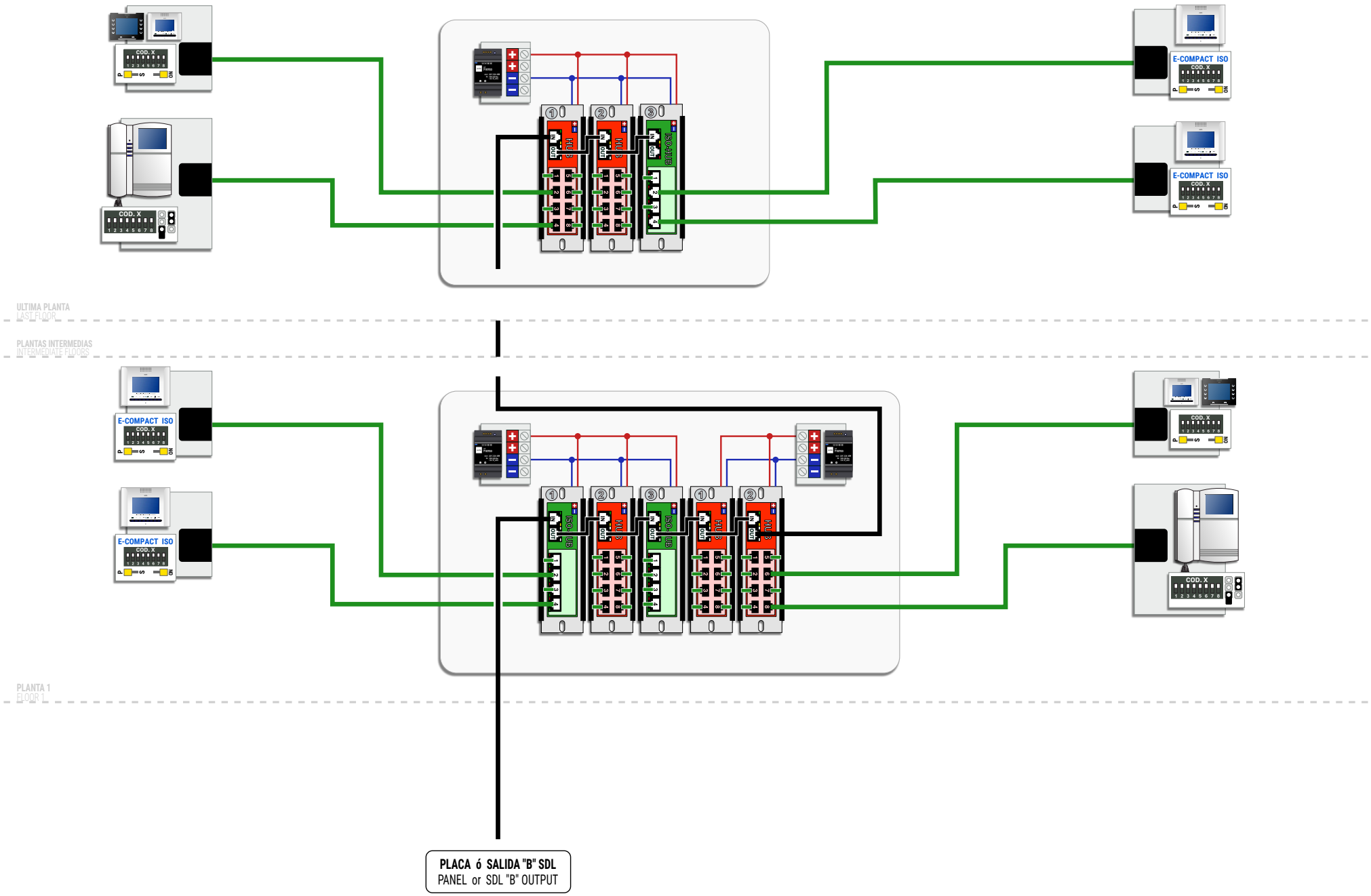
ULTIMA PLANTA
LAST FLOOR
PLANTAS INTERMEDIAS
INTERMEDIATE FLOORS
PLANTA 1
FLOOR 1
E-COMPACT ISO
COD. X
PLACA ó SALIDA "B" SDL
PANEL or SDL "B" OUTPUT

Nº MÁXIMO DE ELEMENTOS MAX. NUMBER OF ELEMENTS

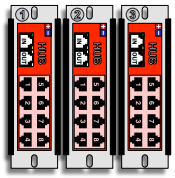

SECCIONES RECOMENDADAS RECOMMENDED SECTIONS

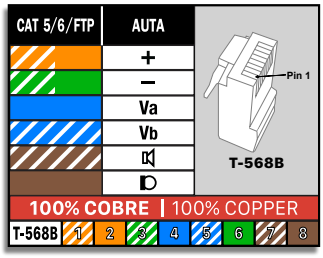

CONFIGURACIÓN DE VIDEO VIDEO CONFIGURATION

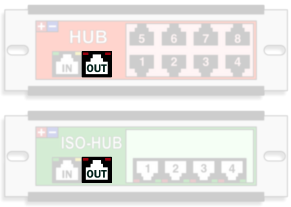

APAGAR LAS LUCES DE CARGA EN TODOS LOS HUBS DE LA MISMA LINEA EXCEPTO EN EL ÚLTIMO

SWITCH OFF ALL LOAD LIGHTS IN ALL HUBS OF THE SAME LINE EXCEPT IN THE LAST ONE

CONFIGURACIÓN DE LINEA LINE CONFIGURATION

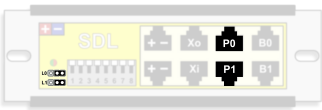

L0 **SISTEMAS CON PLACA INTERIOR CONECTADA EN P0**
SYSTEMS WITH INNER PANEL CONNECTED AT P0

L0 **SISTEMAS SIN PLACA INTERIOR CONECTADA EN P0**
SYSTEMS WITHOUT INNER PANEL CONNECTED AT P0

L1 **SISTEMAS CON PLACA INTERIOR CONECTADA EN P1**
SYSTEMS WITH INNER PANEL CONNECTED AT P1

L1 **SISTEMAS SIN PLACA INTERIOR CONECTADA EN P1**
SYSTEMS WITHOUT INNER PANEL CONNECTED AT P1

GESTIÓN DE ABREPUERTAS DOOR OPENER MANAGEMENT

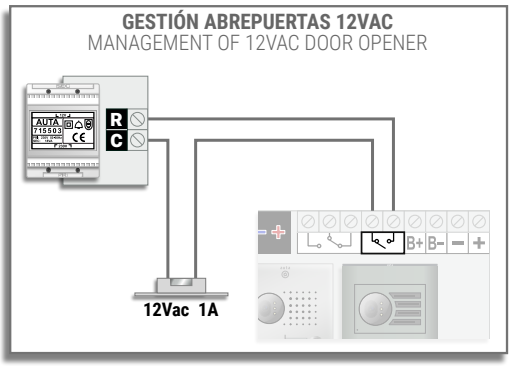

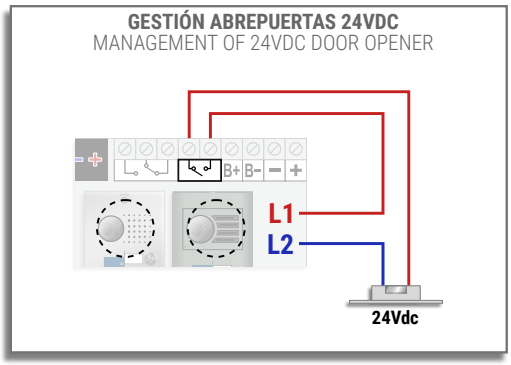

auta

SISTEMA INTERCOM

INTERCOM SYSTEM

SISTEMA INTERCOM INTERIOR
INTERNAL INTERCOM SYSTEM

Conexión en SERIE SERIAL connection 1

Conexión en ESTRELLA STAR connection 2

SISTEMA INTERCOM S1
S1 INTERCOM SYSTEM

	COAX	COAXLESS NO-COAX
1 acceso. Distribución en SERIE 1 access. SERIAL distribution	3	12
1 acceso. Distribución en ESTRELLA 1 access. STAR distribution	4	13
2 accesos. Distribución en SERIE 2 accesses. SERIAL distribution	5	14
2 accesos. Distribución en ESTRELLA 2 accesses. STAR distribution	6	15
3-15 accesos. Distribución en SERIE 3-15 accesses. SERIAL distribution	7	16
3-15 accesos. Distribución en ESTRELLA 3-15 accesses. STAR distribution	8	17

SISTEMA INTERCOM EN EDIFICIO
INTERCOM SYSTEM AT BUILDING

MULTI-VIVIENDA MULTI-FLAT	9	18
Distribución de elementos. SERIE Distribution of devices. SERIAL	10	19
Distribución de elementos. ESTRELLA Distribution of devices. STAR	11	20

GUÍA DE INSTALACIÓN INSTALLATION GUIDE 21

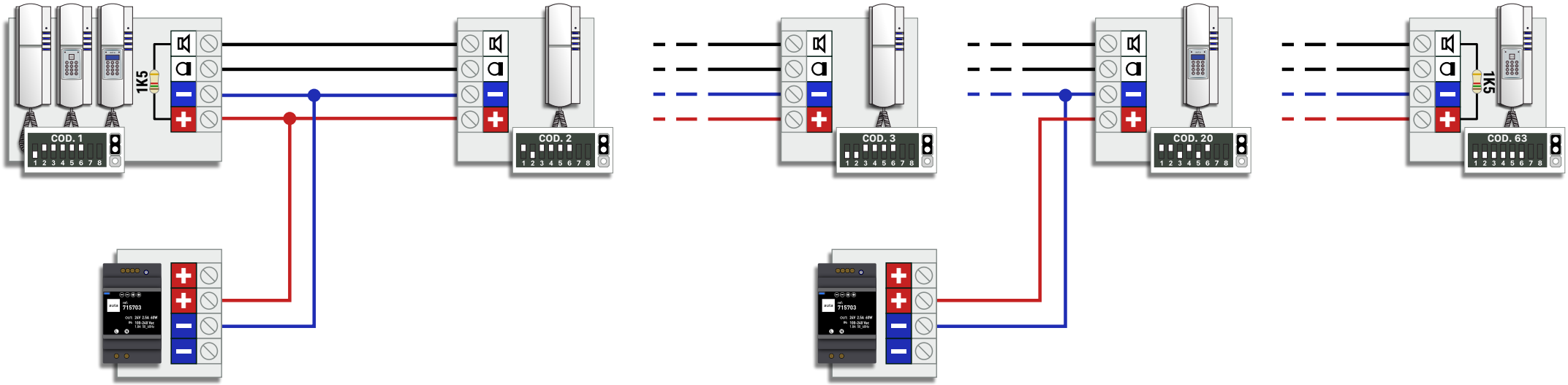
1K5
COD. 1
COD. 2
COD. 3
COD. 20
COD. 63
1K5
715703
715703

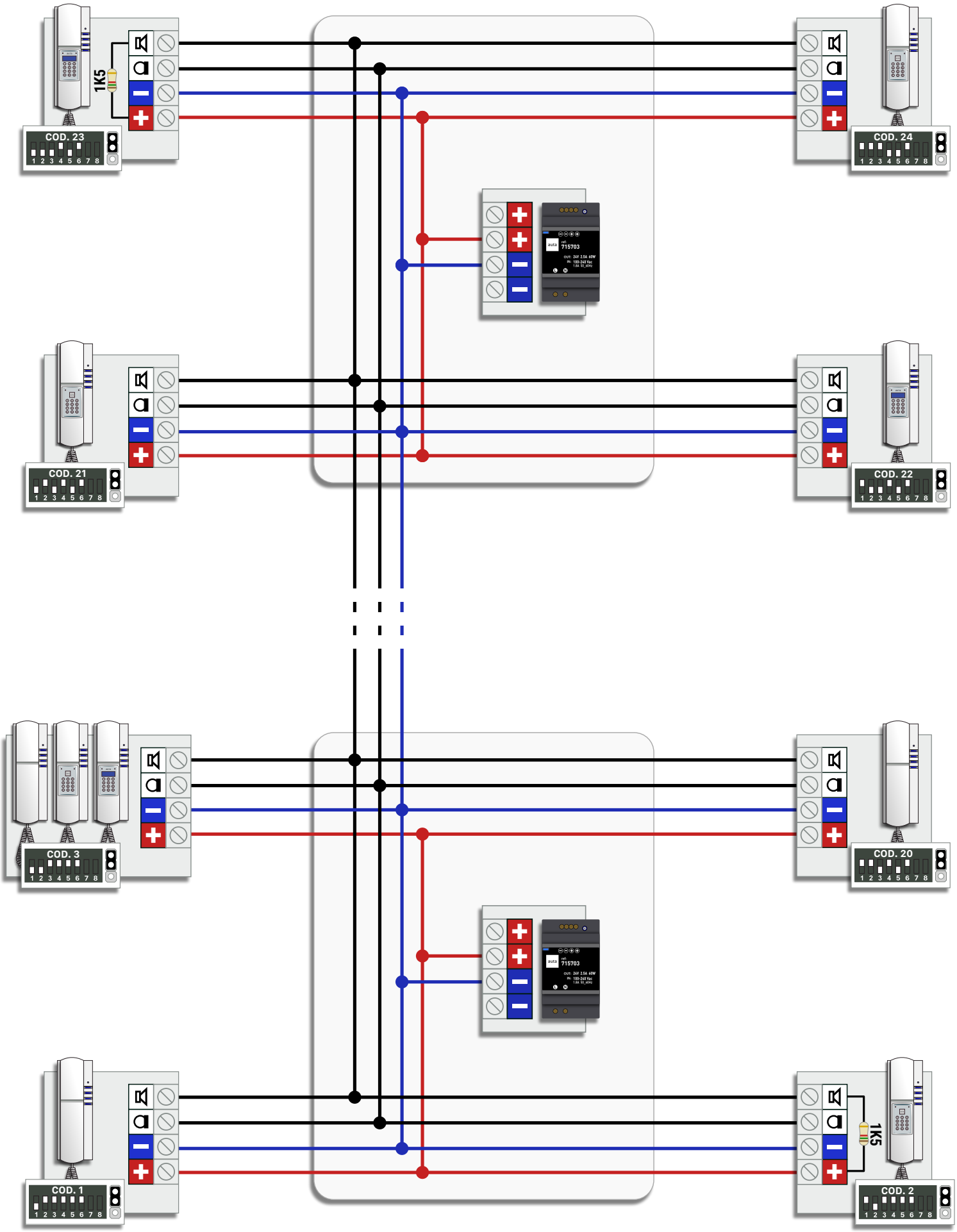
1K5
COD. 23
1 2 3 4 5 6 7 8
COD. 24
1 2 3 4 5 6 7 8
715703
COD. 21
1 2 3 4 5 6 7 8
COD. 22
1 2 3 4 5 6 7 8
COD. 3
1 2 3 4 5 6 7 8
COD. 20
1 2 3 4 5 6 7 8
715703
COD. 1
1 2 3 4 5 6 7 8
1K5
COD. 2
1 2 3 4 5 6 7 8

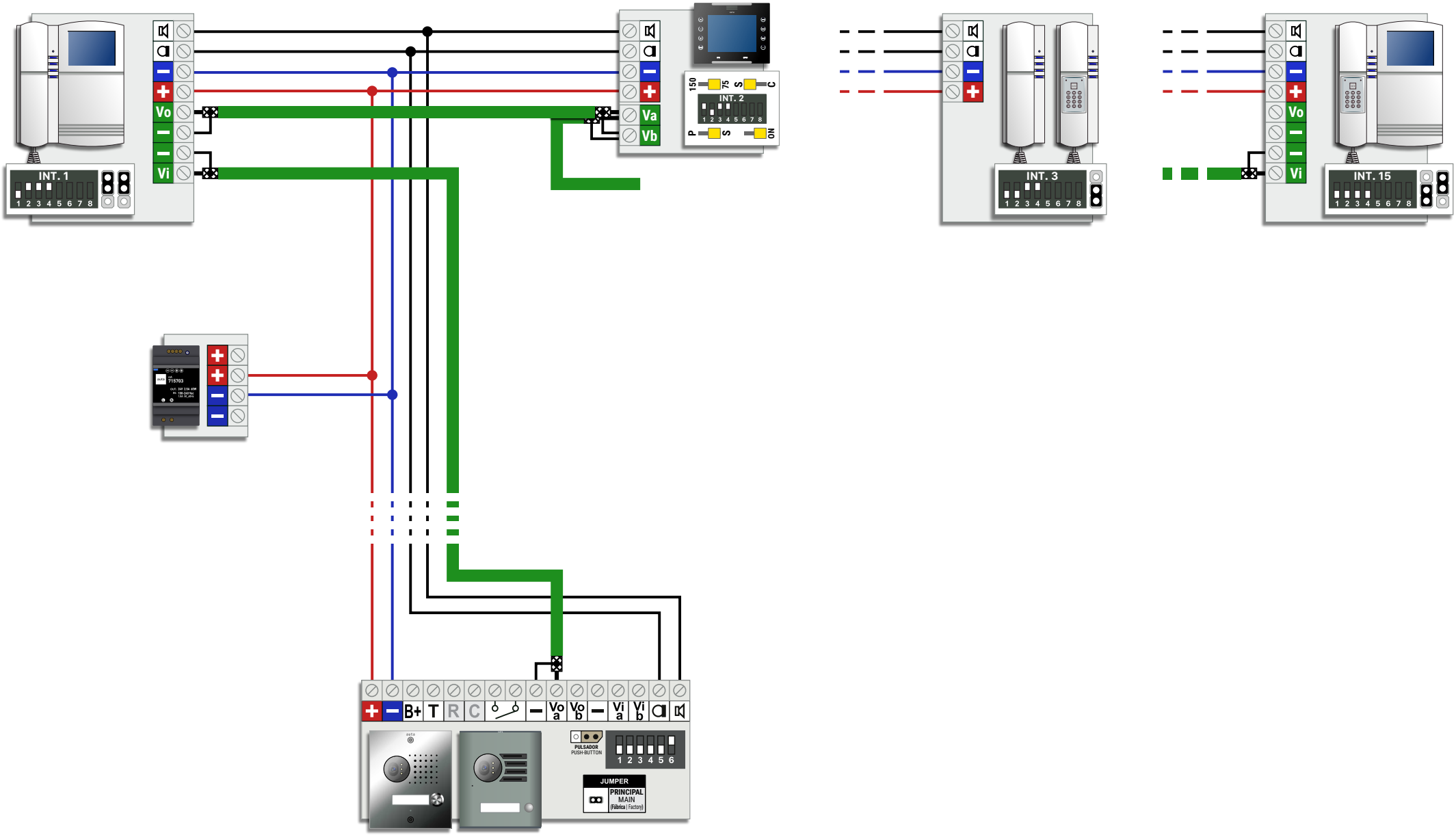
INT. 1
Vo
Vi
Va
Vb
INT. 2
150
75
S
C
P
S
ON
INT. 3
INT. 15
B+
T
R
C
Vo a
Vo b
Vi a
Vi b
PULSADOR
PUSH-BUTTON
JUMPER
PRINCIPAL
MAIN
(Fábrica | Factory)

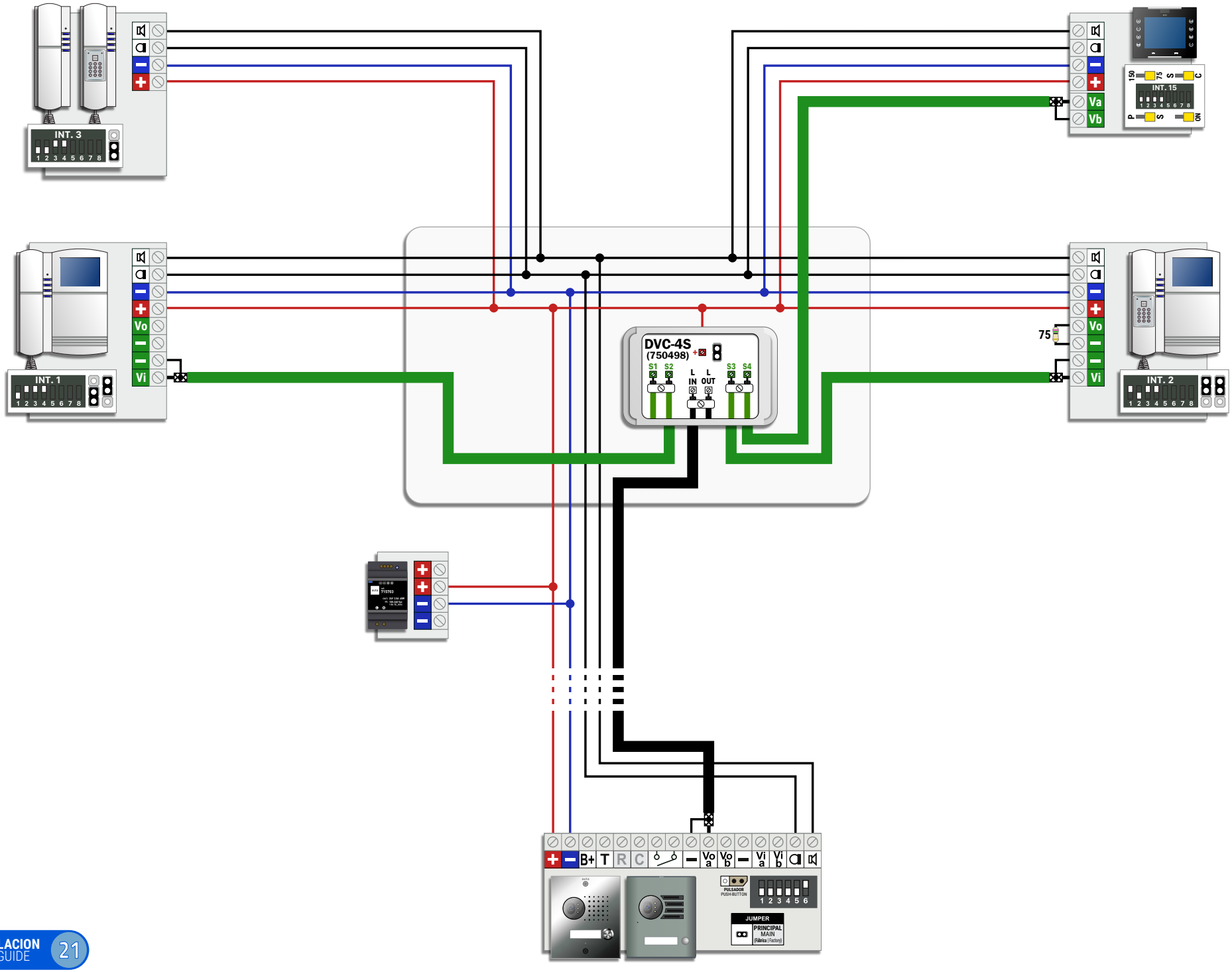
INT. 3
INT. 15
INT. 1
INT. 2
Va
Vb
Vo
Vi
75
DVC-4S
(750498)
S1 S2
L IN
L OUT
S3 S4
B+ T R C
Vo a Vo b
Vi a Vi b
PULSADOR
PUSH-BUTTON
JUMPER
PRINCIPAL
MAIN

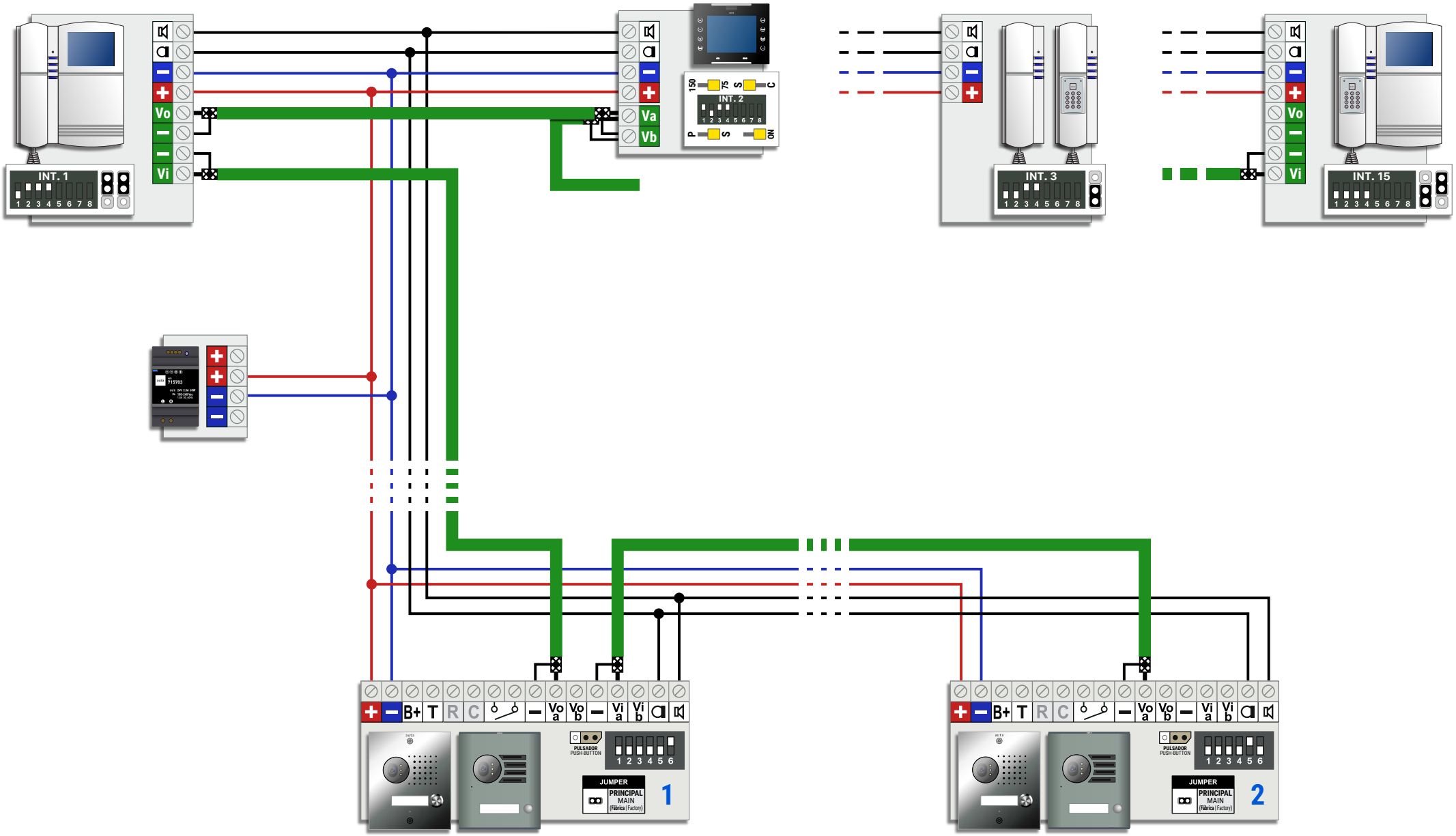
INT. 1
Vo
Vi
INT. 2
Va
Vb
150
75
S
C
P
ON
INT. 3
INT. 15
B+
T
R
C
Vo a
Vo b
Vi a
Vi b
PULSADOR
PUSH-BUTTON
JUMPER
PRINCIPAL
MAIN
(Fábrica | Factory)
1
2

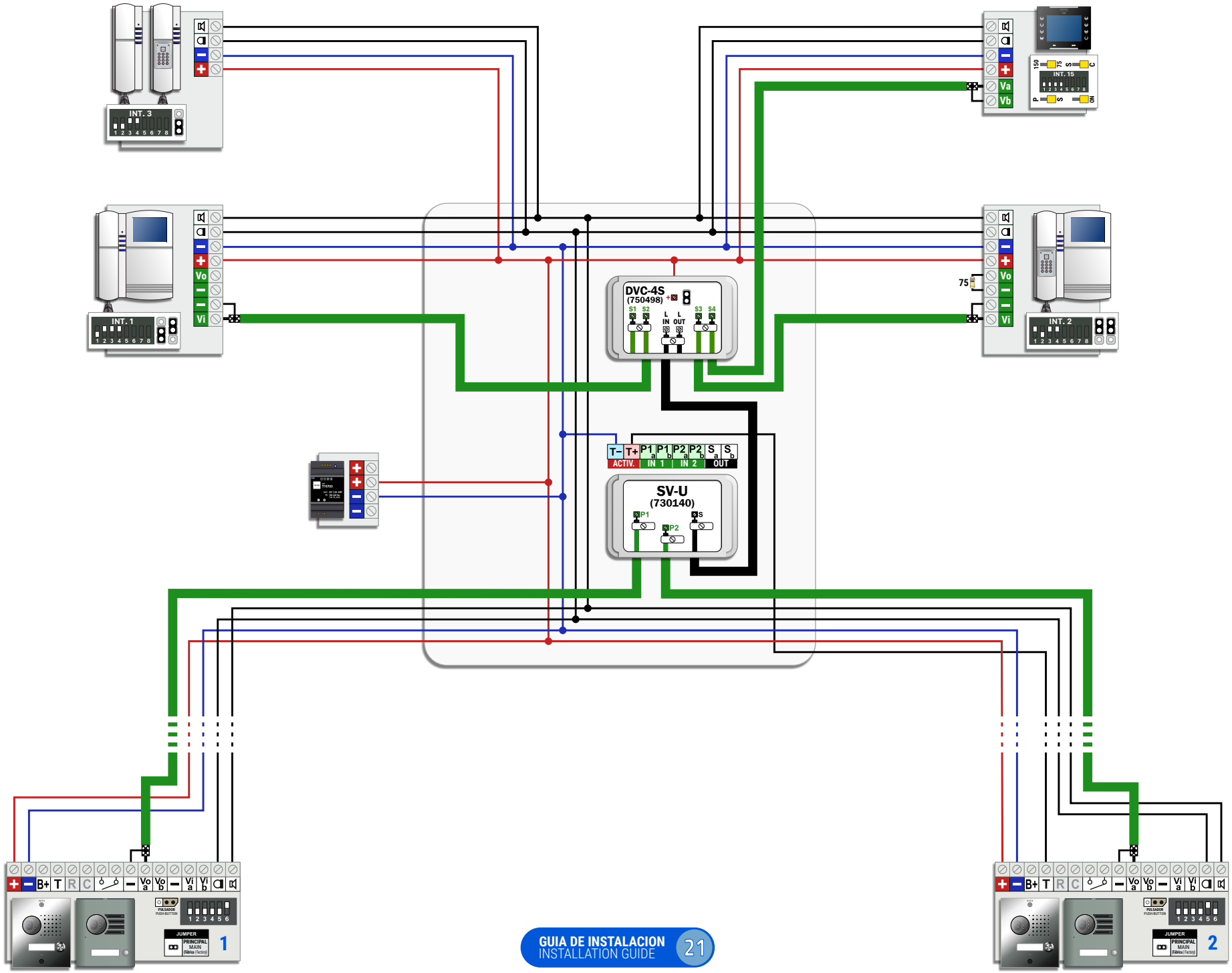
INT. 3
INT. 15
INT. 1
INT. 2
Va
Vb
Vo
Vi
75
DVC-4S
(750498)
S1 S2
L IN
L OUT
S3 S4
T- T+ P1 a P1 b P2 a P2 b S a S b
ACTIV. IN 1 IN 2 OUT
SV-U
(730140)
P1
P2
S
B+ T R C Voa Vob Via Vib
1
2

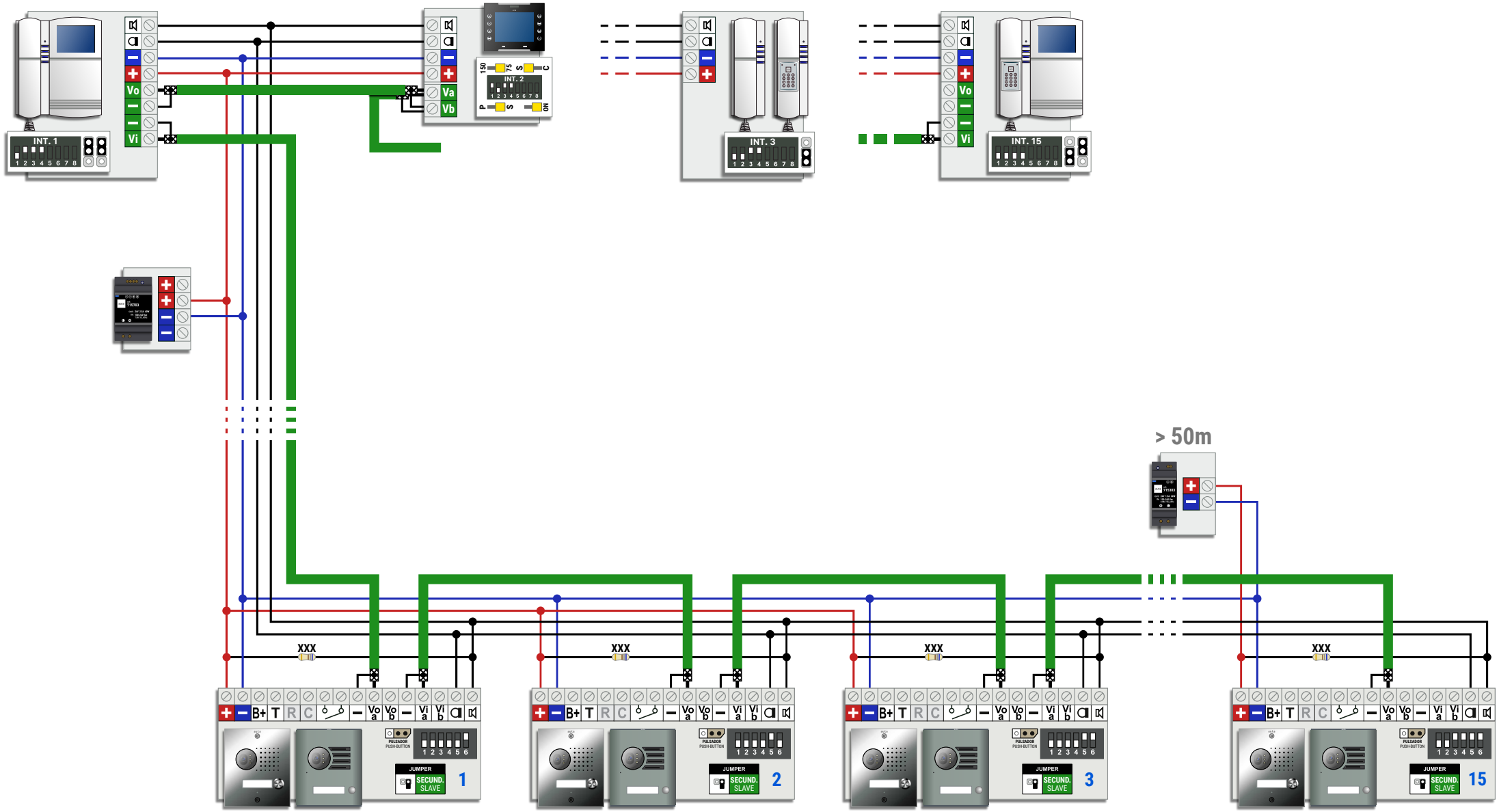
INT. 1
INT. 2
INT. 3
INT. 15
Vo
Vi
Va
Vb
> 50m
XXX
B+
T
R
C
JUMPER
SECUND.
SLAVE
1
2
3
15

SISTEMA COAX (S1) -- 3-15 ACCESOS (ESTRELLA)

COAX SYSTEM (S1) -- 3-15 ACCESSES (STAR)

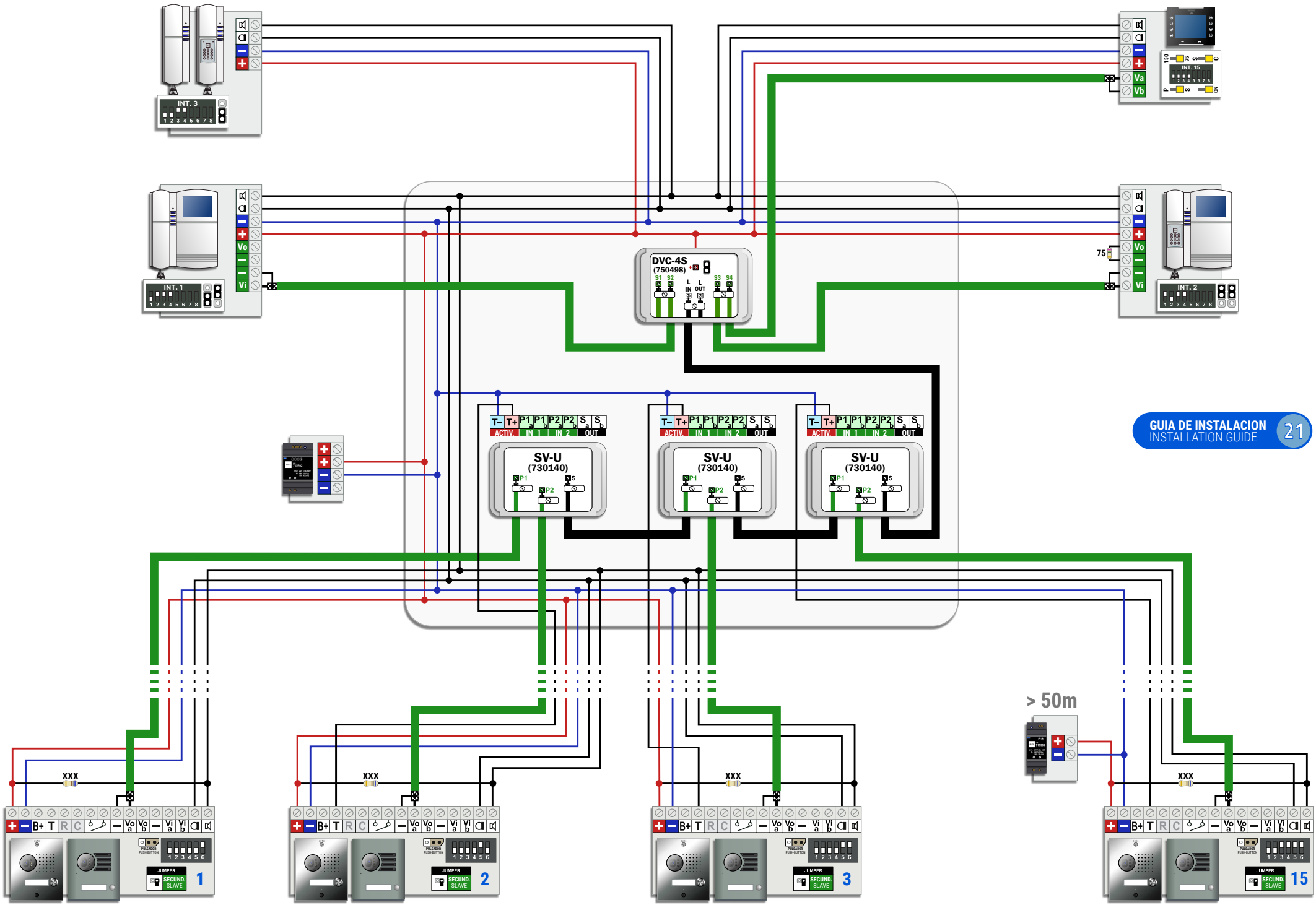

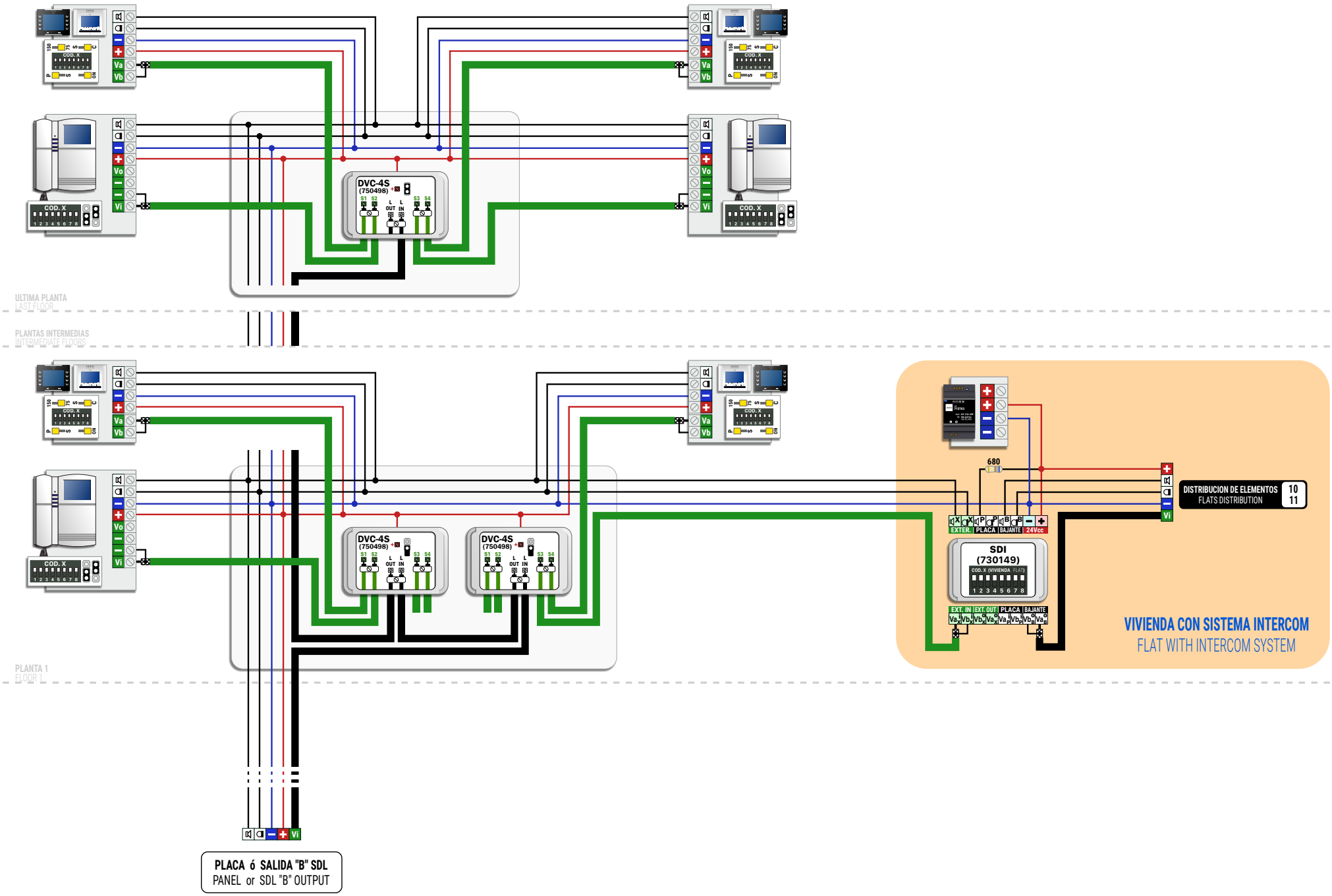
ULTIMA PLANTA
LAST FLOOR
PLANTAS INTERMEDIAS
INTERMEDIATE FLOORS
PLANTA 1
FLOOR 1
DVC-4S
(750498)
COD. X
Va
Vb
Vo
Vi
680
DISTRIBUCION DE ELEMENTOS
FLATS DISTRIBUTION
10
11
EXTER.
PLACA
BAJANTE
24Vcc
SDI
(730149)
COD. X (VIVIENDA FLAT)
EXT. IN
EXT. OUT
VIVIENDA CON SISTEMA INTERCOM
FLAT WITH INTERCOM SYSTEM
PLACA ó SALIDA "B" SDL
PANEL or SDL "B" OUTPUT

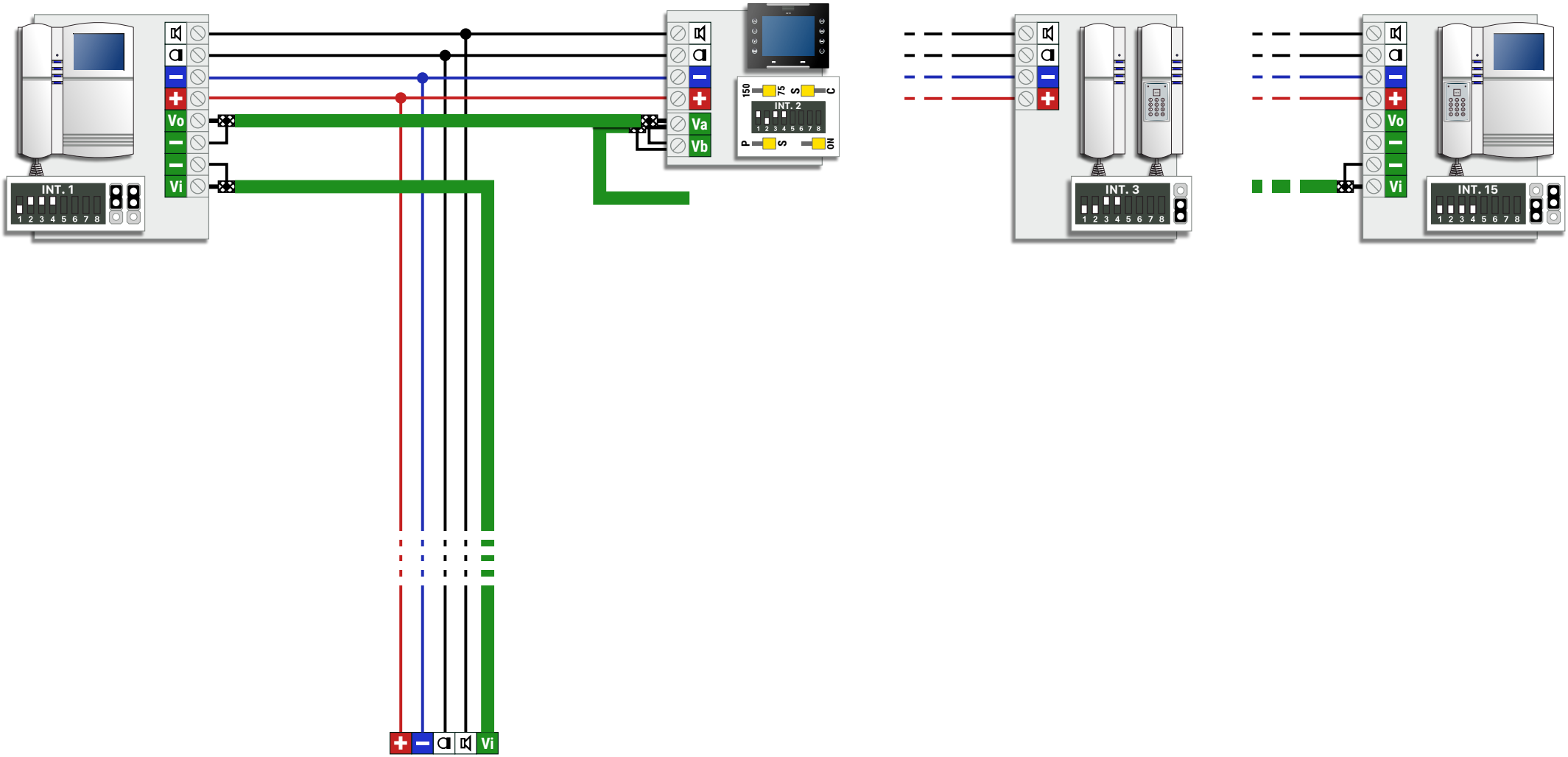

PLACA ó SALIDA "B" SDI
PANEL or SDI "B" OUTPUT

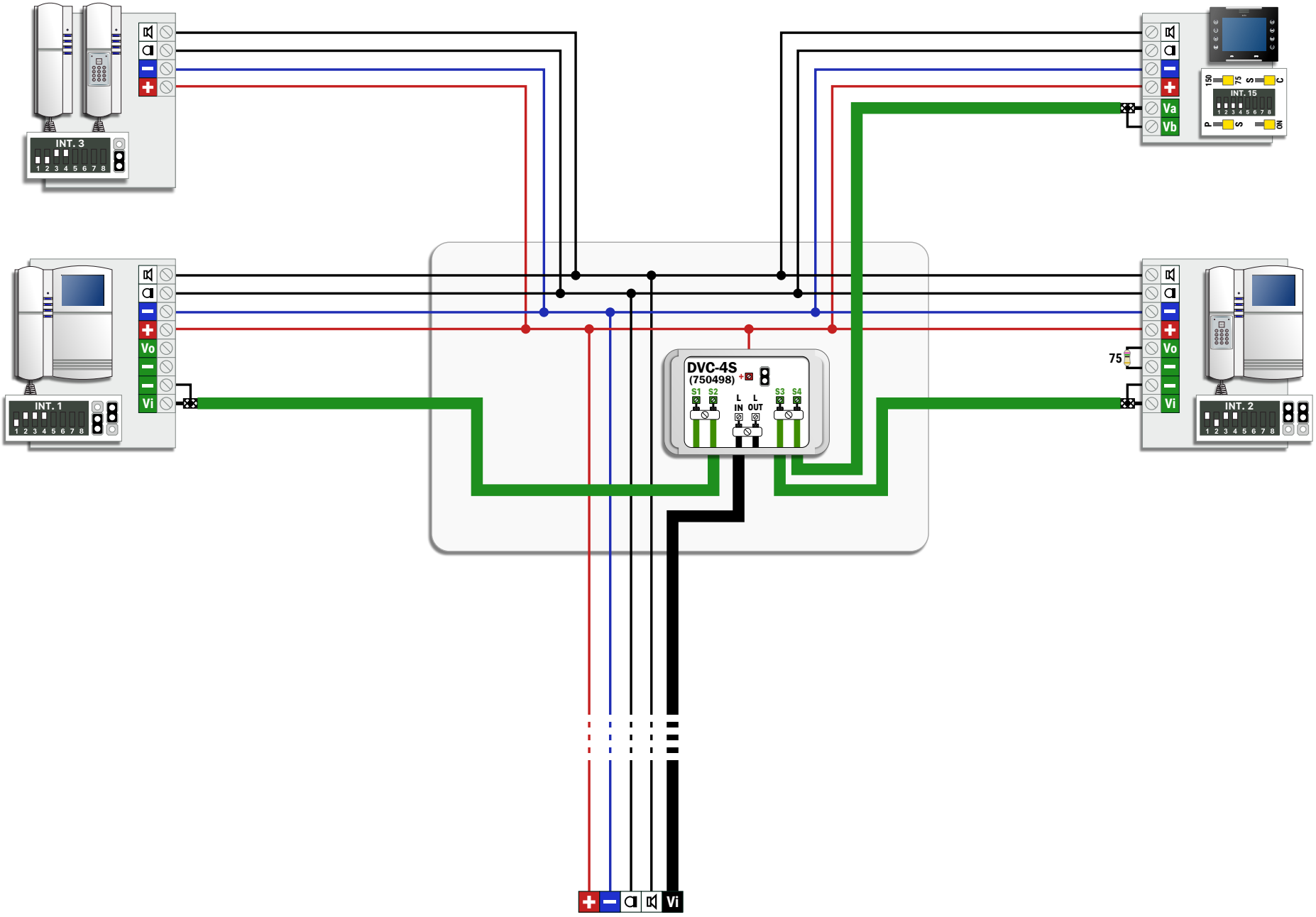

PLACA ó SALIDA "B" SDI
PANEL or SDI "B" OUTPUT

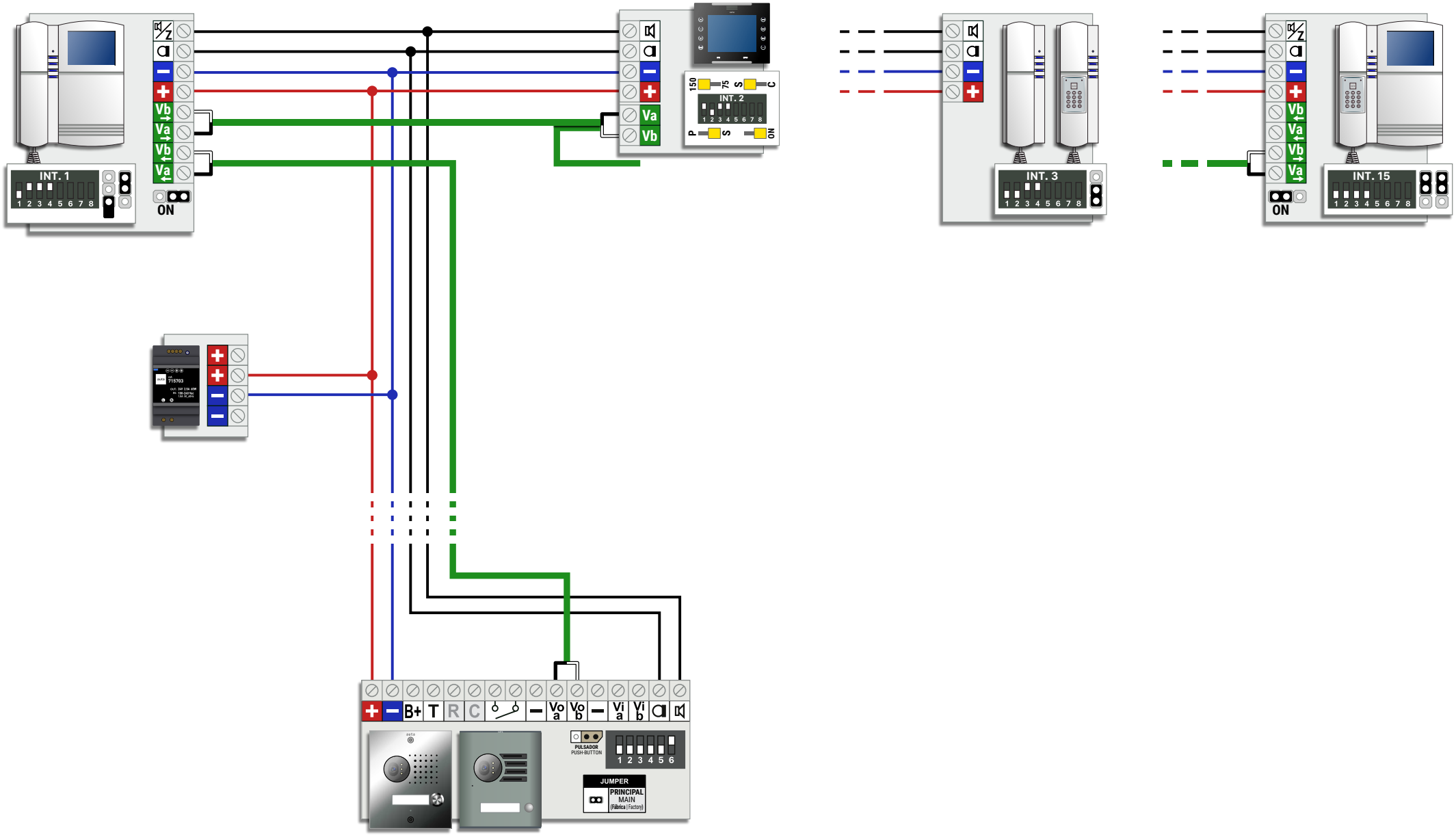
INT. 1
ON
Vb
Va
Vb
Va
INT. 2
150
75
S
C
P
S
ON
INT. 3
INT. 15
715703
B+
T
R
C
Vo a
Vo b
Vi a
Vi b
PULSADOR
PUSH-BUTTON
JUMPER
PRINCIPAL
MAIN
(Fábrica | Factory)

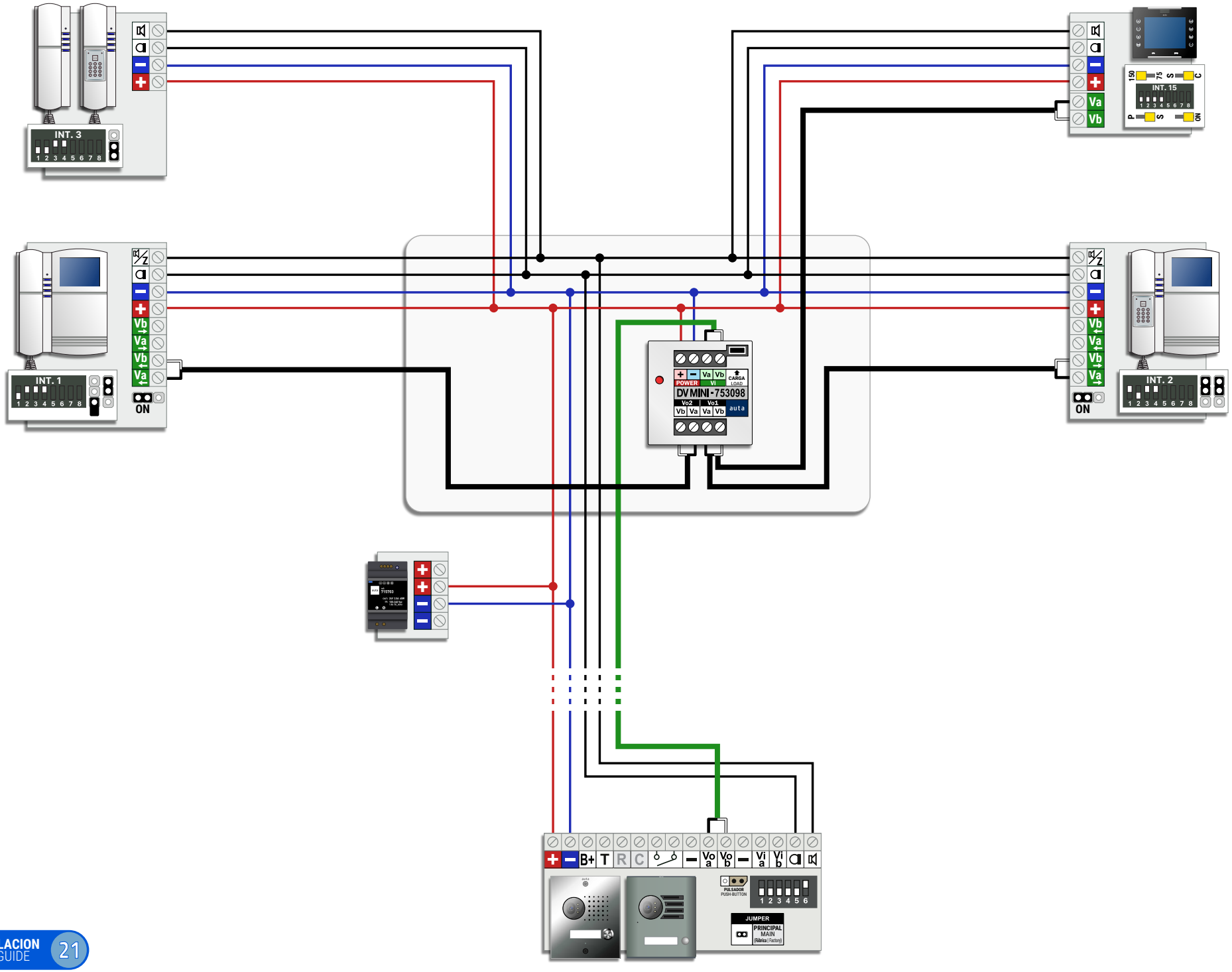
INT. 3
INT. 15
INT. 1
INT. 2
ON
Va
Vb
DV MINI - 753098
POWER
CARGA
LOAD
Vo2
Vo1
auta
B+
T
R
C
Vo a
Vo b
Vi a
Vi b
PULSADOR
PUSH-BUTTON
JUMPER
PRINCIPAL
MAIN

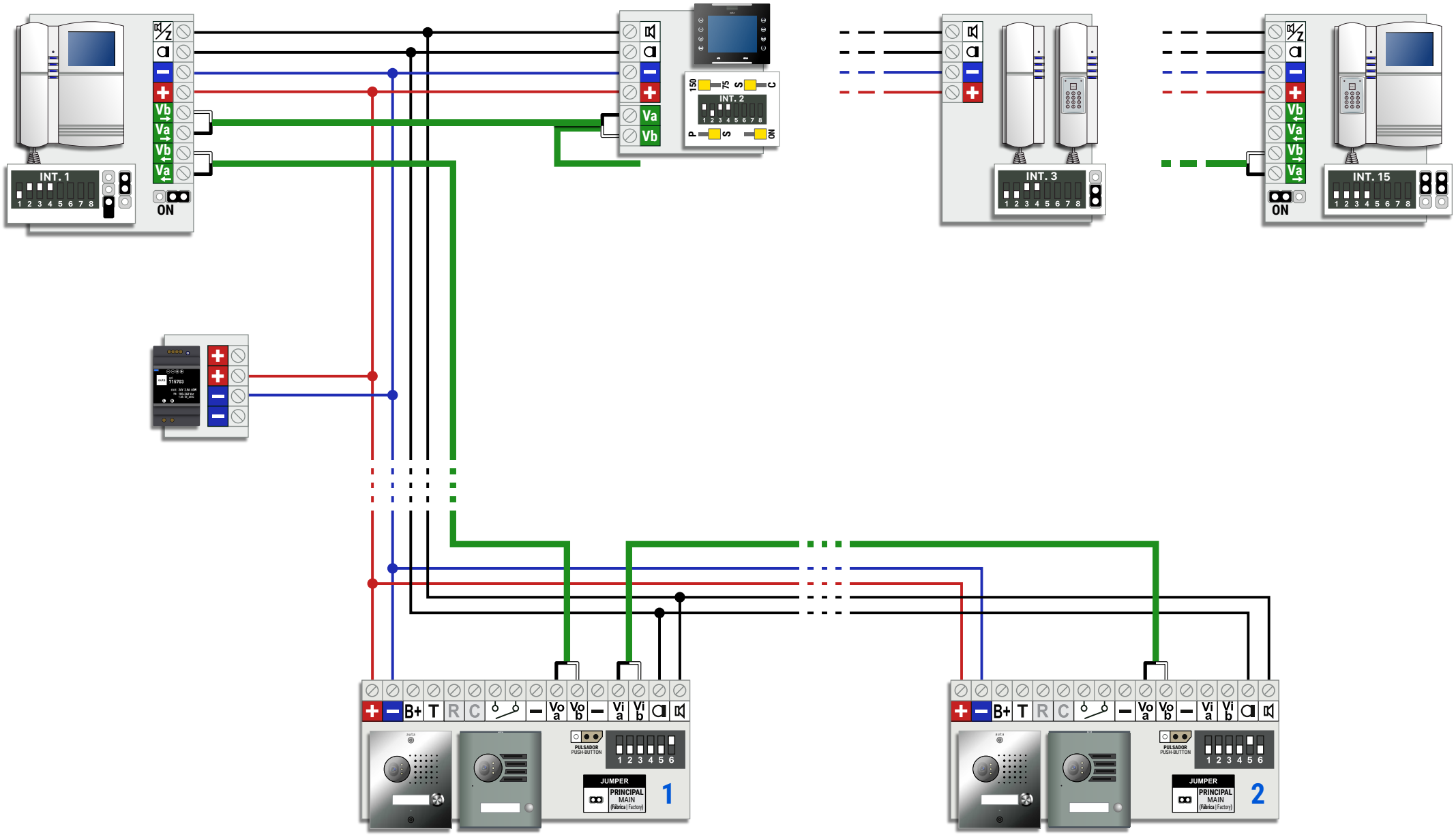
INT. 1
ON
Vb
Va
Vb
Va
INT. 2
150
75
S
C
P
S
ON
INT. 3
INT. 15
ON
B+
T
R
C
Vo a
Vo b
Vi a
Vi b
PULSADOR
PUSH-BUTTON
JUMPER
PRINCIPAL
MAIN
(Fábrica | Factory)
1
2

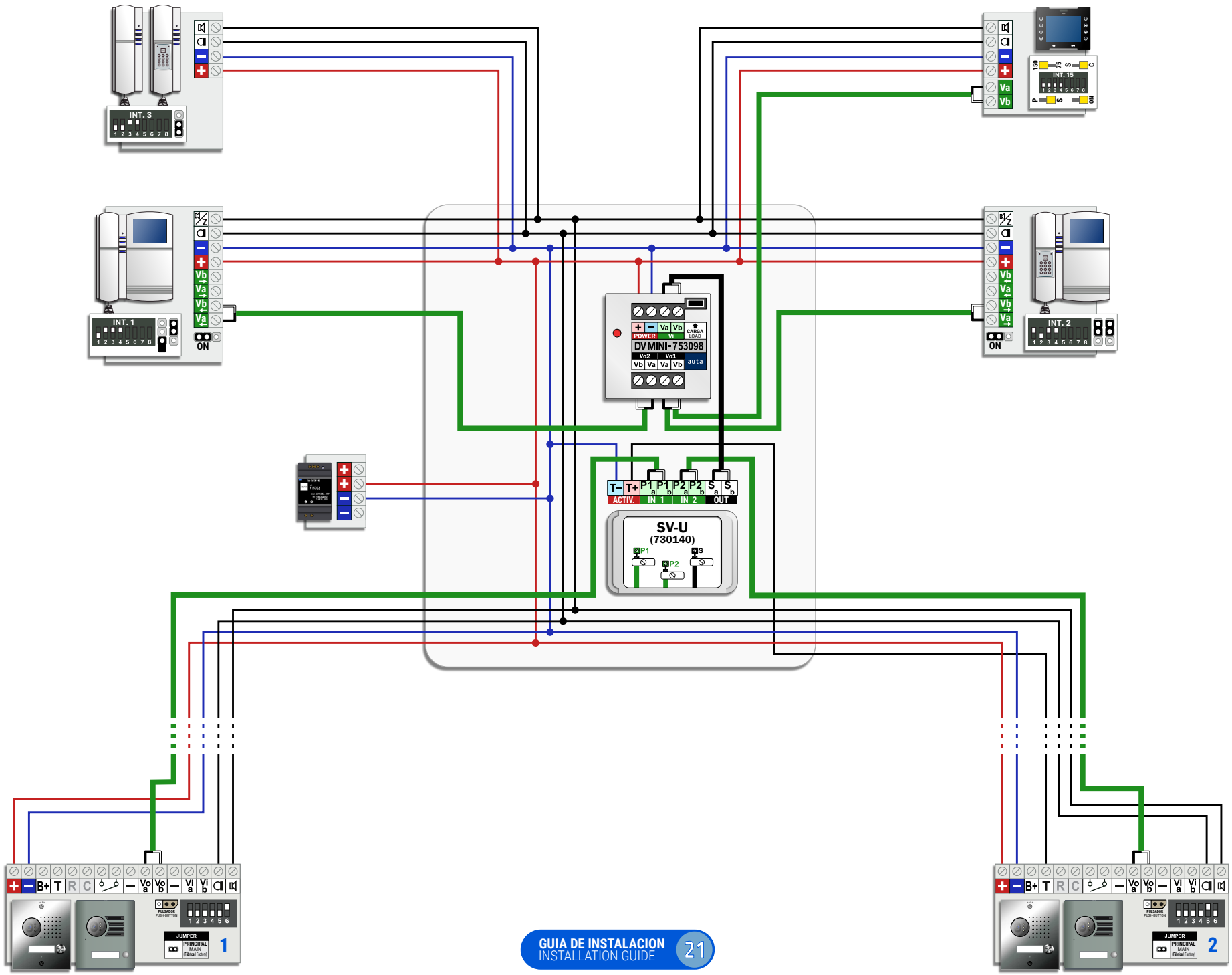
INT. 3
INT. 15
INT. 1
INT. 2
ON
Va
Vb
POWER
CARGA
LOAD
DV MINI-753098
Vo2
Vo1
auta
T–
T+
P1
P2
S
ACTIV.
IN 1
IN 2
OUT
SV-U
(730140)
B+
T
R
C
Vo
Vi
JUMPER
PRINCIPAL
MAIN
1
2

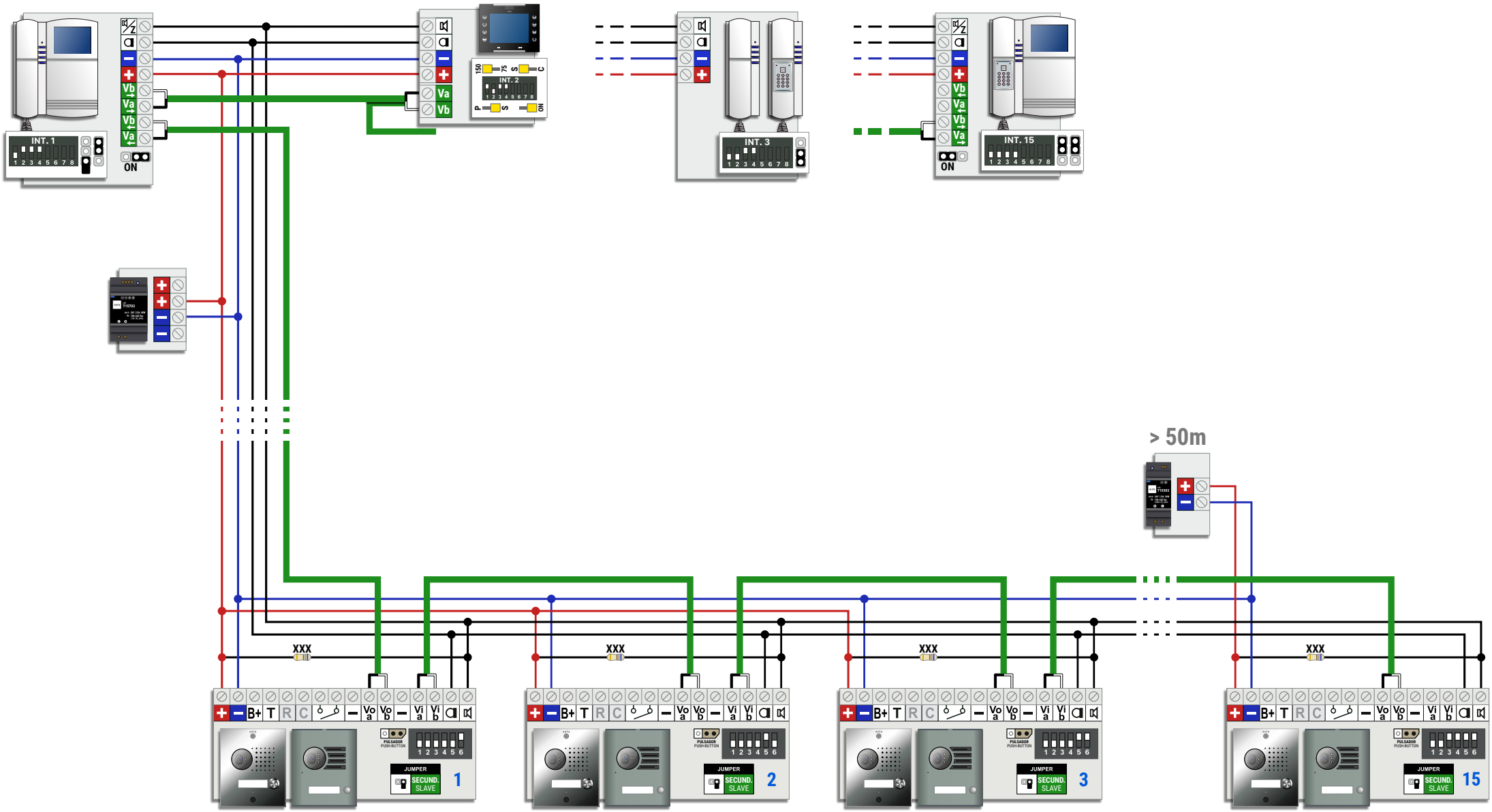
INT. 1
INT. 2
INT. 3
INT. 15
ON
> 50m
XXX
JUMPER
SECUND.
SLAVE
1
2
3
15

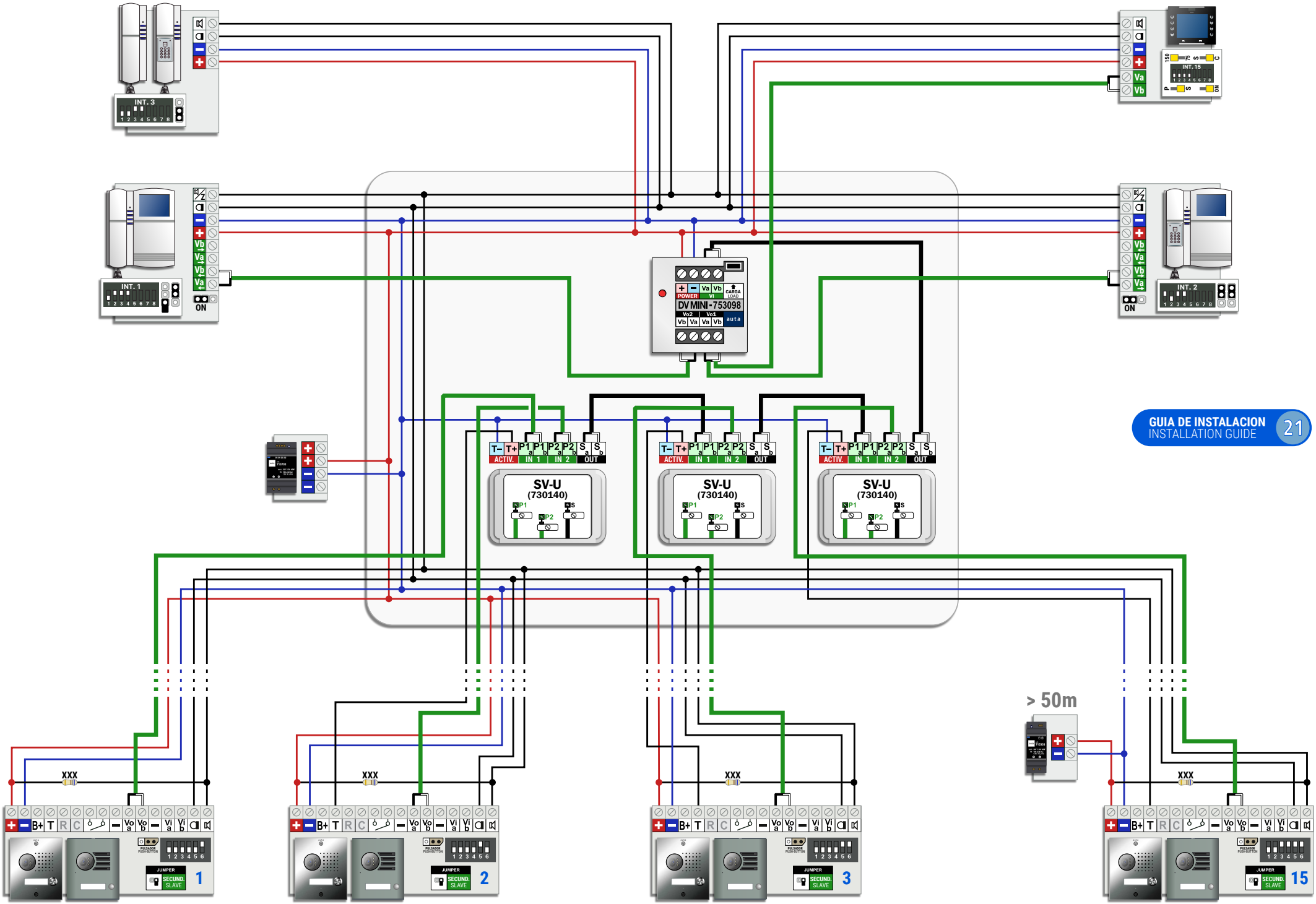

GUIA DE INSTALACION
INSTALLATION GUIDE 21

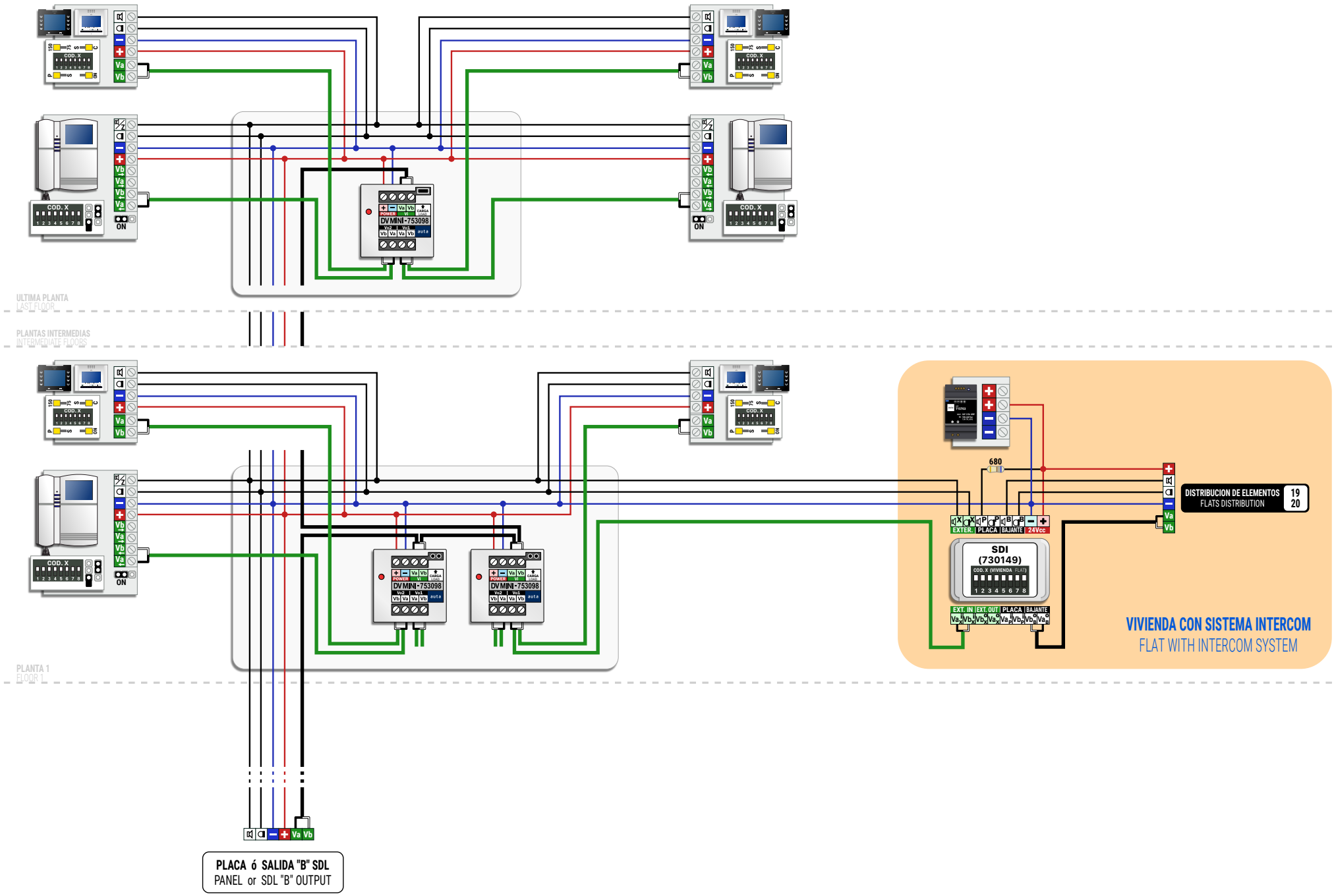
ULTIMA PLANTA
LAST FLOOR
PLANTAS INTERMEDIAS
INTERMEDIATE FLOORS
PLANTA 1
FLOOR 1
COD. X
ON
DV MINI-753098
680
SDI
(730149)
EXT. IN
EXT. OUT
PLACA
BAJANTE
24Vcc
DISTRIBUCION DE ELEMENTOS
FLATS DISTRIBUTION
19
20
VIVIENDA CON SISTEMA INTERCOM
FLAT WITH INTERCOM SYSTEM
PLACA ó SALIDA "B" SDL
PANEL or SDL "B" OUTPUT

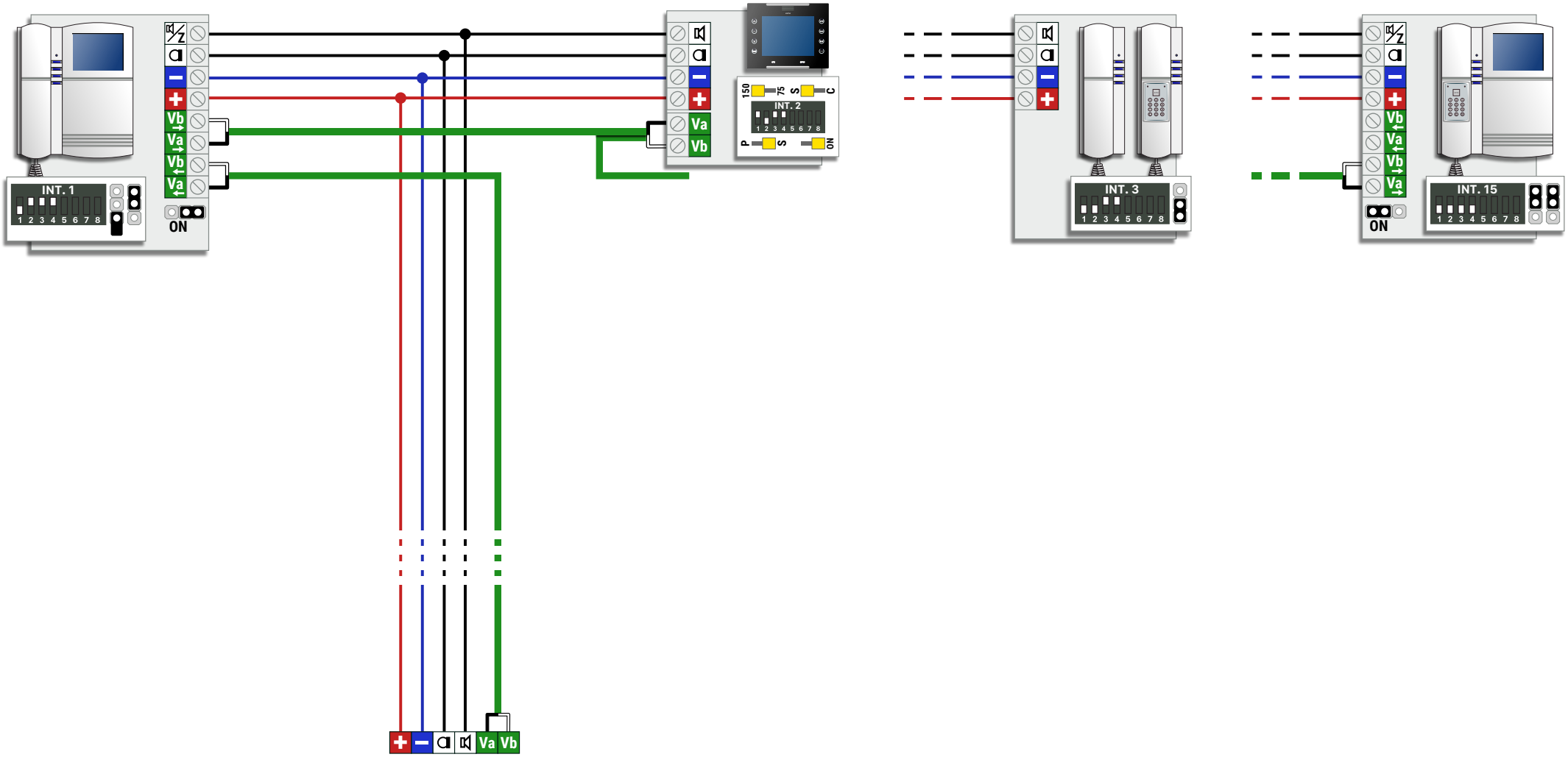

PLACA ó SALIDA "B" SDI
PANEL or SDI "B" OUTPUT

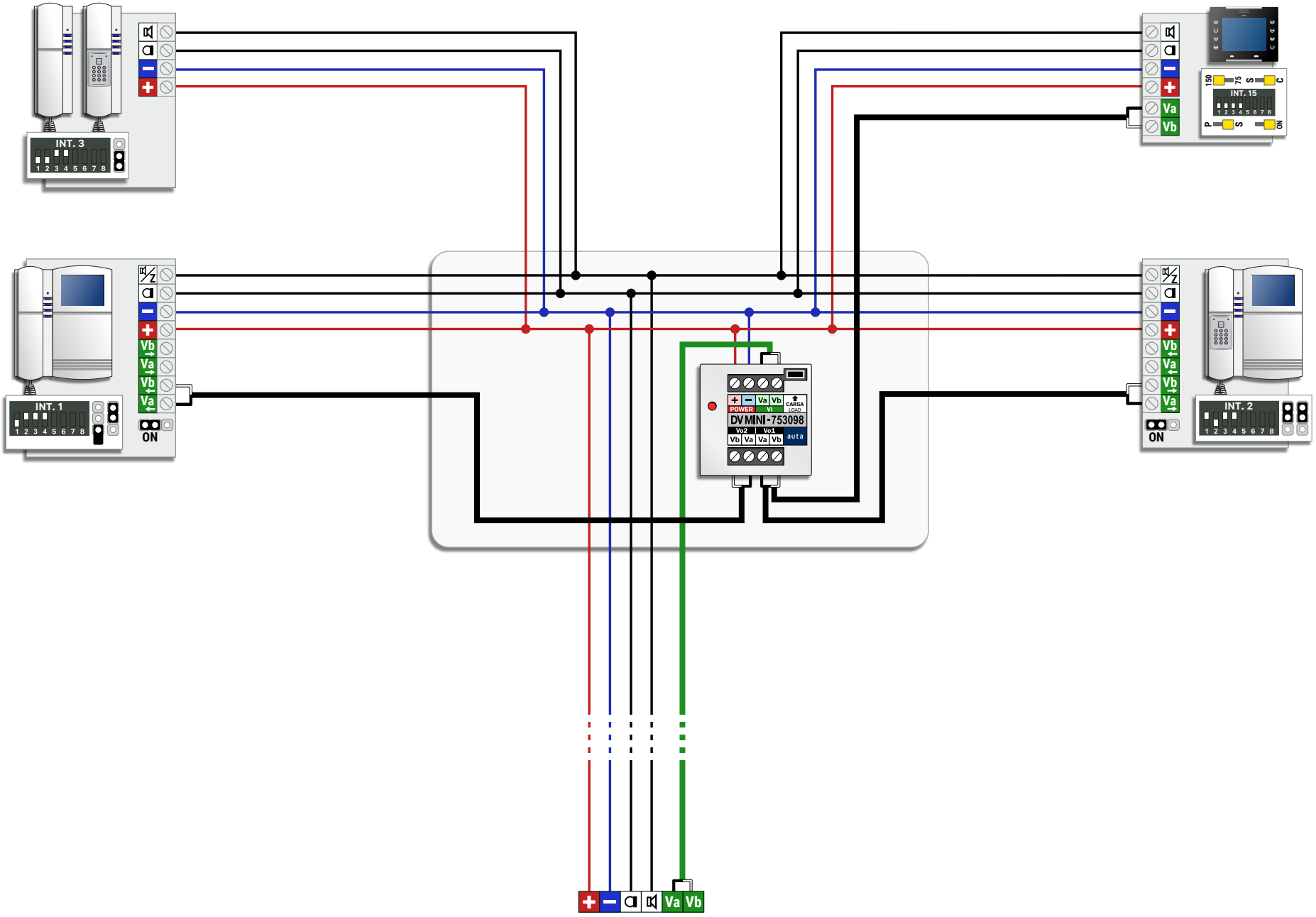

PLACA ó SALIDA "B" SDI
PANEL or SDI "B" OUTPUT

Nº MÁXIMO DE ELEMENTOS MAX. NUMBER OF ELEMENTS

ELEMENTOS UNITS	ALV-1.5A (715303)	ALV-2.5A (715703)
LLAMADA SIMULTANEA SIMULTANEOUS CALLING	3	5

SECCIONES RECOMENDADAS RECOMMENDED SECTIONS

SECCIONES WIRING SECTIONS	HASTA 100m UP TO 100m	HASTA 200m UP TO 200m
+ −	1mm AWG17	1.5mm AWG15
	0.5mm AWG20	1mm AWG17
COAXIAL	RG-59 75Ω	
EL CABLEADO NO DEBE PASAR CERCA DE LA LINEA ELECTRICA WIRING MUST NOT BE RUN CLOSE TO THE ELECTRICAL LINE		

SECCIONES WIRING SECTIONS	HASTA 100m UP TO 100m	HASTA 200m UP TO 200m
+ −	1mm AWG17	1.5mm AWG15
	0.5mm AWG20	1mm AWG17
Va Vb	2 x 0.22mm AWG22	
EL CABLEADO NO DEBE PASAR CERCA DE LA LINEA ELECTRICA WIRING MUST NOT BE RUN CLOSE TO THE ELECTRICAL LINE		

CAT 5/6/FTP	AUTA
	+
	−
	Va
	Vb
100% COBRE | 100% COPPER	

NO DUPLICAR CABLES Va Vb
DON'T DUPLICATE WIRES Va Vb

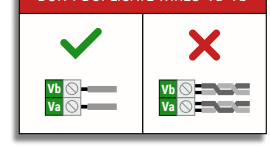

CONFIGURACIÓN DE VIDEO COAX COAX VIDEO CONFIGURATION

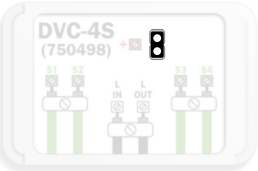

QUITAR EL JUMPER DE CARGA EN TODOS LOS DISTRIBUIDORES DE LA MISMA LINEA EXCEPTO EN EL ÚLTIMO

REMOVE THE LOAD JUMPER IN ALL THE VIDEO DISTRIBUTORS OF THE SAME VIDEO LINE EXCEPT IN THE LAST ONE

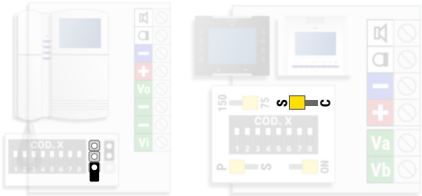

EN SISTEMAS CON DISTRIBUCION EN CASCADA COLOCAR EL JUMPER DE CARGA EN TODOS LOS MONITORES DE LA MISMA LINEA " QUITADO " " S " EXCEPTO EN EL ÚLTIMO

AT SYSTEM WITH SERIAL DISTRIBUTION SET THE LOAD JUMPER IN ALL MONITORS OF THE SAME LINE TO " REMOVED " " S " EXCEPT IN THE LAST ONE

CONFIGURACIÓN DE VIDEO NO-COAX COAXLESS VIDEO CONFIGURATION

QUITAR EL JUMPER DE CARGA EN TODOS LOS DISTRIBUIDORES DE LA MISMA LINEA EXCEPTO EN EL ÚLTIMO

REMOVE THE LOAD JUMPER IN ALL THE VIDEO DISTRIBUTORS OF THE SAME VIDEO LINE EXCEPT IN THE LAST ONE

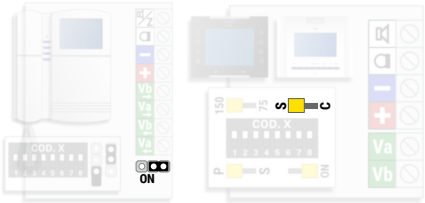

EN SISTEMAS CON DISTRIBUCION EN CASCADA COLOCAR EL JUMPER DE CARGA EN TODOS LOS MONITORES DE LA MISMA LINEA EN " OFF " " S " EXCEPTO EN EL ÚLTIMO

AT SYSTEM WITH SERIAL DISTRIBUTION SET THE LOAD JUMPER IN ALL MONITORS OF THE SAME LINE TO " OFF " " S " EXCEPT IN THE LAST ONE

VALOR DE RESIS. MULTI-ACCESO VALOUR OF MULTI-ACCESS RESIS.

RESIS. MULTI-ACC. XXX	
3x (1K8)	9x (6K8)
4x (2K7)	10x (6K8)
5x (3K3)	11x (8K2)
6x (3K9)	12x (8K2)
7x (4K7)	13x (8K2)
8x (5K6)	14x (10K)

GESTIÓN DE ABREPUERTAS DOOR OPENER MANAGEMENT

GESTIÓN ABREPUERTAS 12VCA
MANAGEMENT OF 12VAC DOOR OPENER

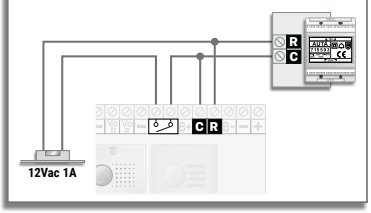

GESTIÓN ABREPUERTAS 24VDC
MANAGEMENT OF 24VDC DOOR OPENER

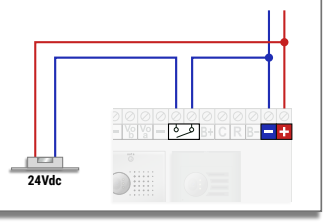

auta

Auta Comunicaciones
Pol. Ind. El Oliveral C/ C S/N
46394 Riba-Roja (Valencia)
Tel. 96 164 30 30
Fax. 96 166 52 86
email. auta@auta.es
www.auta.es

V 1.8