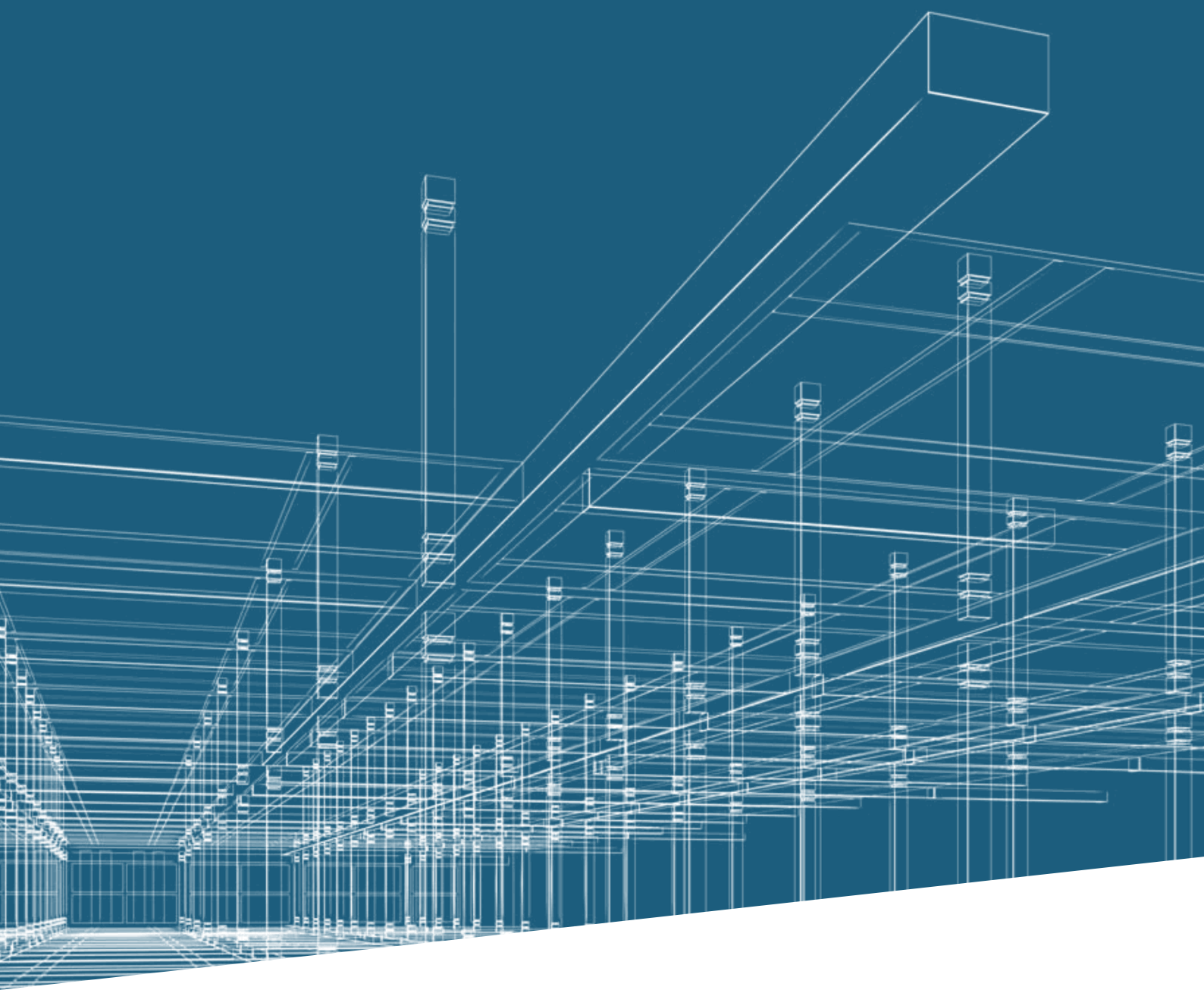

MANUAL DE INSTALACIÓN

INSTALLATION MANUAL

auta

Bringing people together

NUESTRA **EMPRESA**

AUTA es una empresa española fundada en 1966. Con sus más de 50 años de experiencia, AUTA se ha convertido en un referente, a nivel mundial, en la fabricación de sistemas de Portero y Videoportero. AUTA está presente en más de 40 países alrededor de todo el mundo, donde la marca "AUTA" es sinónimo de **Avance**, **Tecnología**, **Flexibilidad** y **Fiabilidad**.

OUR **COMPANY**

AUTA is a Spanish company founded in 1966. With more than 50 years of experience it has become one of the most important European manufacturers of Audio and Video door entry systems. AUTA is present in more than 40 countries around the world where the "AUTA" trademark is synonymous with **Advanced**, **Technology**, **Flexibility** and **Reliability**.

Instrucciones de uso
Instructions for use

Ir a sección
Go to section

Volver a "Índice General"
Back to "Main Index"

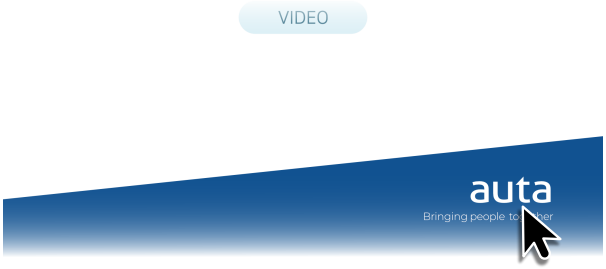

Ir a página seleccionada
Go to selected page

Volver a "Índice de Sección"
Back to "Section index"

Ir a "Guía de Instalación"
Go to "Installation Guide"

ÍNDICE
INDEX

CONFIGURACIÓN
CONFIGURATION

AUDIO ANALÓGICO
AUDIO ANALOG

AUDIO DIGITAL
AUDIO DIGITAL

VIDEO COAX
VIDEO COAX

VIDEO NO-COAX
VIDEO COAXLESS

AUDIO VISUALTECH 3H
AUDIO VISUALTECH 3W

VIDEO VISUALTECH 5H
VIDEO VISUALTECH 5H

AUDIO 2H
AUDIO 2W

VIDEO 2H
VIDEO 2W

SISTEMA P&P P&P-ISO
P&P P&P-ISO SYSTEM

SISTEMA INTERCOM
INTERCOM SYSTEM

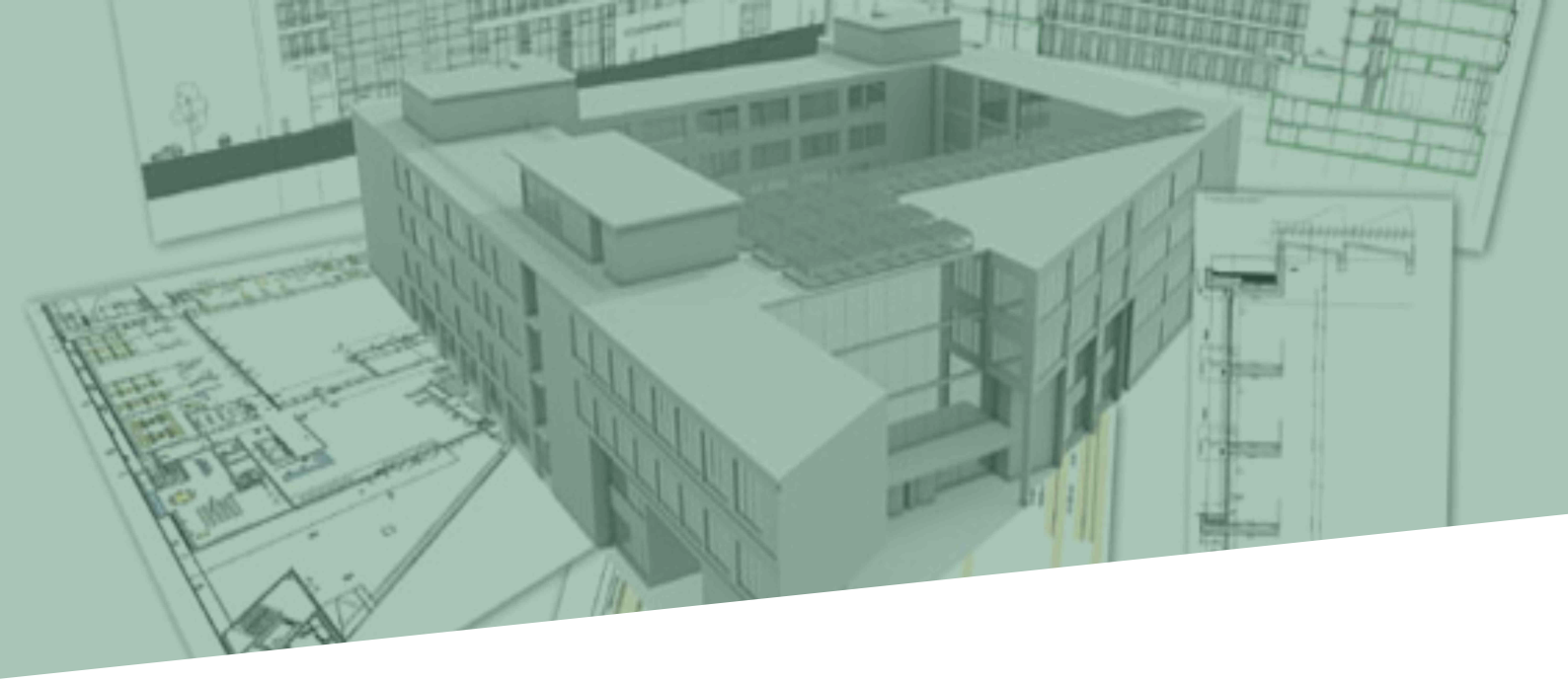

CONFIGURACIÓN DEL SISTEMA

SYSTEM CONFIGURATION

DIGITAL

auta

Bringing people together

auta
Bringing people together

CONFIGURACIÓN DEL SISTEMA DIGITAL
DIGITAL SYSTEM CONFIGURATION

Conexión de placa/s 1
Panel/s connection

Plantilla de códigos (Placas de pulsador) 2
Codes template (Push-Button panels)

Selección y codificación de viviendas 3
Selection and codification of flats

Plantilla de códigos binarios 4
Binary codes template

PLACA INDIVIDUAL STANDALONE PANEL

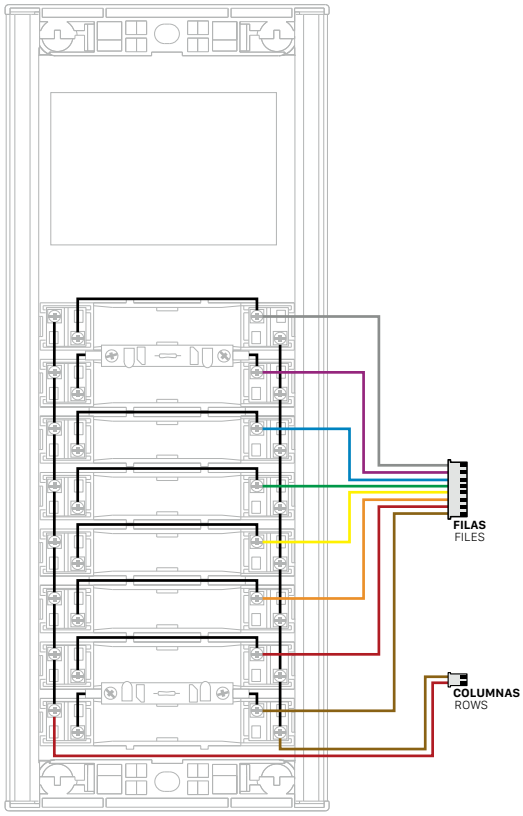

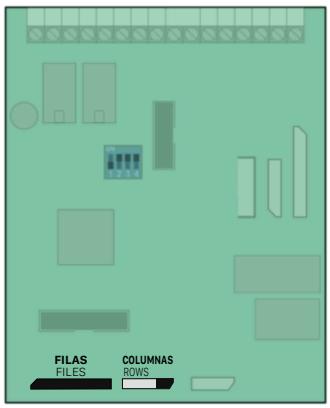

PLACA MÚLTIPLE MULTI PANEL

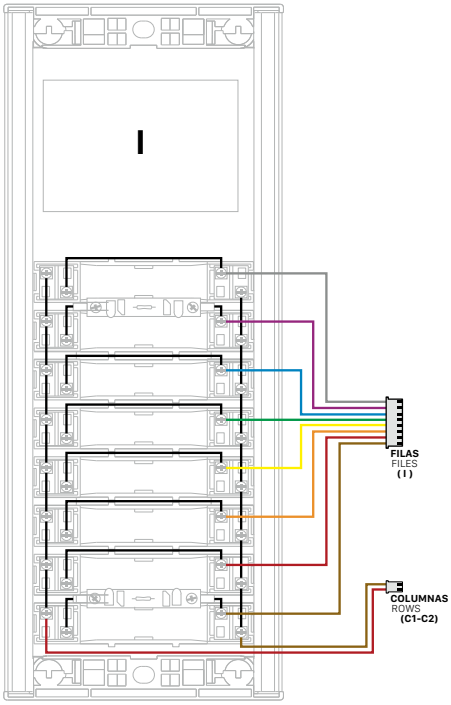

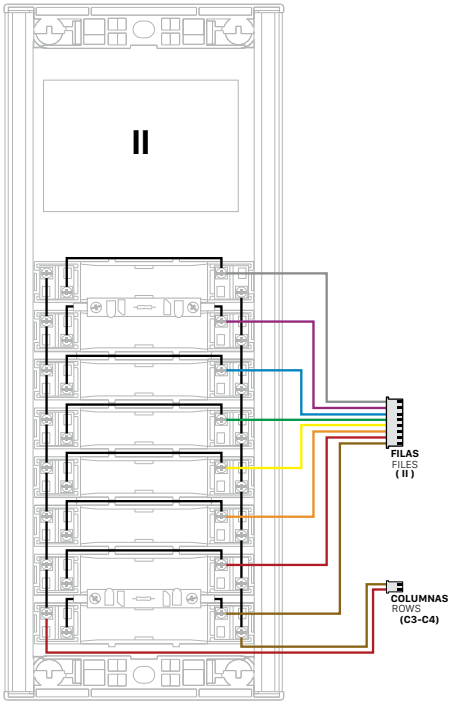

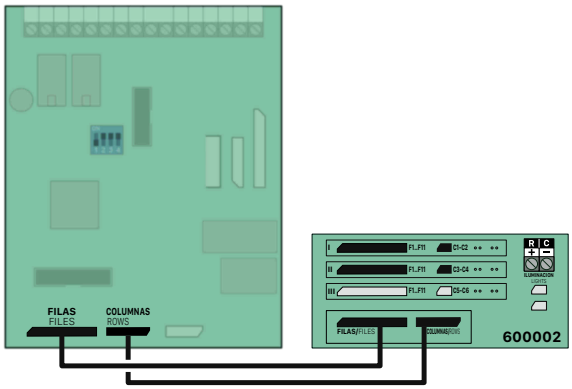

PLANTILLA DE CÓDIGOS (PLACAS DE PULSADORES)
CODES TEMPLATE (PUSH-BUTTON PANELS)

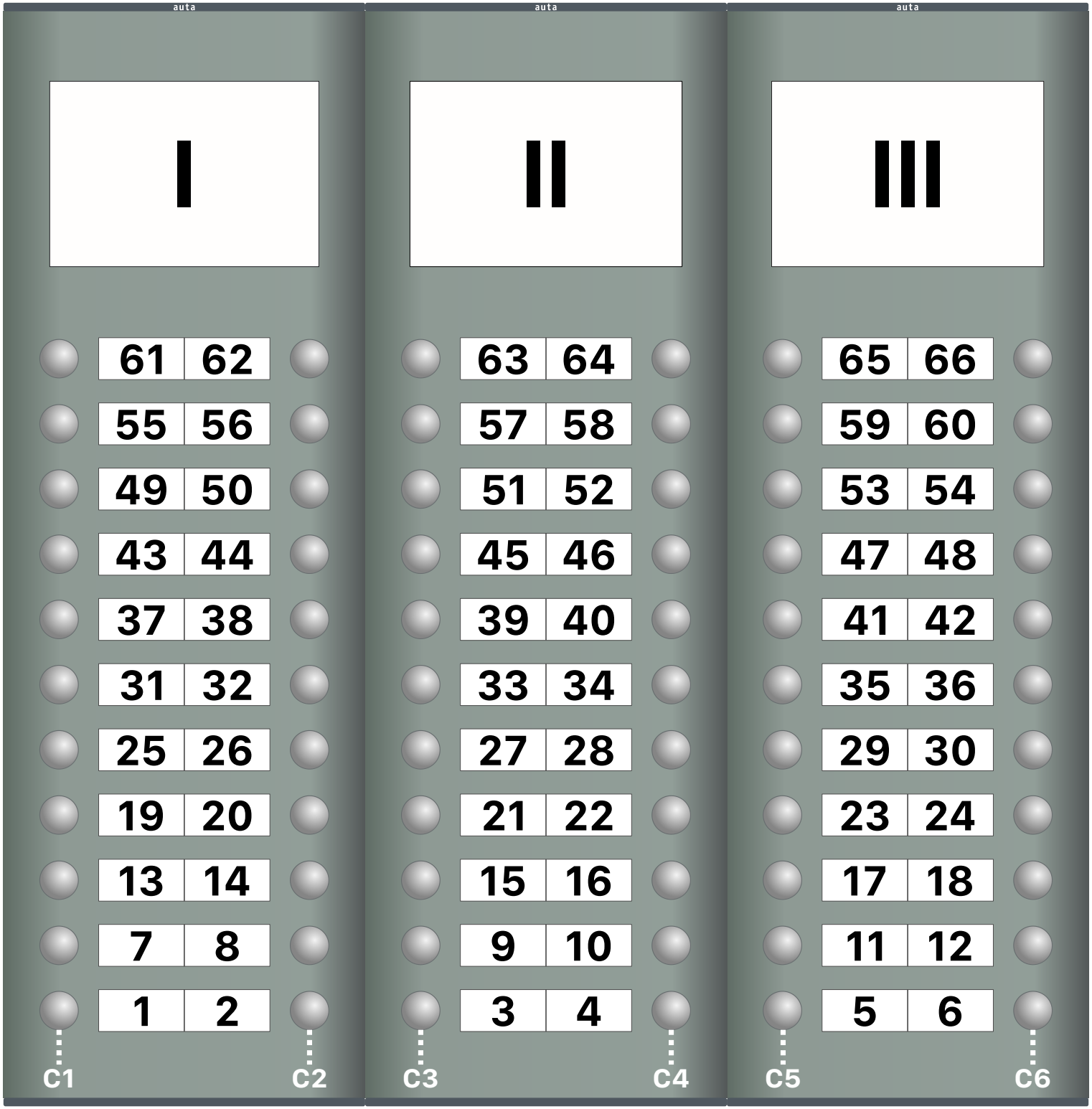

SELECCIÓN DE PULSADORES PUSH-BUTTONS SELECTION

EJEMPLO 1
EXAMPLE 1

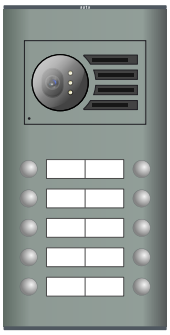

PLACA A CODIFICAR
PANEL TO CODIFY

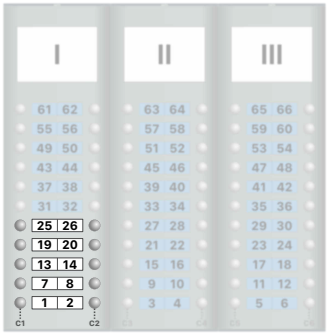

PLANTILLA DE CODIGOS
CODES TEMPLATE

EJEMPLO 2
EXAMPLE 2

PLACAS A CODIFICAR
PANELS TO CODIFY

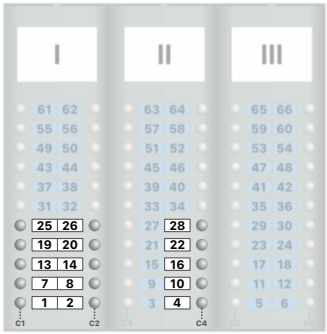

PLANTILLA DE CODIGOS
CODES TEMPLATE

CONVERSIÓN DE CÓDIGOS A BINARIO BINARY CODES CONVERSION

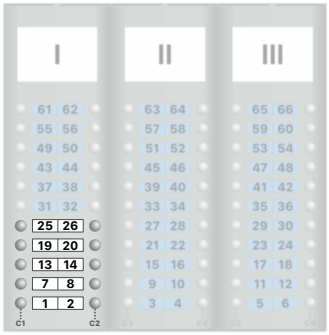

PLANTILLA DE CODIGOS
CODES TEMPLATE

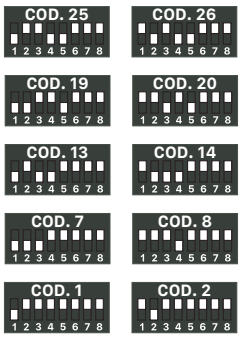

PLANTILLA DE COD. BINARIOS
BINARY CODES TEMPLATE

CODIFICACIÓN DE LOS ELEMENTOS CODIFICATION OF DEVICES

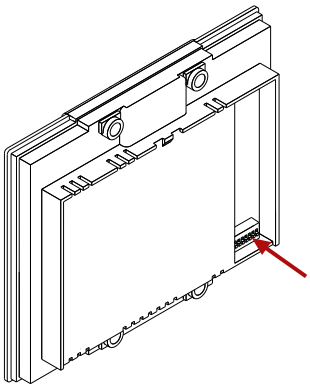

AVANT E-COMPACT SLIM

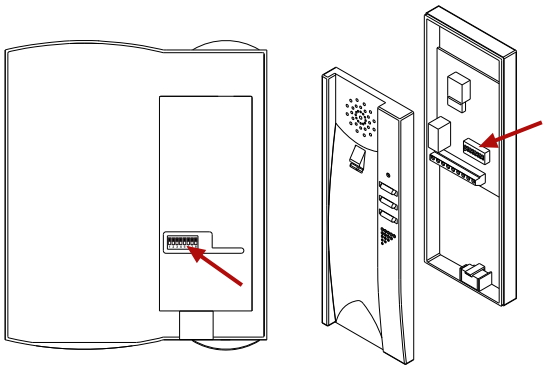

COMPACT

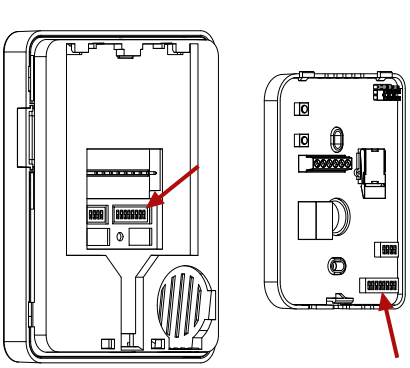

NEOS

PLANTILLA DE CÓDIGOS BINARIOS
BINARY CODES TEMPLATE

auta
Bringing people together

COD. 1	COD. 2	COD. 3	COD. 4	COD. 5	COD. 6	COD. 7	COD. 8	COD. 9	COD. 10	COD. 11
COD. 12	COD. 13	COD. 14	COD. 15	COD. 16	COD. 17	COD. 18	COD. 19	COD. 20	COD. 21	COD. 22
COD. 23	COD. 24	COD. 25	COD. 26	COD. 27	COD. 28	COD. 29	COD. 30	COD. 31	COD. 32	COD. 33
COD. 34	COD. 35	COD. 36	COD. 37	COD. 38	COD. 39	COD. 40	COD. 41	COD. 42	COD. 43	COD. 44
COD. 45	COD. 46	COD. 47	COD. 48	COD. 49	COD. 50	COD. 51	COD. 52	COD. 53	COD. 54	COD. 55
COD. 56	COD. 57	COD. 58	COD. 59	COD. 60	COD. 61	COD. 62	COD. 63	COD. 64	COD. 65	COD. 66
COD. 67	COD. 68	COD.69	COD. 70	COD. 71	COD. 72	COD. 73	COD. 74	COD. 75	COD. 76	COD. 77
COD. 78	COD. 79	COD.80	COD. 81	COD. 82	COD. 83	COD. 84	COD. 85	COD. 86	COD. 87	COD. 88
COD. 89	COD. 90	COD.91	COD. 92	COD. 93	COD. 94	COD. 95	COD. 96	COD. 97	COD. 98	COD. 99
COD. 100	COD. 101	COD.102	COD. 103	COD. 104	COD. 105	COD. 106	COD. 107	COD. 108	COD. 109	COD. 110
COD. 111	COD. 112	COD.113	COD. 114	COD. 115	COD. 116	COD. 117	COD. 118	COD. 119	COD. 120	COD. 121
COD. 122	COD. 123	COD.124	COD. 125	COD. 126	COD. 127	COD. 128	COD. 129	COD. 130	COD. 131	COD. 132
COD. 133	COD. 134	COD.135	COD. 136	COD. 137	COD. 138	COD. 139	COD. 140	COD. 141	COD. 142	COD. 143
COD. 144	COD. 145	COD.146	COD. 147	COD. 148	COD. 149	COD. 150	COD. 151	COD. 152	COD. 153	COD. 154
COD. 155	COD. 156	COD.157	COD. 158	COD. 159	COD. 160	COD. 161	COD. 162	COD. 163	COD. 164	COD. 165
COD. 166	COD. 167	COD.168	COD. 169	COD. 170	COD. 171	COD. 172	COD. 173	COD. 174	COD. 175	COD. 176
COD. 177	COD. 178	COD.179	COD. 180	COD. 181	COD. 182	COD. 183	COD. 184	COD. 185	COD. 186	COD. 187
COD. 188	COD. 189	COD.190	COD. 191	COD. 192	COD. 193	COD. 194	COD. 195	COD. 196	COD. 197	COD. 198
COD. 199	COD. 200	COD.201	COD. 202	COD. 203	COD. 204	COD. 205	COD. 206	COD. 207	COD. 208	COD. 209
COD. 210	COD. 211	COD.212	COD. 213	COD. 214	COD. 215	COD. 216	COD. 217	COD. 218	COD. 219	COD. 220
COD. 221	COD. 222	COD.223	COD. 224	COD. 225	COD. 226	COD. 227	COD. 228	COD. 229	COD. 230	COD. 231
COD. 232	COD. 233	COD.234	COD. 235	COD. 236	COD. 237	COD. 238	COD. 239	COD. 240	COD. 241	COD. 242
COD. 243	COD. 244	COD.245	COD. 246	COD. 247	COD. 248	COD. 249	COD. 250	COD. 251	COD. 252	COD. 253
COD. 254										

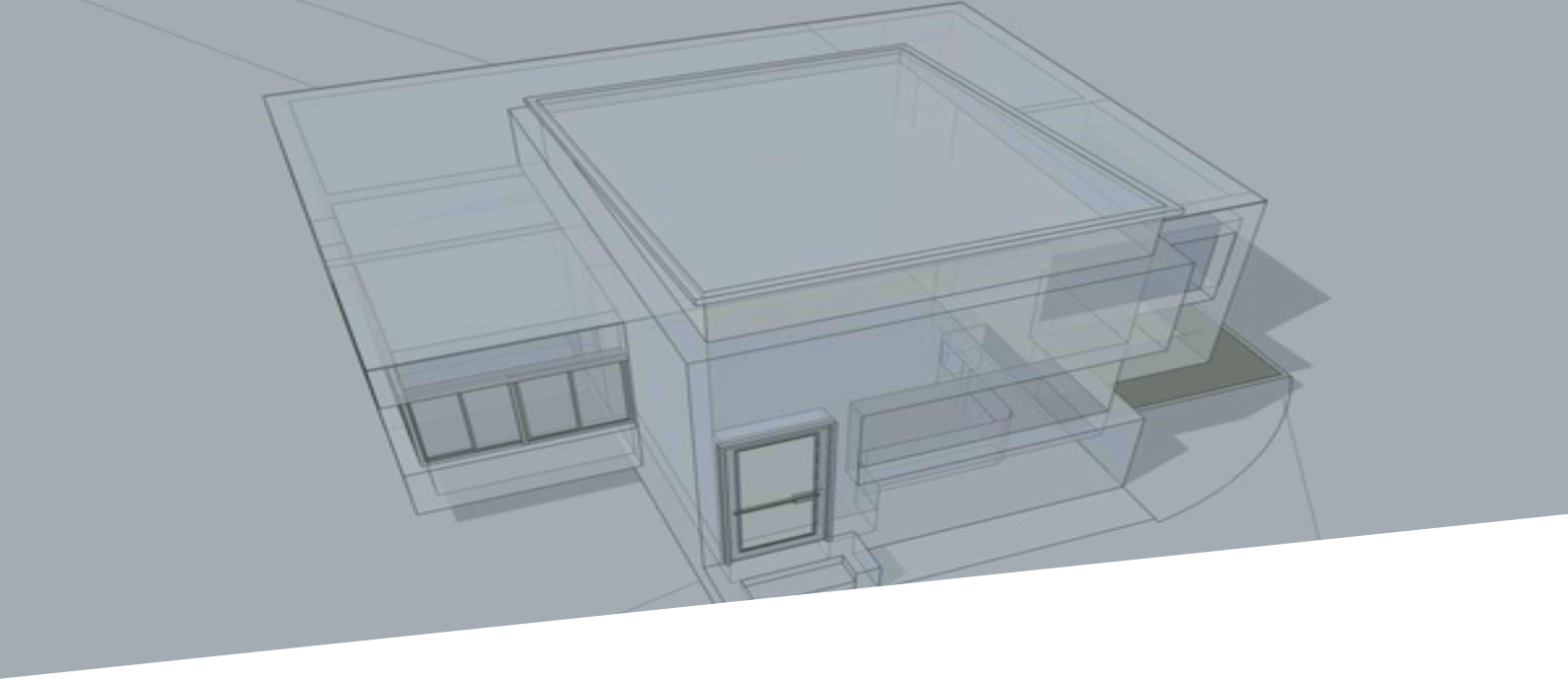

SISTEMA ANALÓGICO

ANALOGICAL SYSTEM

AUDIO

auta

Bringing people together

auta
Bringing people together

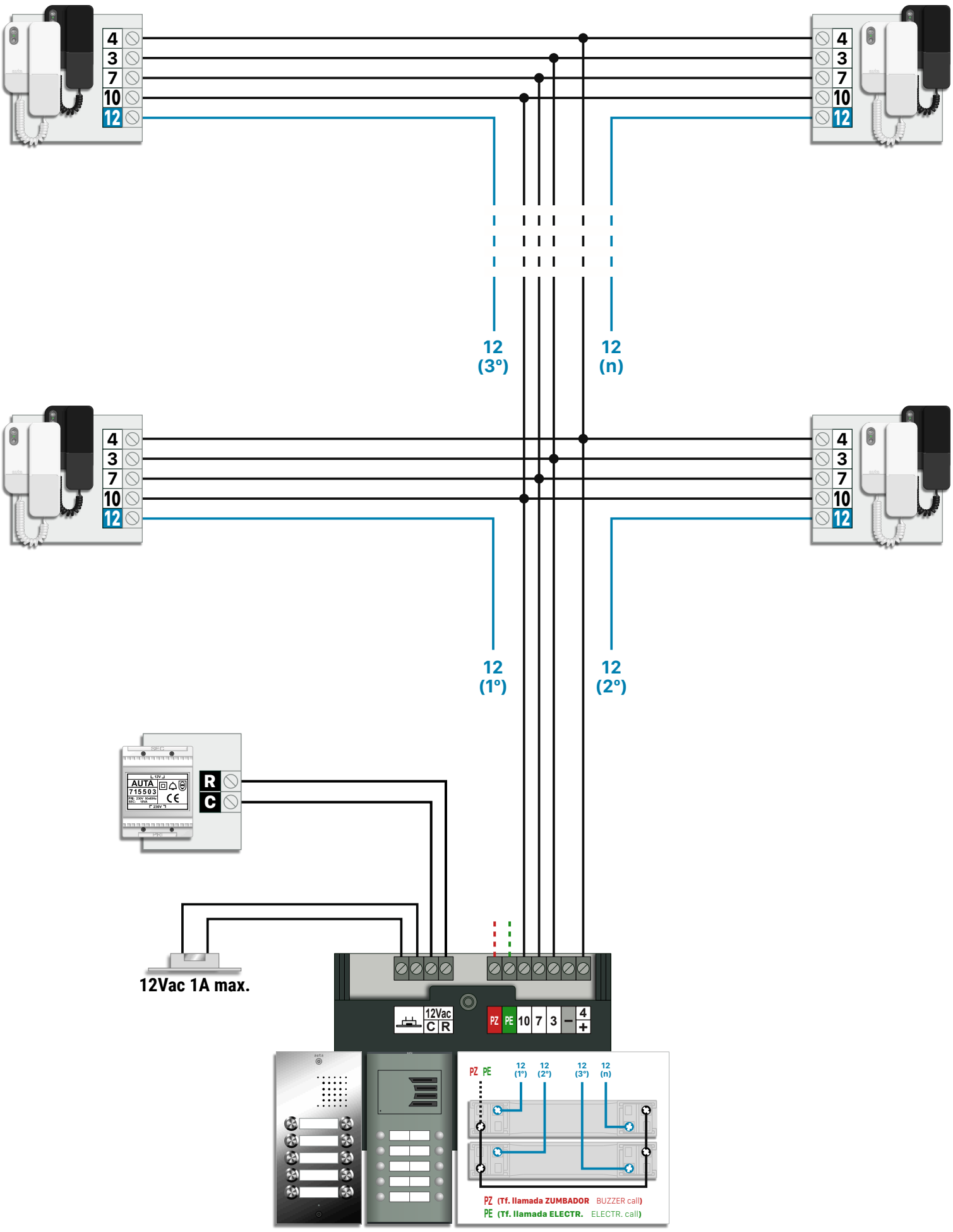

Nº MÁXIMO DE ELEMENTOS MAX. NUMBER OF ELEMENTS

ELEMENTOS UNITS	ATF-12 (715503)
	SIN LÍMITE NO LIMIT
LLAMADA SIMULTANEA SIMULTANEOUS CALL	2

SECCIONES RECOMENDADAS RECOMMENDED SECTIONS

SECCIONES WIRING SECTIONS	HASTA 100m UP TO 100m	HASTA 200m UP TO 200m
+/4 3 7 10 12	0.5mm AWG20	1mm AWG17
12AC	1mm AWG17	
EL CABLEADO NO DEBE PASAR CERCA DE LA LINEA ELÉCTRICA WIRING MUST NOT BE RUN CLOSE TO THE ELECTRICAL LINE		

AJUSTE AUDIO AUDIO ADJUST

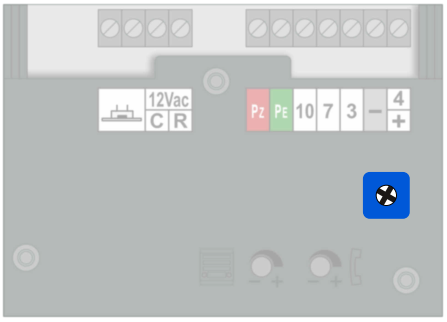

SI LOS TELÉFONOS SE ACOPLAN AL COLGAR, ABRIR LA TAPA DEL MÓDULO DE AUDIO Y AJUSTAR ADECUADAMENTE EL POTENCIÓMETRO DE LINEA

IF THE TELEPHONES GETS AUDIO FEEDBACK WHEN HANGING UP, OPEN THE AUDIO MODULE COVER AND ADJUST THE LINE POTENTIOMETER PROPERLY

SISTEMA DIGITAL

DIGITAL SYSTEM

AUDIO

auta

Bringing people together

INSTALACIONES CON PLACA S1
SYSTEMS WITH S1 PANEL

1 Acceso 1 Access

1 Teléfono ---- 1
1 Handset

1 Teléfono PRINCIPAL + EXTENSIONES ---- 2
1 MAIN Handset + EXTENSIONS

Multi-Acceso Multi-Access

2 Accesos. 1 Teléfono PRINCIPAL + EXTENSIONES ---- 3
2 Accesses. 1 MAIN Handset + EXTENSIONS

3 - 15 Accesos. 1 Teléfono PRINCIPAL + EXTENSIONES ---- 4
3 - 15 Accesses. 1 MAIN Handset + EXTENSIONS

INSTALACIONES MULTI-VIVIENDA
SYSTEMS WITH MULTI-FLAT

1 Acceso 1 Access

Multi-Vivienda ---- 5
Multi-Flat

Multi-Acceso Multi-Access

2 Accesos. Multi-Vivienda ---- 6
2 Accesses. Multi-Flat

3 - 15 Accesos. Multi-Vivienda ---- 7
3 - 15 Accesses. Multi-Flat

INSTALACIONES MULTI-EDIFICIO
SYSTEMS WITH MULTI-BUILDING

1 Acceso Común y hasta 254 Edificios ---- 8
1 Common access and up to 254 Buildings

2 Accesos Comunes y hasta 254 Edificios ---- 9
2 Common accesses and up to 254 Buildings

3 - 15 Accesos Comunes y hasta 254 Edificios (Edificio SIN placa) ---- 10
3 - 15 Common accesses and up to 254 Buildings (Building WITHOUT panel)

3 - 15 Accesos Comunes y hasta 254 Edificios (Edificio con Multi-Acceso) ---- 11
3 - 15 Common accesses and up to 254 Buildings (Building with Multi-Access)

INSTALACIONES CON CENTRAL DE CONSERJERÍA CCA
SYSTEMS WITH CCA SWITCHBOARD

Edifico individual ---- 12
Individual building

Sistemas MULTI-EDIFICIO ---- 13
Systems with MULTI-BUILDING

Instalaciones especiales Special Installations

Multi-Acceso + CCA ---- 14
Multi-Access + CCA

CCA + Multi-Vivienda ---- 15
CCA + Multi-Flat

GUÍA DE INSTALACIÓN ---- 16
INSTALLATION GUIDE

1 ACCESO (S1)
1 ACCESS (S1)

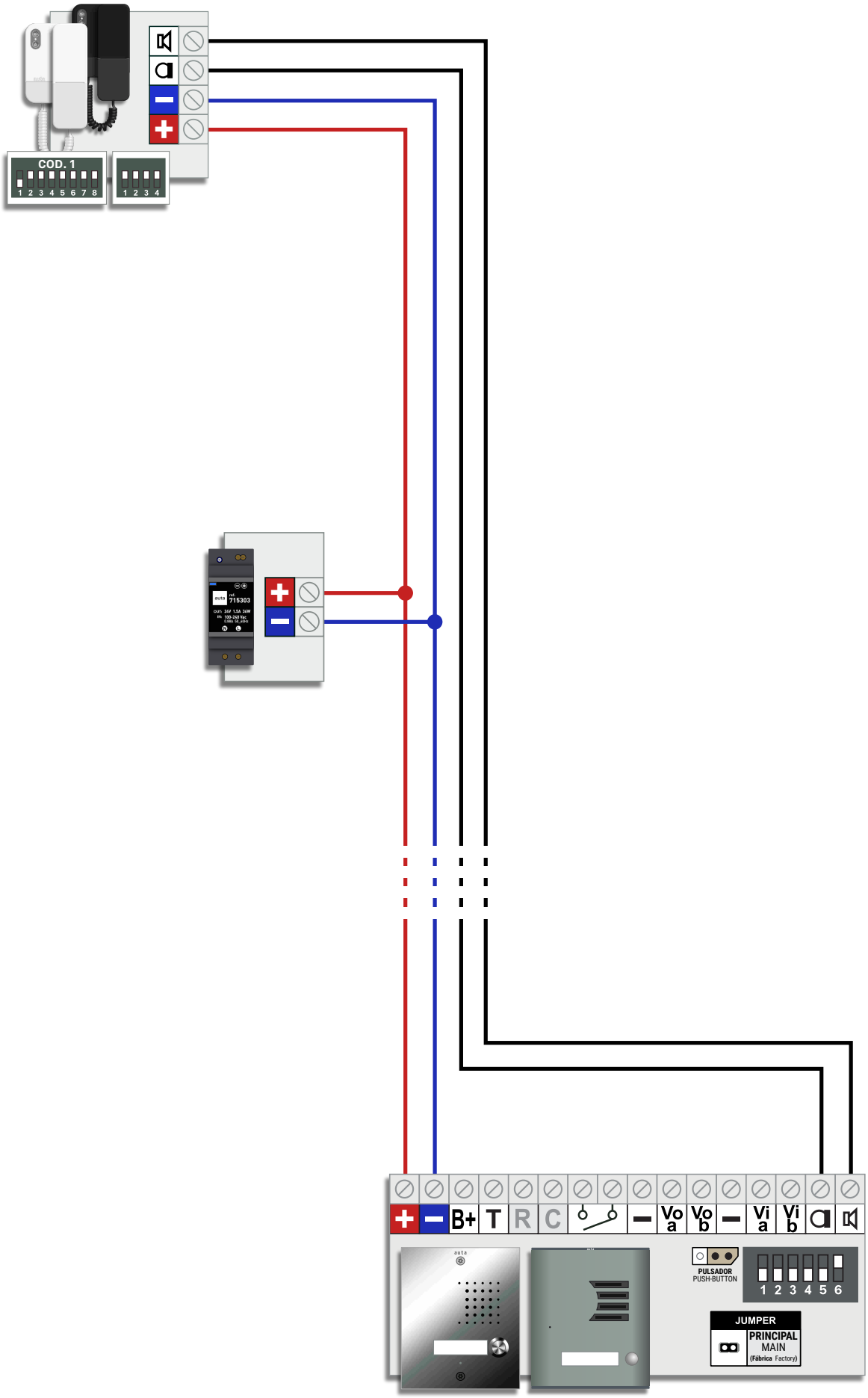

1 ACCESO (S1) -- TF. PRINCIPAL + EXTENSIONES
1 ACCESS (S1) -- MAIN PH. + EXTENSIONS

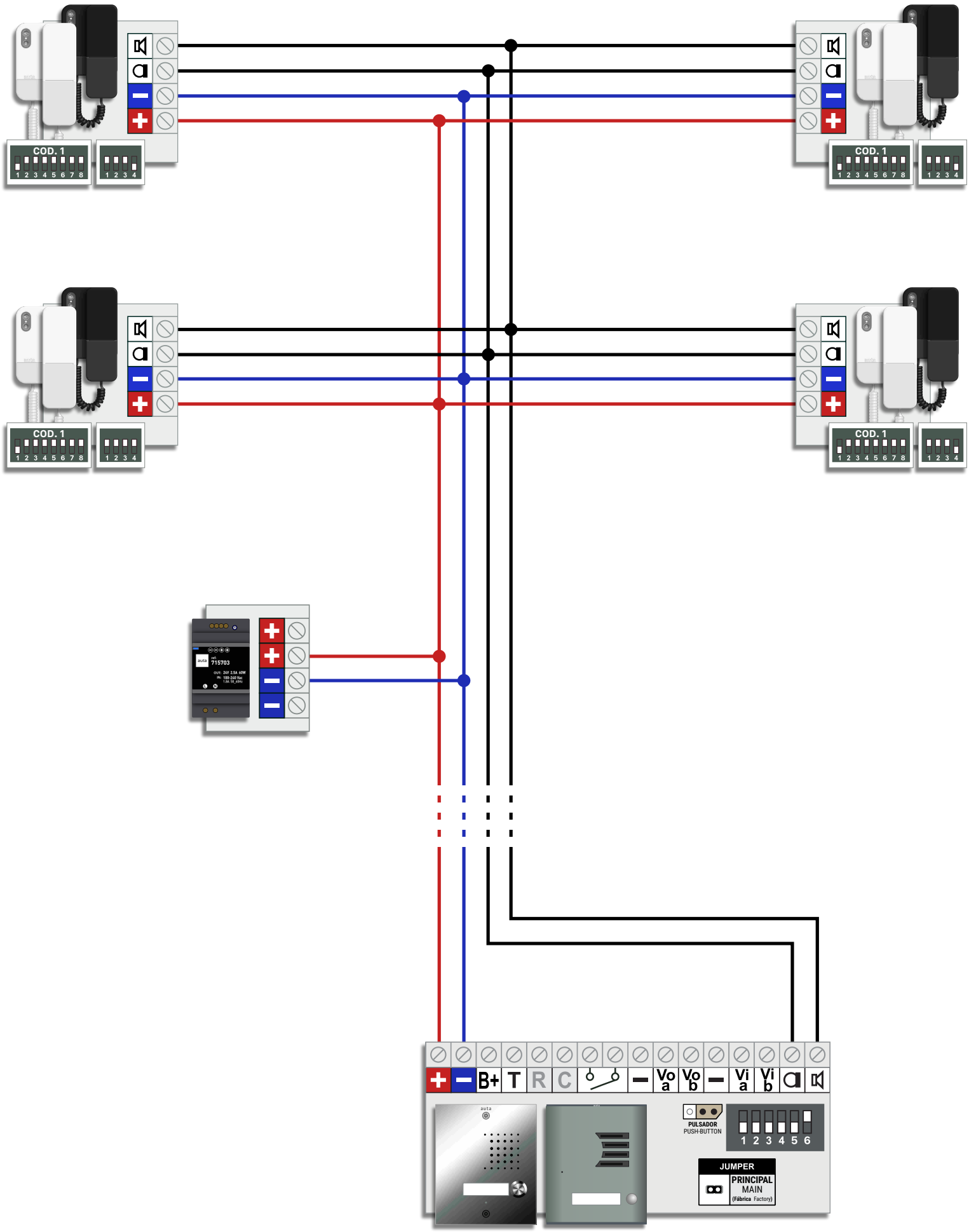

2 ACCESOS (S1) -- TF. PRINCIPAL + EXTENSIONES
2 ACCESSES (S1) -- MAIN PH. + EXTENSIONS

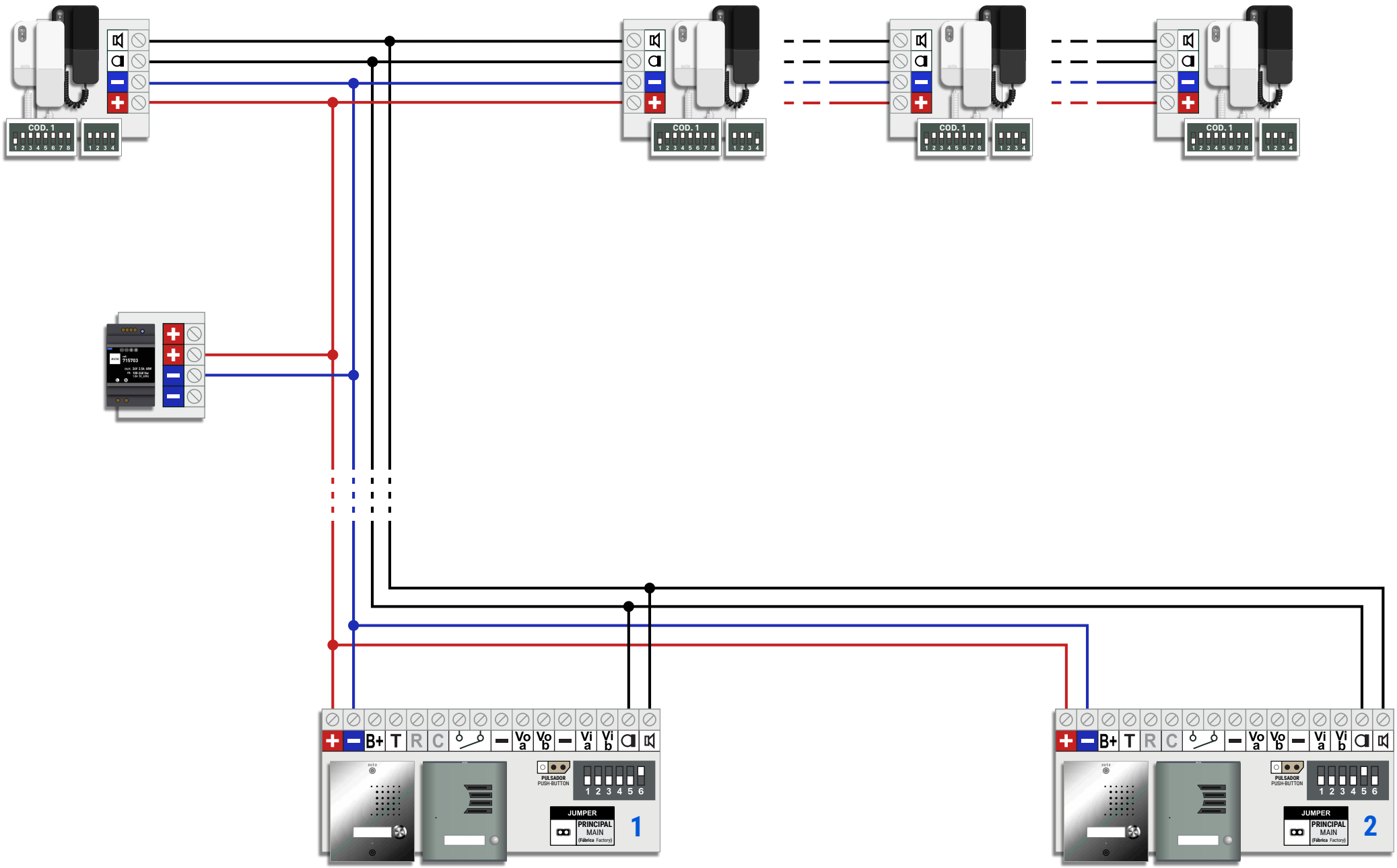

3 - 15 ACCESOS (S1) -- TF. PRINCIPAL + EXTENSIONES

3 - 15 ACCESSES (S1) -- MAIN PH. + EXTENSIONS

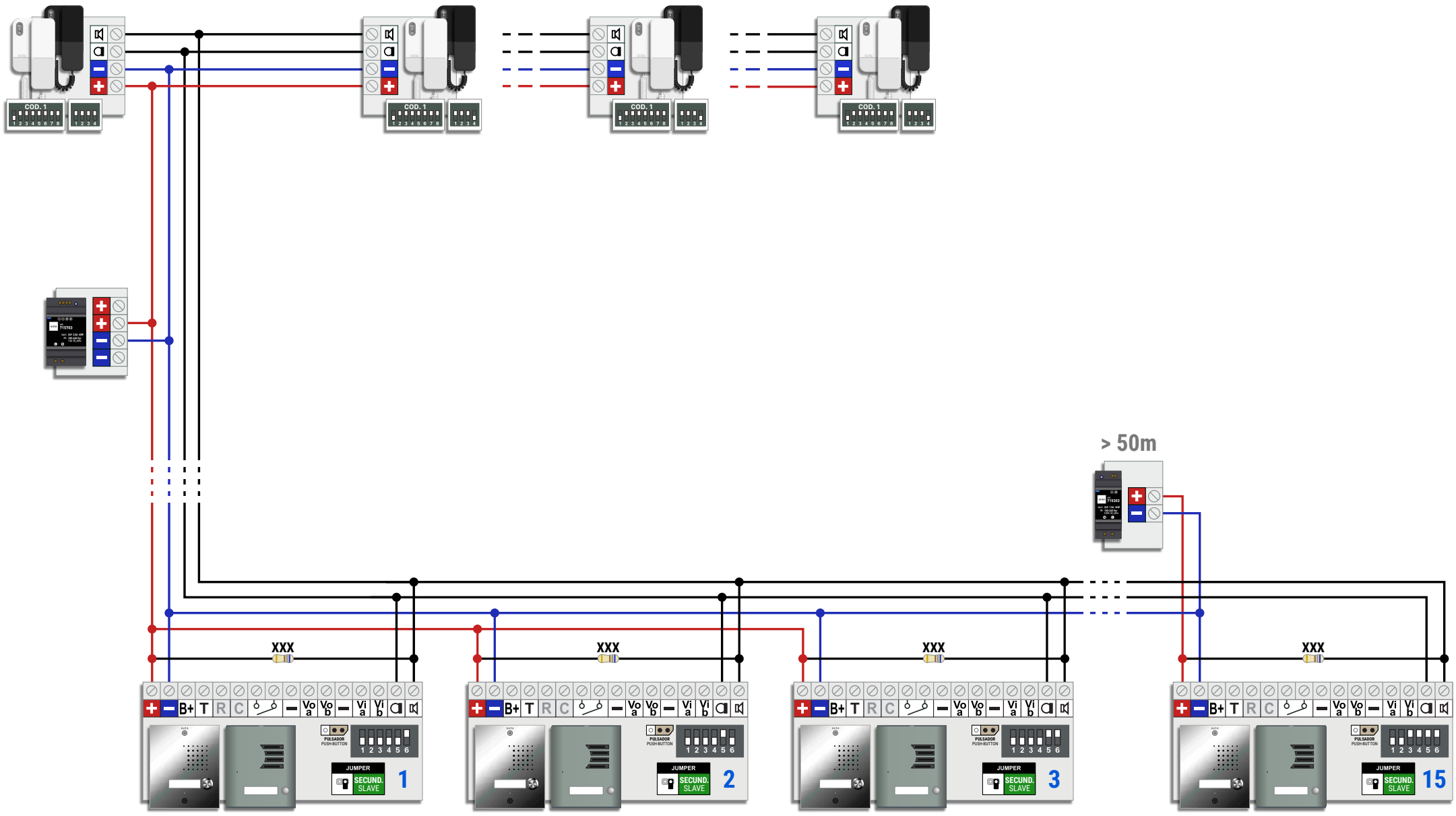

1 ACCESO -- MULTI-VIVIENDA
1 ACCESS -- MULTI-FLAT

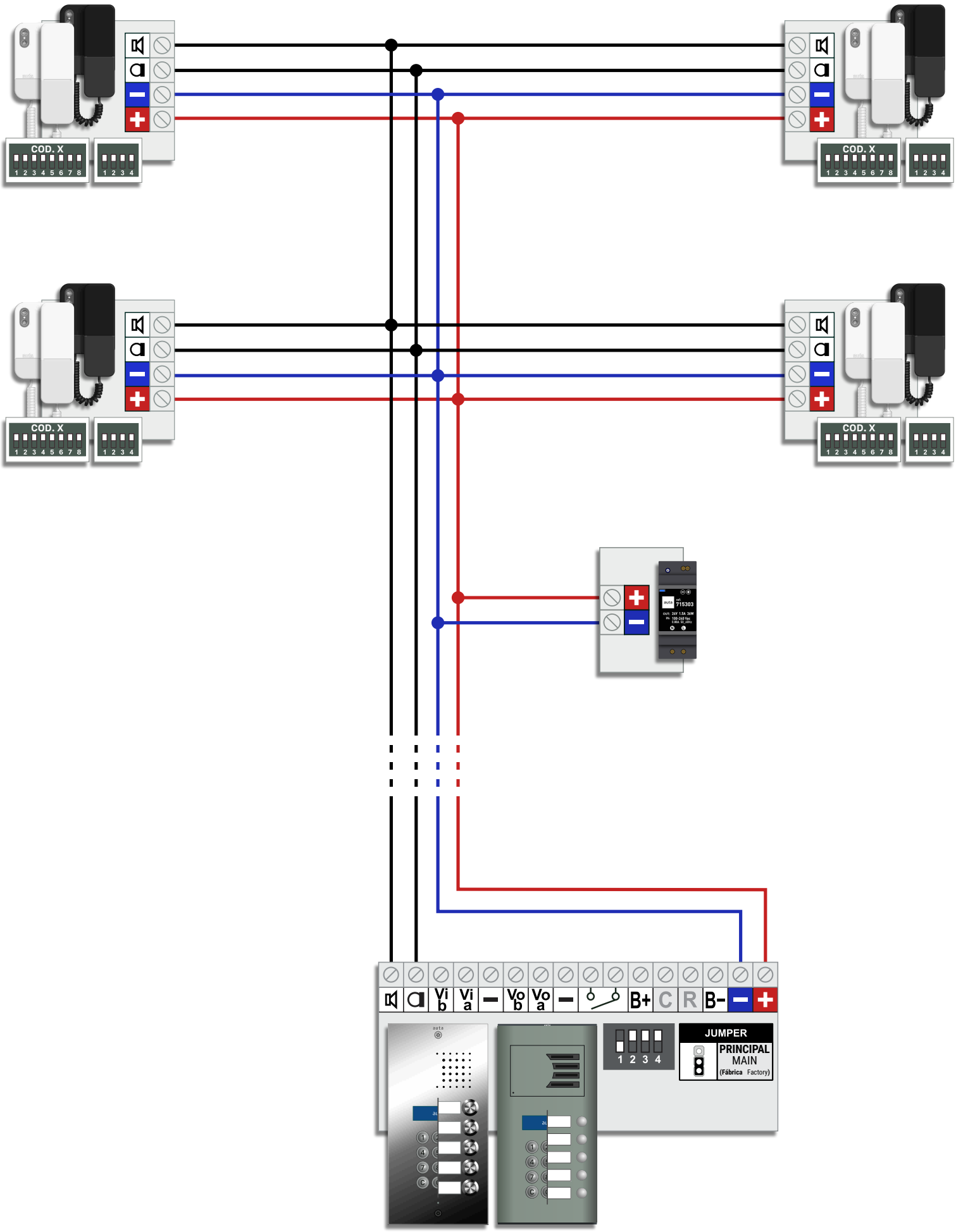

2 ACCESOS -- MULTI-VIVIENDA
2 ACCESSES -- MULTI-FLAT

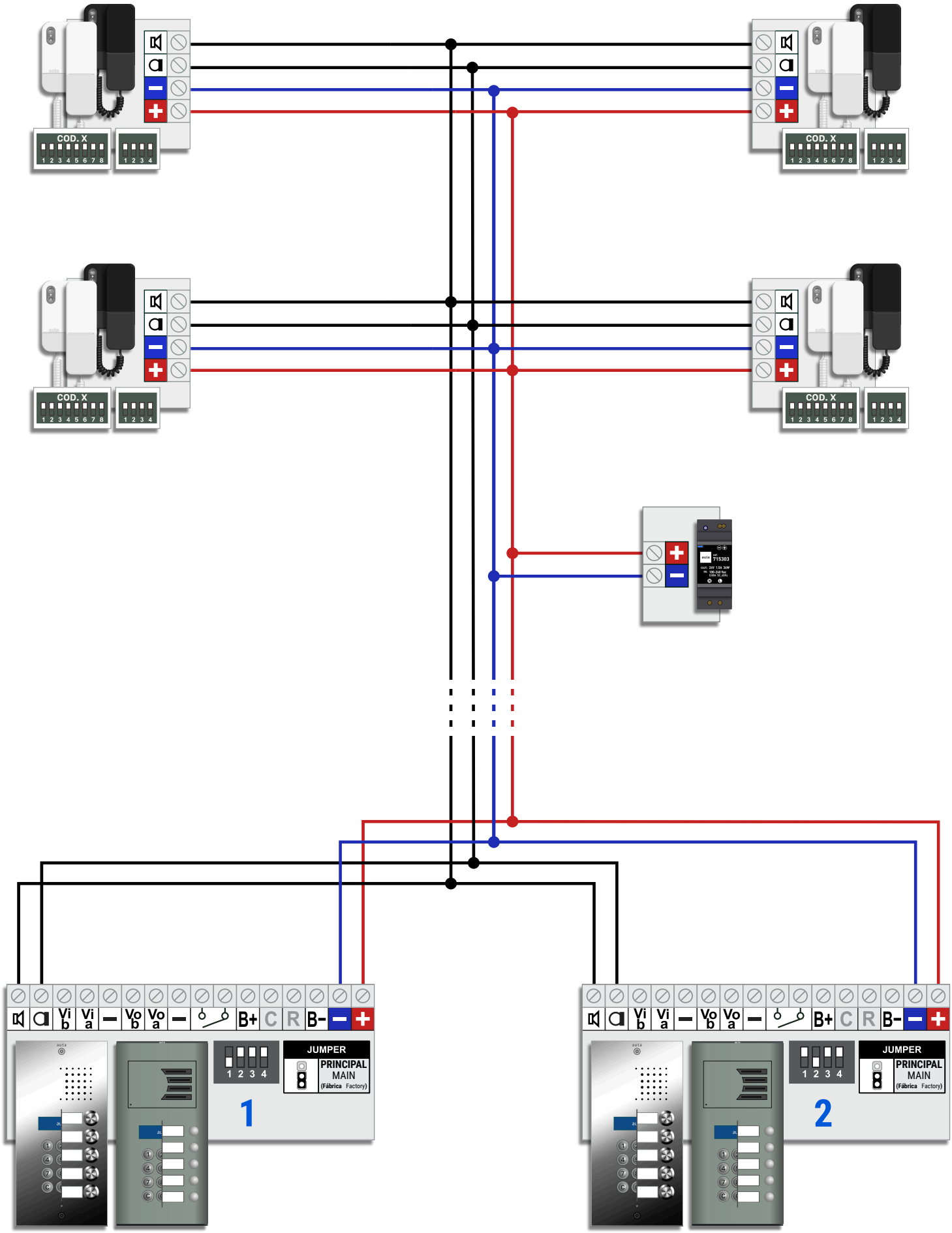

3 - 15 ACCESOS -- MULTI-VIVIENDA
3 - 15 ACCESSES -- MULTI-FLAT

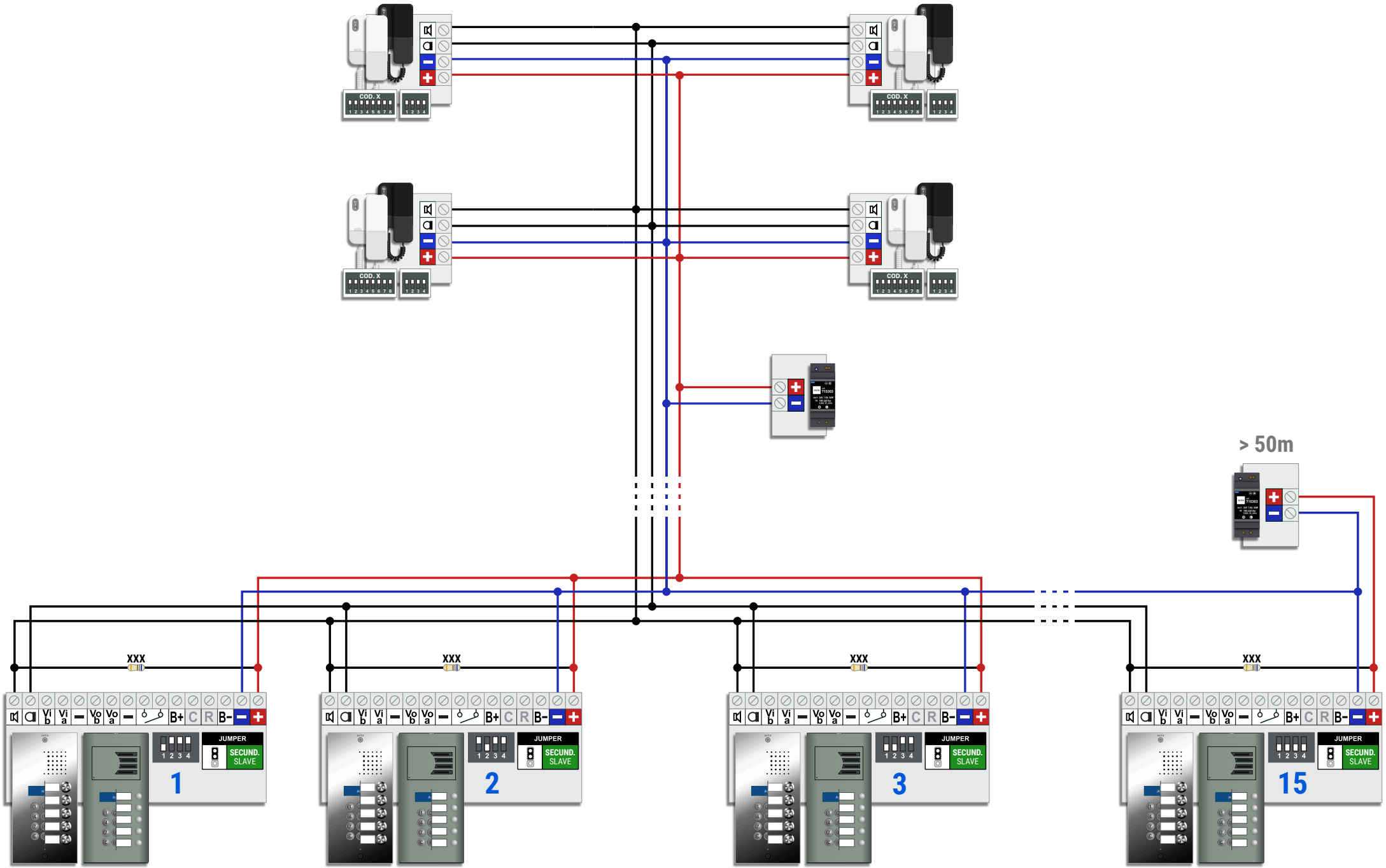

1 ACCESO COMÚN Y HASTA 254 EDIFICIOS
1 COMMON ACCESS AND UP TO 254 BUILDINGS

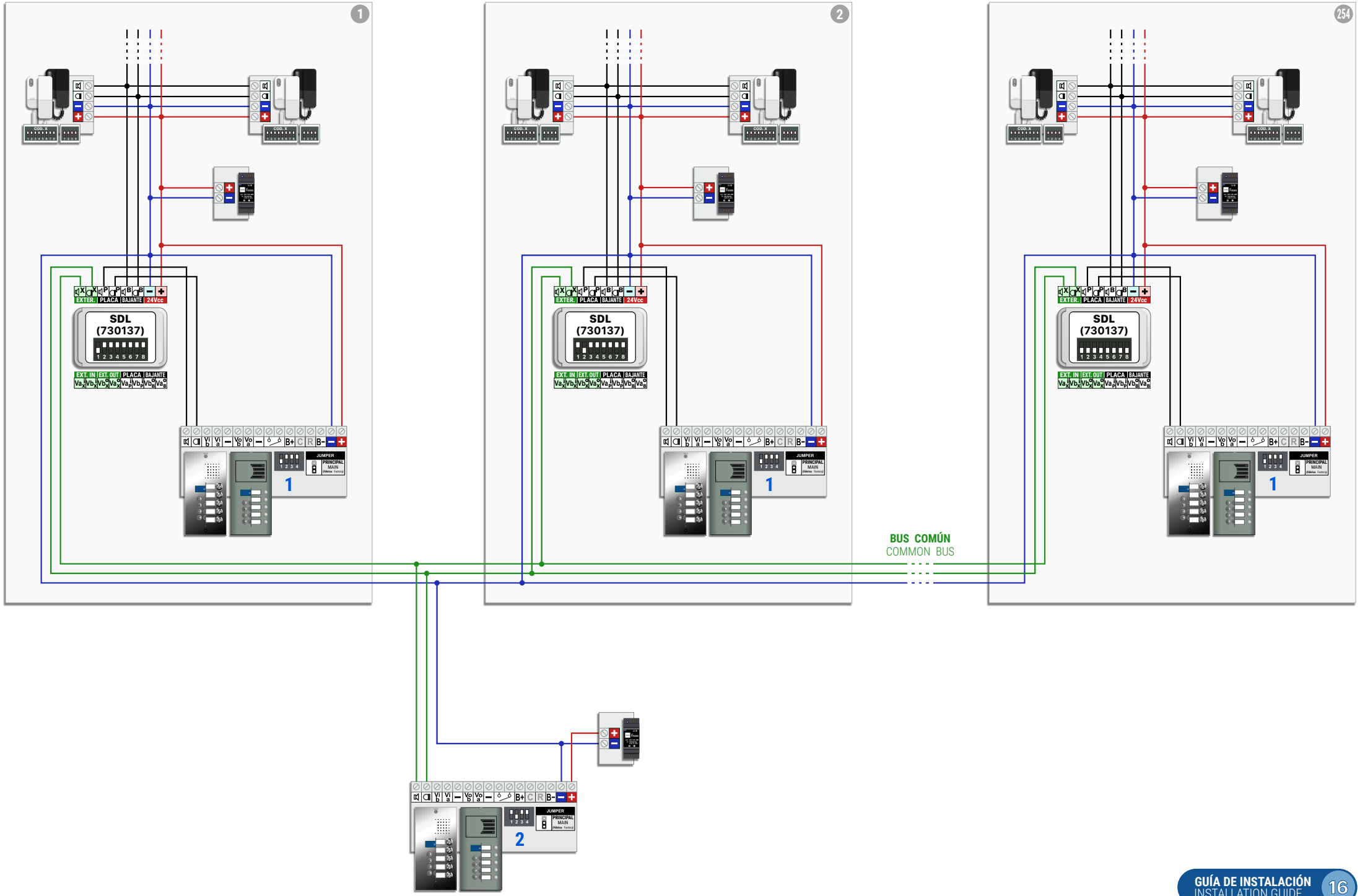

2 ACCESOS COMUNES Y HASTA 254 EDIFICIOS
2 COMMON ACCESSES AND UP TO 254 BUILDINGS

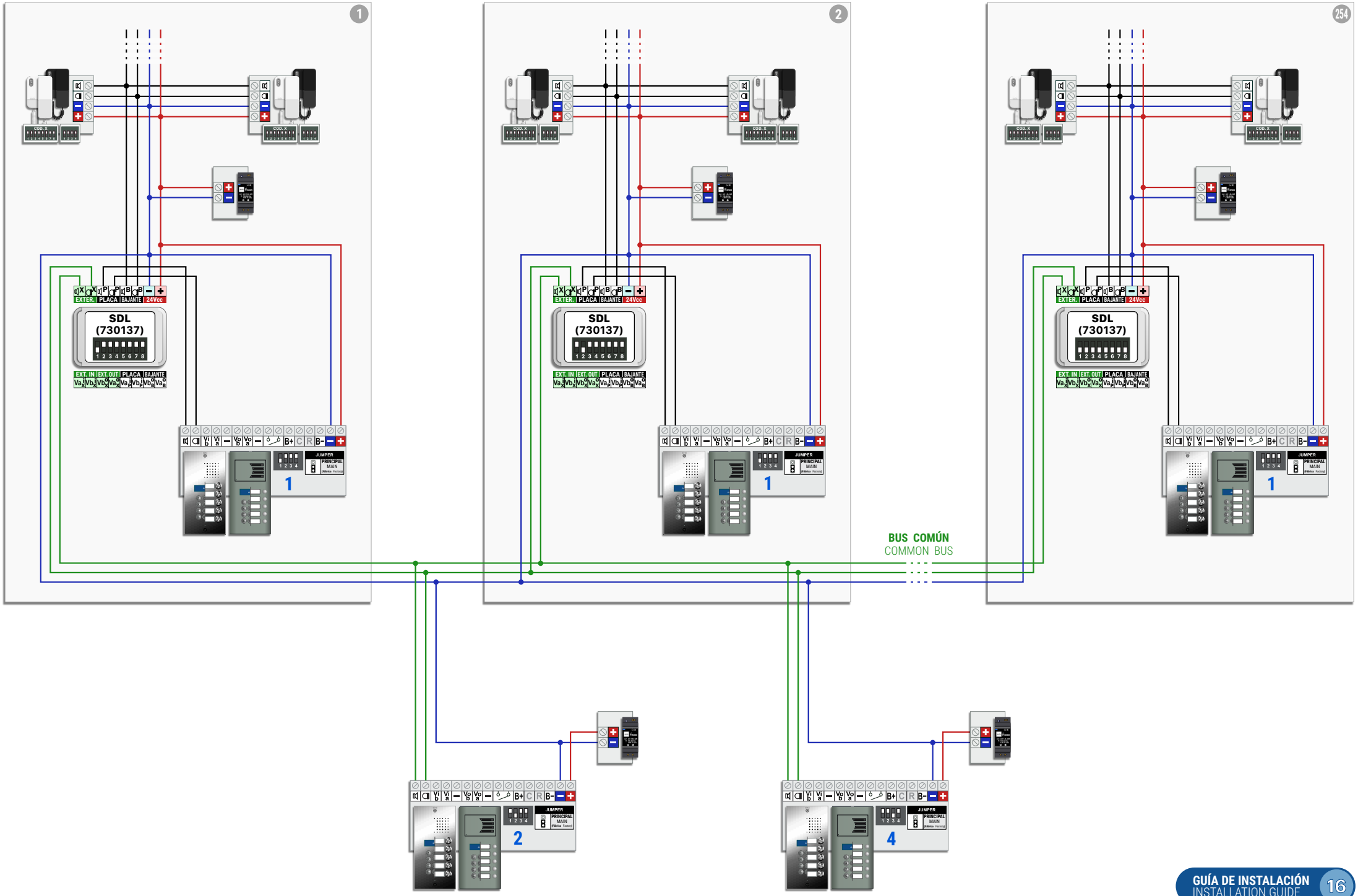

3 - 15 ACCESOS COMUNES Y HASTA 254 EDIFICIOS (EDIFICIO SIN PLACA)

3 - 15 COMMON ACCESSES AND UP TO 254 BUILDINGS (BUILDING WITHOUT PANEL)

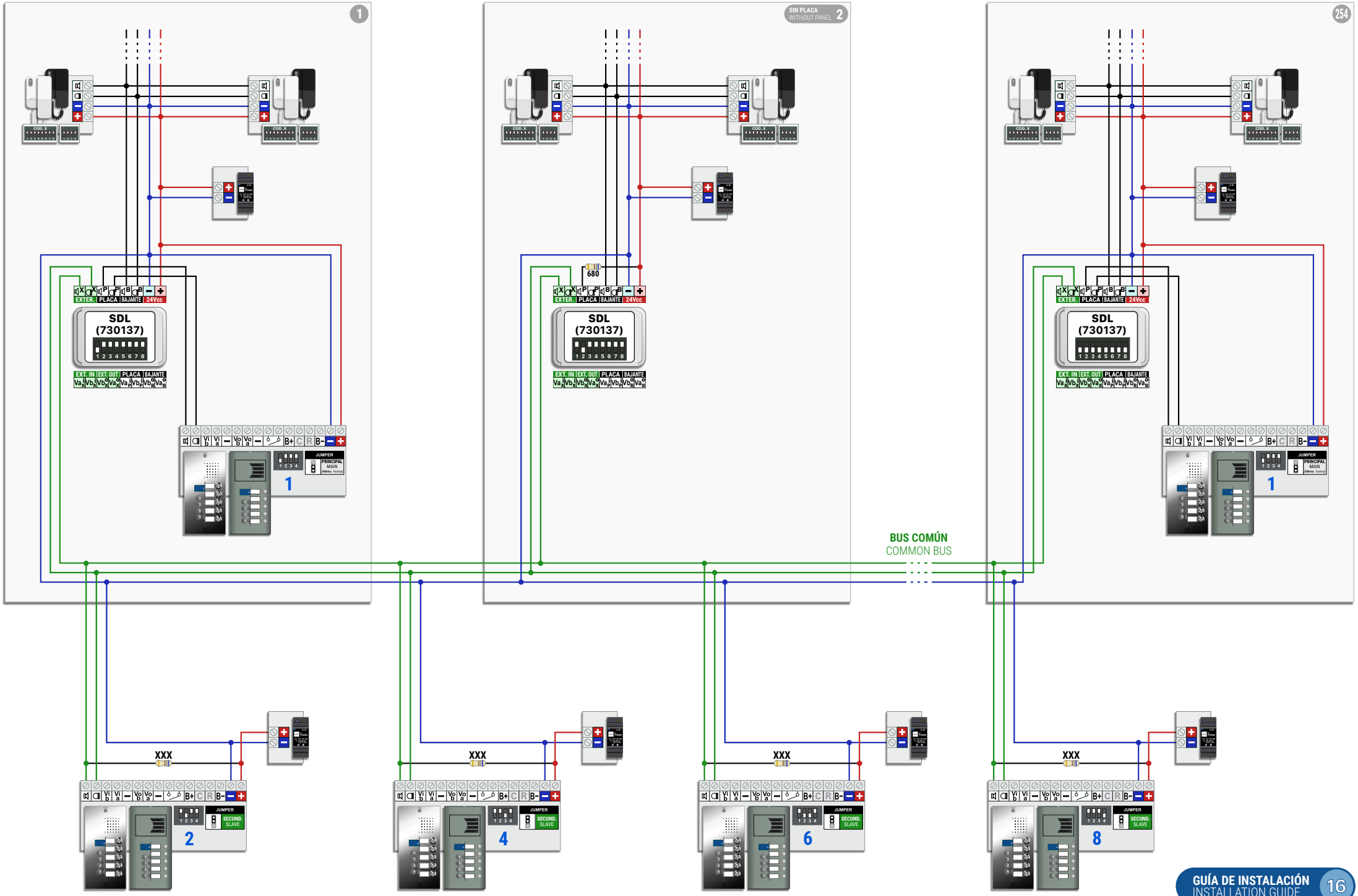

3 - 15 ACCESOS COMUNES Y HASTA 254 EDIFICIOS (EDIFICIO CON MULTI-ACCESO)

3 - 15 COMMON ACCESSES AND UP TO 254 BUILDINGS (BUILDING WITH MULTI-ACCESS)

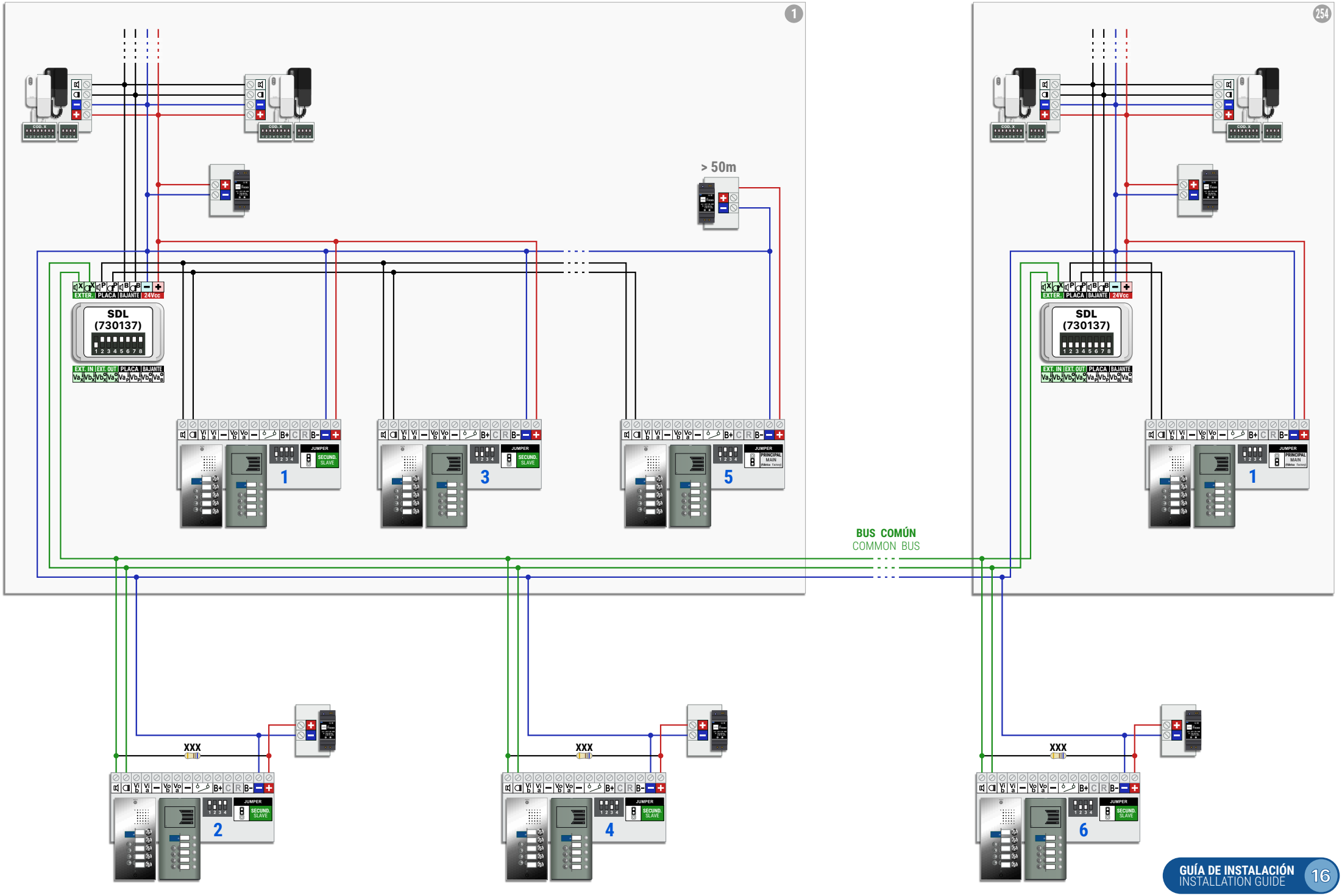

CCA -- 1 EDIFICIO
CCA -- 1 BUILDING

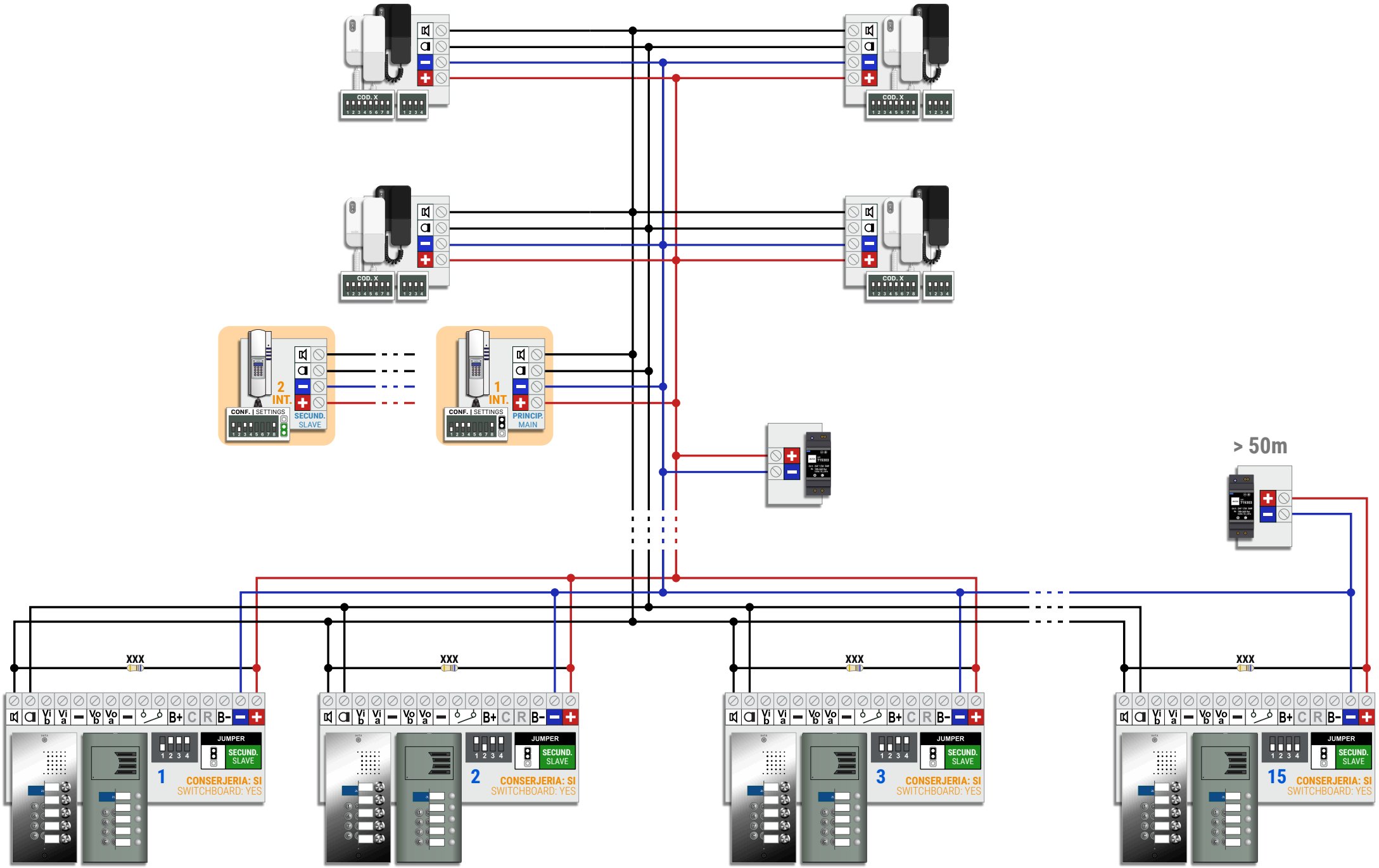

CCA -- SISTEMAS MULTI-EDIFICIO
CCA -- SYSTEMS MULTI-BUILDING

auta
Bringing people together

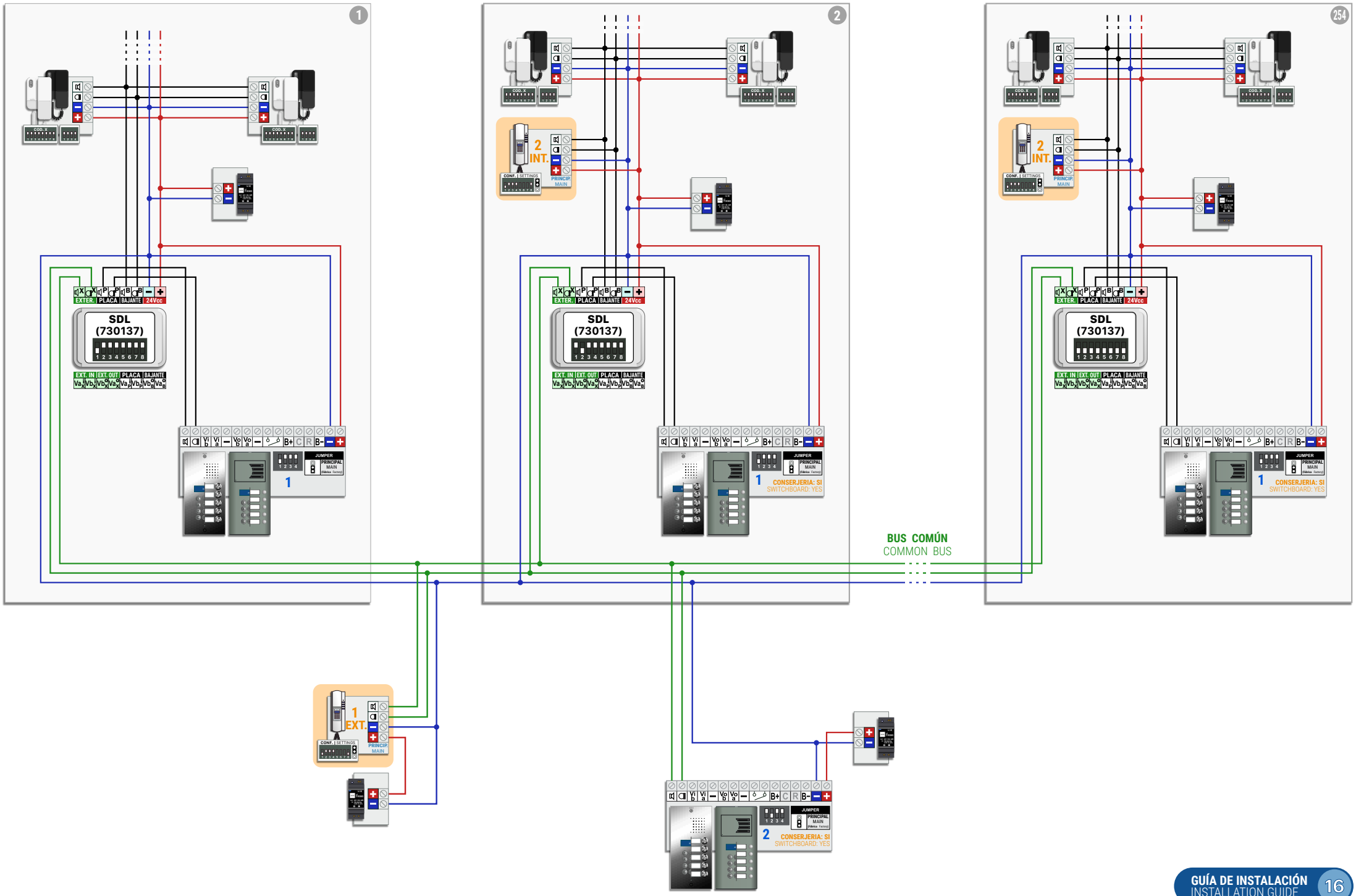

MULTI-ACCESO + CCA (HASTA 15)
MULTI-ACCESS + CCA (UP TO 15)

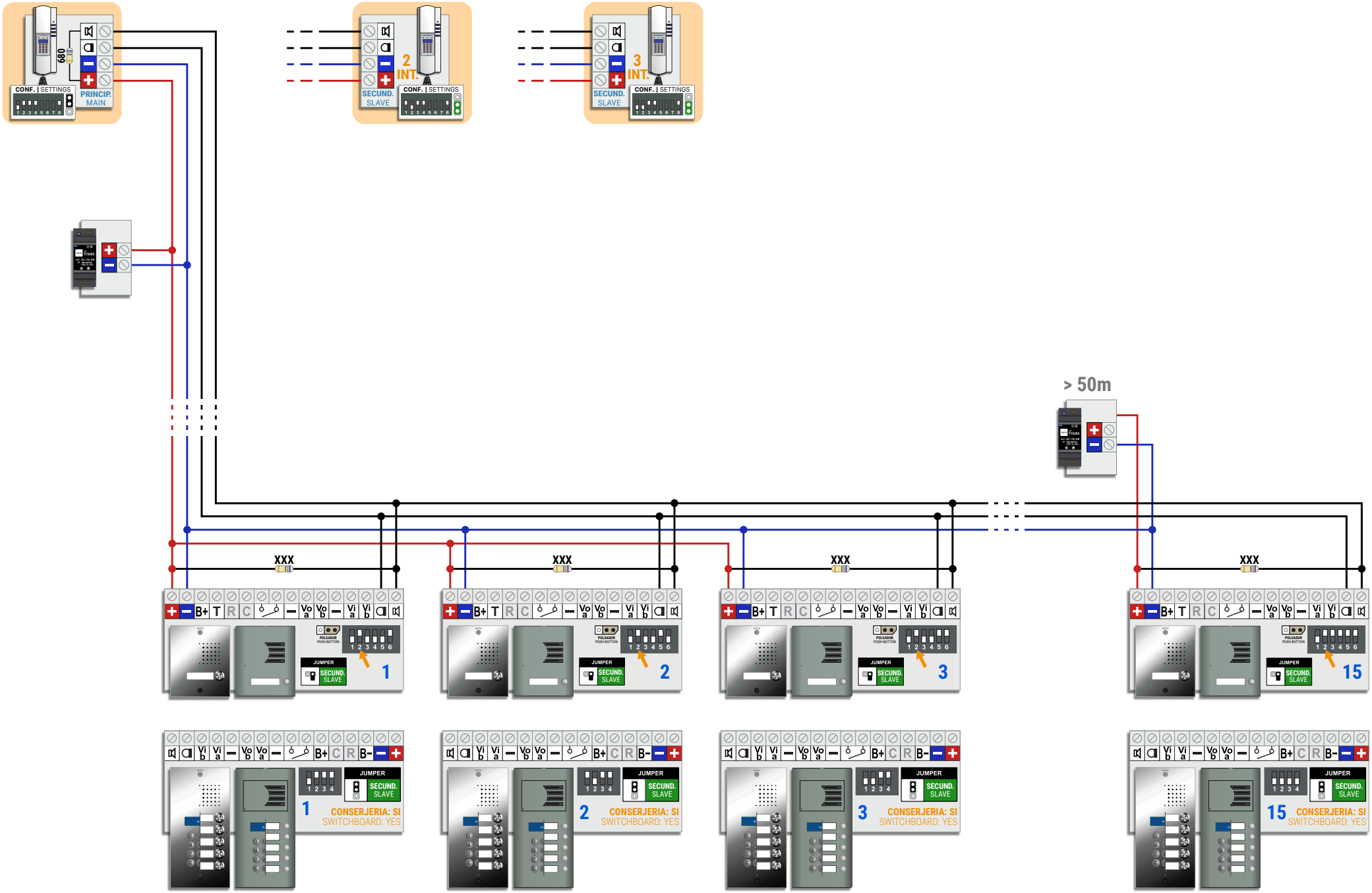

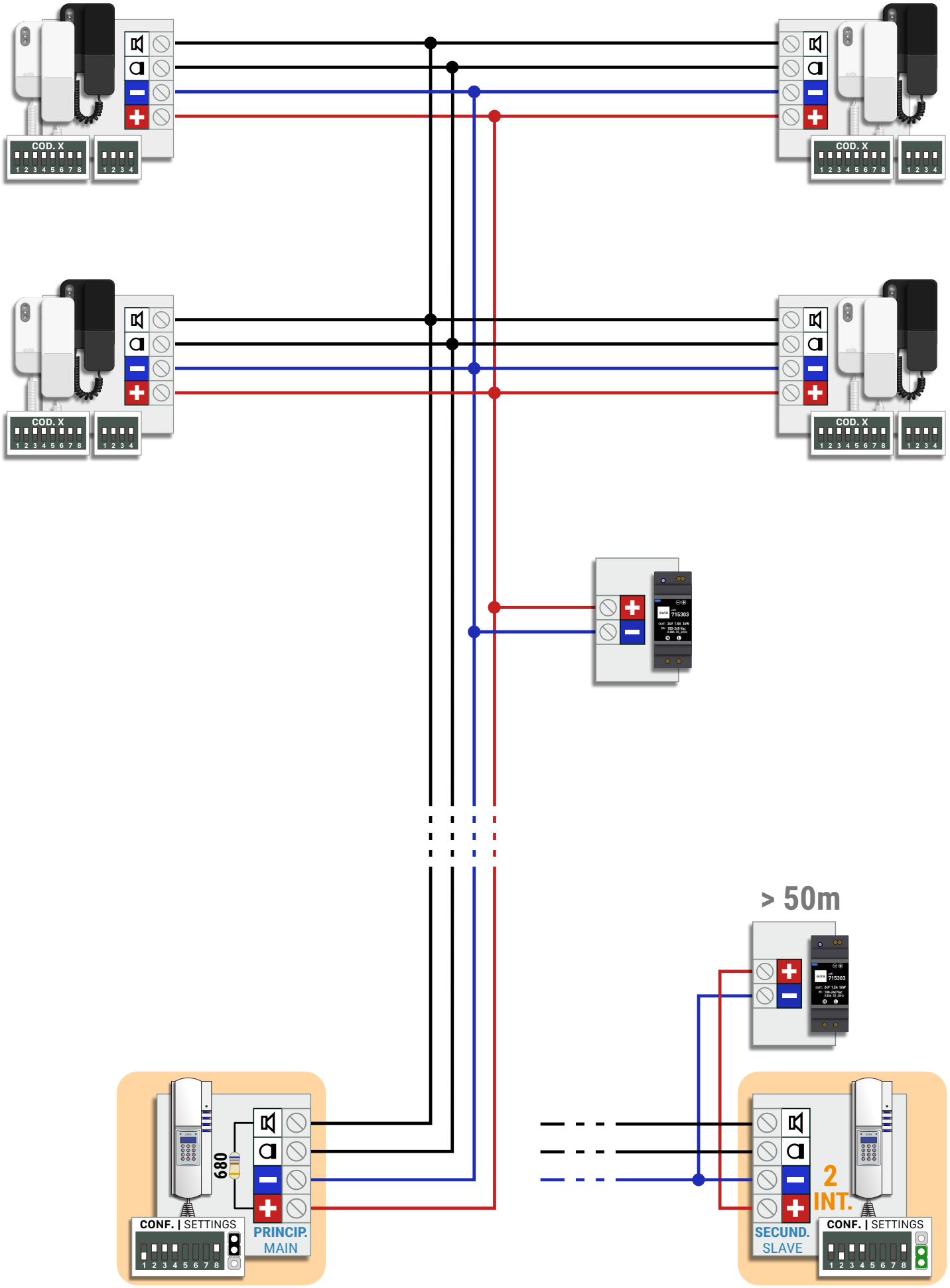
COD. X
1 2 3 4 5 6 7 8
1 2 3 4
COD. X
1 2 3 4 5 6 7 8
1 2 3 4
COD. X
1 2 3 4 5 6 7 8
1 2 3 4
COD. X
1 2 3 4 5 6 7 8
1 2 3 4
715303
> 50m
715303
680
CONF. | SETTINGS
1 2 3 4 5 6 7 8
PRINCIP.
MAIN
2
INT.
SECUND.
SLAVE
CONF. | SETTINGS
1 2 3 4 5 6 7 8

Nº MÁXIMO DE ELEMENTOS MAX. NUMBER OF ELEMENTS

ELEMENTOS UNITS	ALV-1.5A (715303)	ALV-2.5A (715703)
	20 / 50	40 / 100
LLAMADA SIMULTANEA SIMULTANEOUS CALL	3	5

SECCIONES RECOMENDADAS RECOMMENDED SECTIONS

SECCIONES WIRING SECTIONS	HASTA 100m UP TO 100m	HASTA 200m UP TO 200m
+ −	1mm AWG17	1.5mm AWG15
	0.5mm AWG20	1mm AWG17
EL CABLEADO NO DEBE PASAR CERCA DE LA LINEA ELÉCTRICA WIRING MUST NOT BE RUN CLOSE TO THE ELECTRICAL LINE		

CAT 5/6/FTP	AUTA
	+
	−
100% COBRE	100% COPPER

GESTIÓN DE ABREPUERTAS DOOR OPENER MANAGEMENT

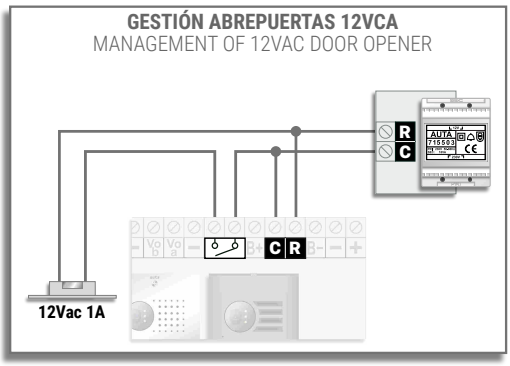

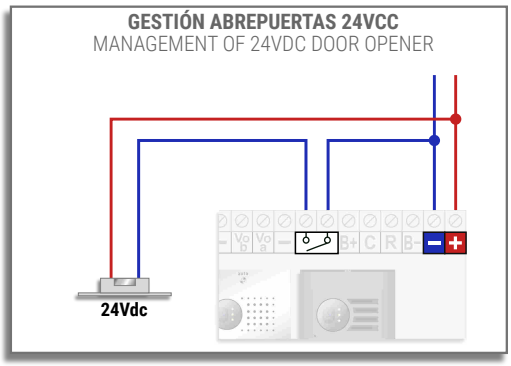

VALOR DE RESIS. MULTI-ACCESO VALOUR OF MULTI-ACCESS RESIS.

RESIS. MULTI-ACC. XXX	
3x (1K8)	9x (6K8)
4x (2K7)	10x (6K8)
5x (3K3)	11x (8K2)
6x (3K9)	12x (8K2)
7x (4K7)	13x (8K2)
8x (5K6)	14x (10K)

SISTEMA DIGITAL COAXIAL

DIGITAL COAX SYSTEM

VIDEO

auta

Bringing people together

INSTALACIONES CON PLACA S1
SYSTEMS WITH S1 PANEL

1 Acceso 1 Access

1 Monitor ---------- 1
1 Monitor
1 Monitor PRINCIPAL + EXTENSIONES (distribución en SERIE) ---------- 2
1 MAIN monitor + EXTENSIONS (SERIAL distribution)
1 Monitor PRINCIPAL + EXTENSIONES (distribución en ESTRELLA) ---------- 3
1 MAIN monitor + EXTENSIONS (STAR distribution)

Multi-Acceso Multi-Access

2 Accesos. Conexión en SERIE ---------- 4
2 Accesses. SERIAL connection
2 Accesos. Conexión en ESTRELLA ---------- 5
2 Accesses. STAR connection
3 - 15 Accesos. Conexión en SERIE ---------- 6
3 - 15 Accesses. SERIAL connection
3 - 15 Accesos. Conexión en ESTRELLA ---------- 7
3 - 15 Accesses. STAR connection

INSTALACIONES MULTI-VIVIENDA
SYSTEMS WITH MULTI-FLAT

1 Acceso 1 Access

Multi-Vivienda (Distribución por PLANTA) ---------- 8
Multi-Flat (FLOOR distribution)
Multi-Vivienda (Distribución en SERIE) ---------- 9
Multi-Flat (SERIAL distribution)
Multi-Vivienda (Distribución MIXTA) ---------- 10
Multi-Flat (MIXED distribution)

Multi-Acceso Multi-Access

2 Accesos. Conexión en SERIE ---------- 11
2 Accesses. SERIAL connection
2 Accesos. Conexión en ESTRELLA ---------- 12
2 Accesses. STAR connection
3 - 15 Accesos. Conexión en SERIE ---------- 13
3 - 15 Accesses. SERIAL connection
3 - 15 Accesos. Conexión en ESTRELLA ---------- 14
3 - 15 Accesses. STAR connection

INSTALACIONES MULTI-EDIFICIO
SYSTEMS WITH MULTI-BUILDING

1 Acceso Común y hasta 254 Edificios
1 Common access and up to 254 Buildings

Distribución en SERIE 15
SERIAL distribution

Distribución en ESTRELLA 16
STAR distribution

2 Accesos Comunes y hasta 254 Edificios
2 Common accesses and up to 254 Buildings

Conexión en SERIE 17
SERIAL connection

Conexión en ESTRELLA 18
STAR connection

3 - 15 Accesos Comunes y hasta 254 Edificios (Edificio SIN placa) 19
3 - 15 Common accesses and up to 254 Buildings (Building WITHOUT panel)

3 - 15 Accesos Comunes y hasta 254 Edificios (Edificio SOLO AUDIO) 20
3 - 15 Common accesses and up to 254 Buildings (Building WITHOUT panel)

3 - 15 Accesos Comunes y hasta 254 Edificios (Edificio con Multi-Acceso)
3 - 15 Common accesses and up to 254 Buildings (Building with Multi-Access)

Conexión en SERIE 21
SERIAL connection

Conexión en ESTRELLA 22
STAR connection

INSTALACIONES CON CENTRAL DE CONSERJERÍA CCI
SYSTEMS WITH CCI SWITCHBOARD

Edifico individual 23
Individual building

Sistemas MULTI-EDIFICIO 24
Systems with MULTI-BUILDING

Instalaciones especiales Special Installations

Multi-Acceso + CCI 25
Multi-Access + CCI

CCI + Multi-Vivienda 26
CCI + Multi-Flat

DISTRIBUCIÓN DE VIVIENDAS
FLATS DISTRIBUTION

Distribución por PLANTA FLOOR distribution 27

Distribución en SERIE SERIAL distribution 28

Distribución MIXTA MIXED distribution 29

GUÍA DE INSTALACIÓN 30
INSTALLATION GUIDE

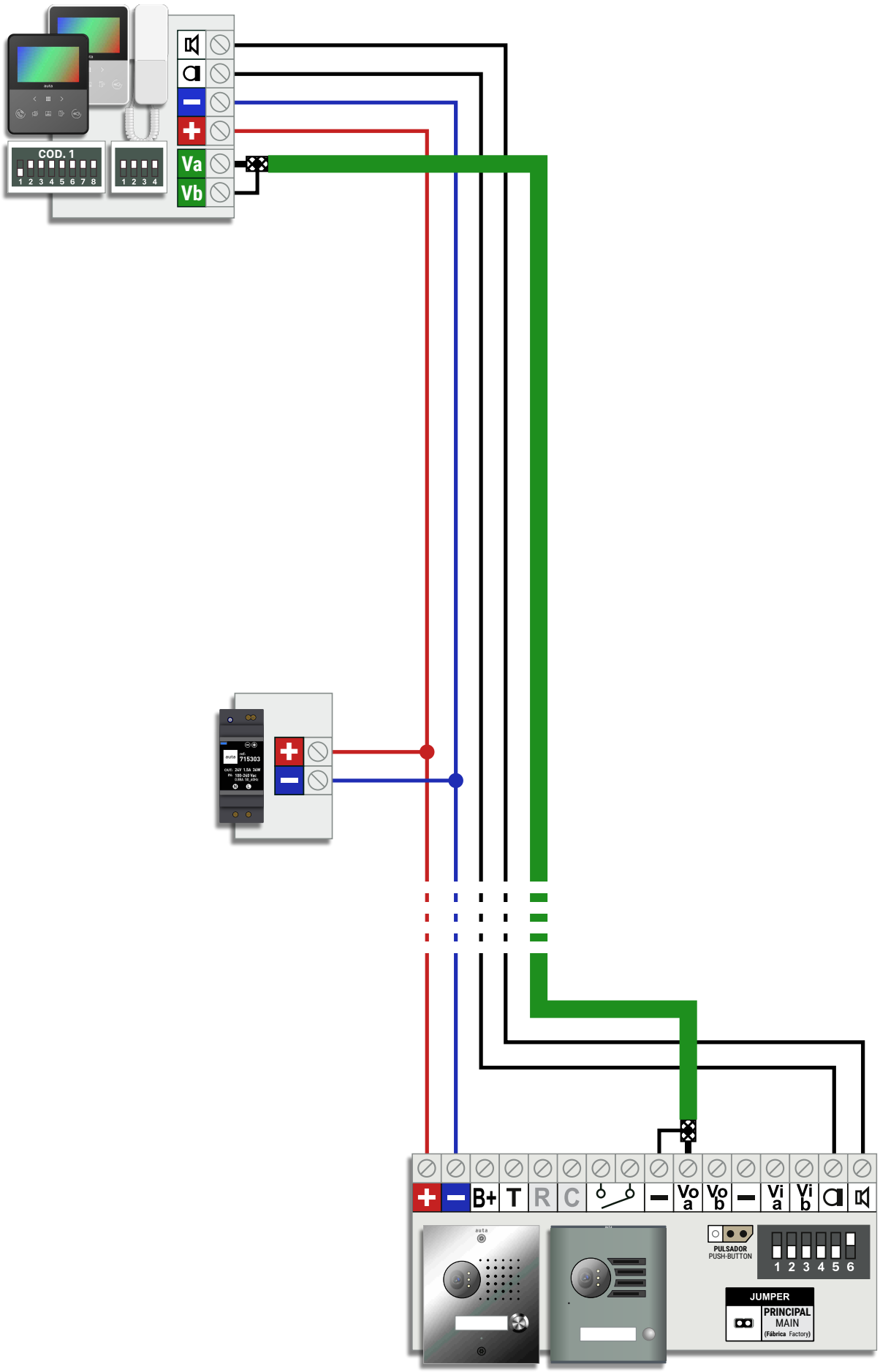
COD. 1
1 2 3 4 5 6 7 8
1 2 3 4
Va
Vb
B+
T
R
C
Vo a
Vo b
Vi a
Vi b
PULSADOR
PUSH-BUTTON
1 2 3 4 5 6
JUMPER
PRINCIPAL
MAIN
(Fábrica Factory)

1 ACCESO (S1) -- M. PRINCIPAL + EXTENSIONES (SERIE)
1 ACCESS (S1) -- MAIN M. + EXTENSIONS (SERIAL)

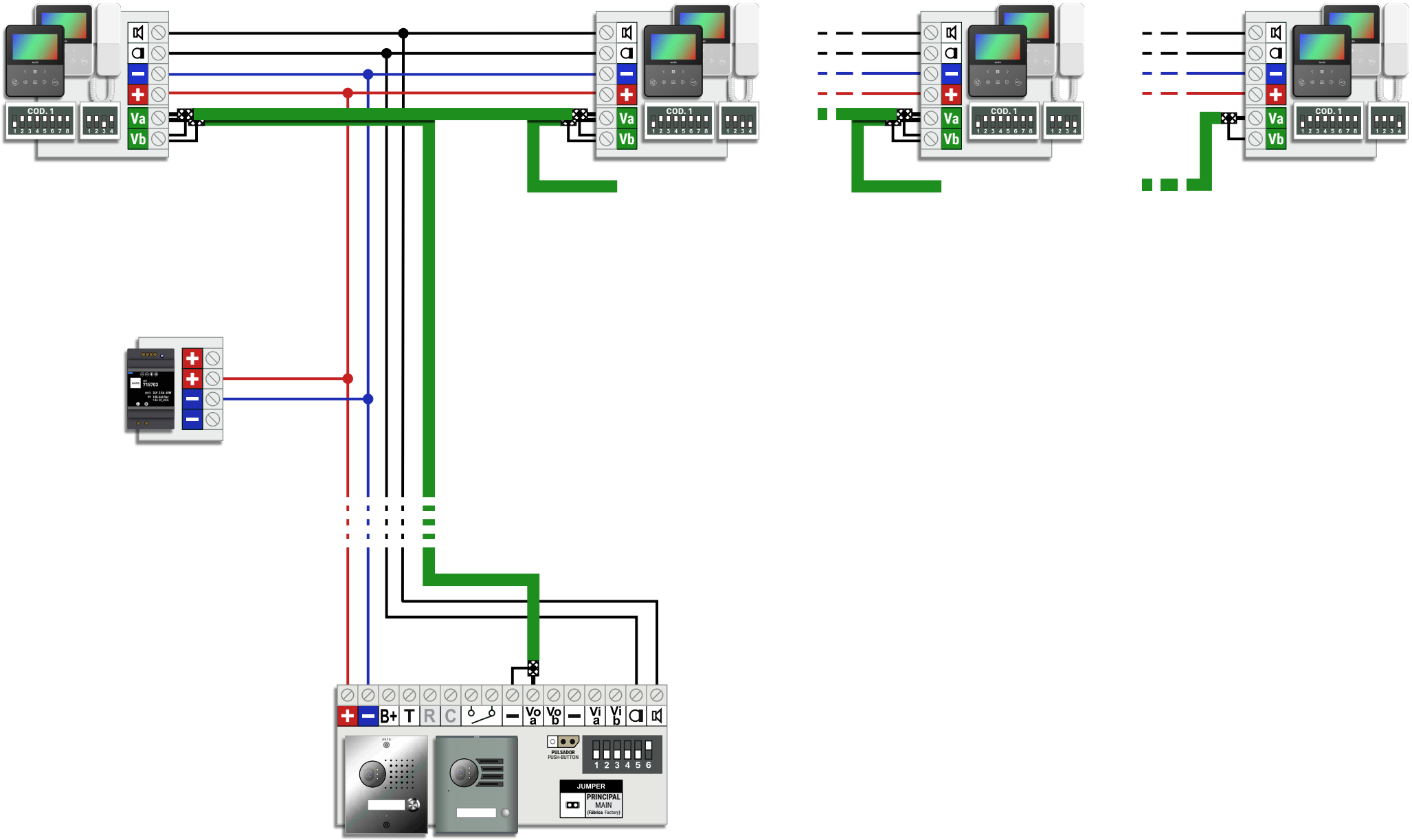

1 ACCESO (S1) -- M. PRINCIPAL + EXTENSIONES (ESTRELLA)

1 ACCESS (S1) -- MAIN M. + EXTENSIONS (STAR)

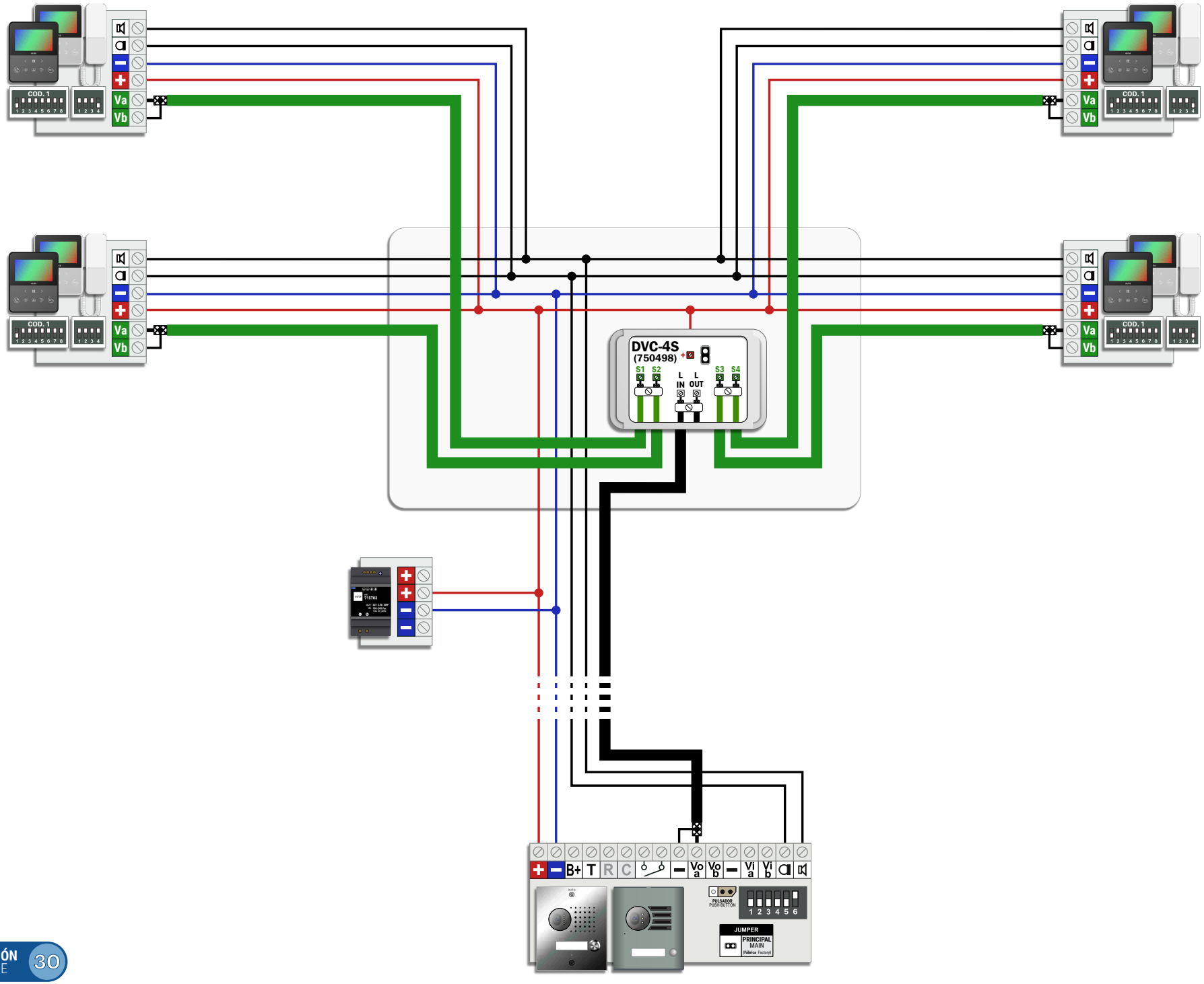

2 ACCESOS (S1) -- M. PRINCIPAL + EXTENSIONES (SERIE)
2 ACCESSES (S1) -- MAIN M. + EXTENSIONS (SERIAL)

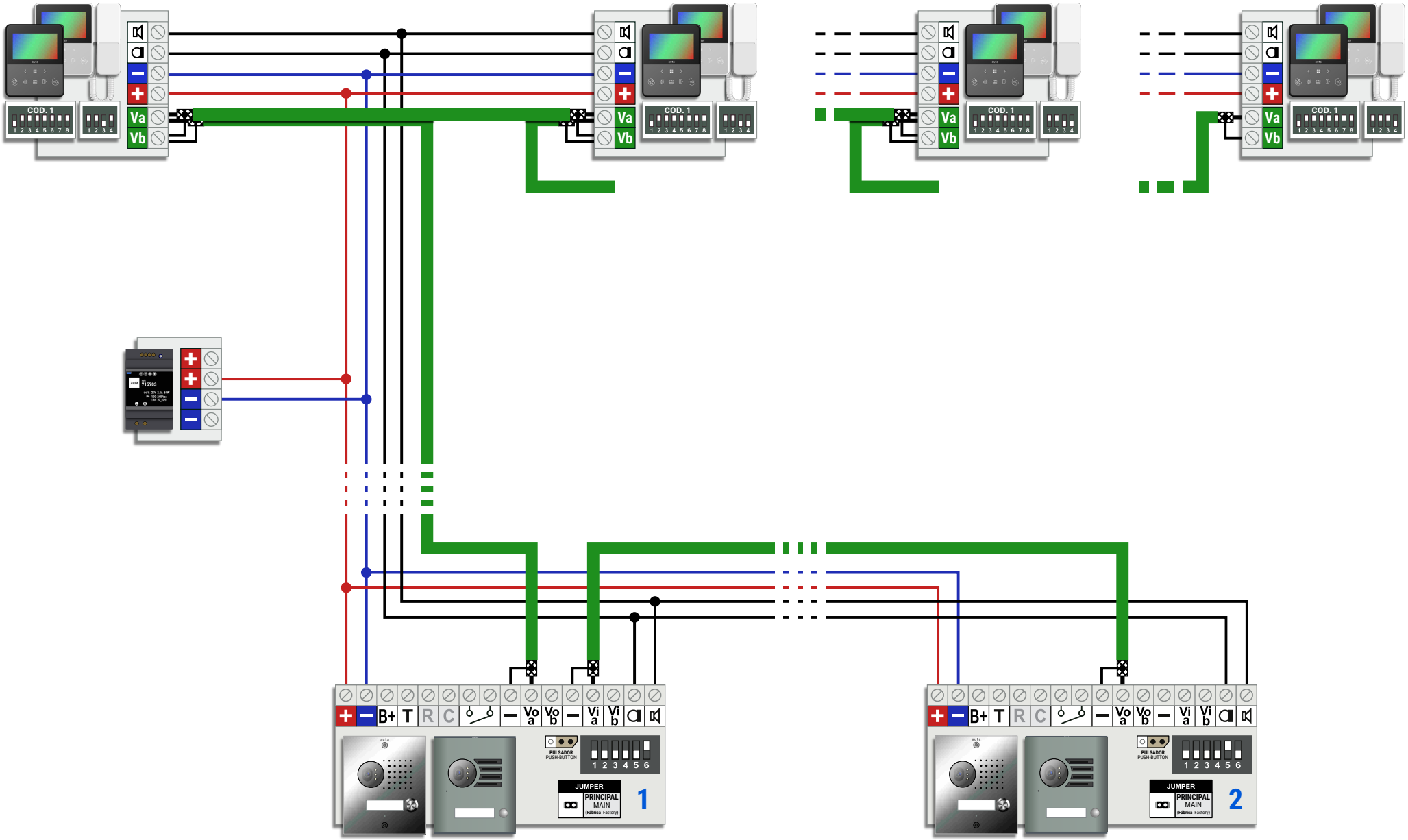

2 ACCESOS (S1) -- M. PRINCIPAL + EXTENSIONES (ESTRELLA)

2 ACCESSES (S1) -- MAIN M. + EXTENSIONS (STAR)

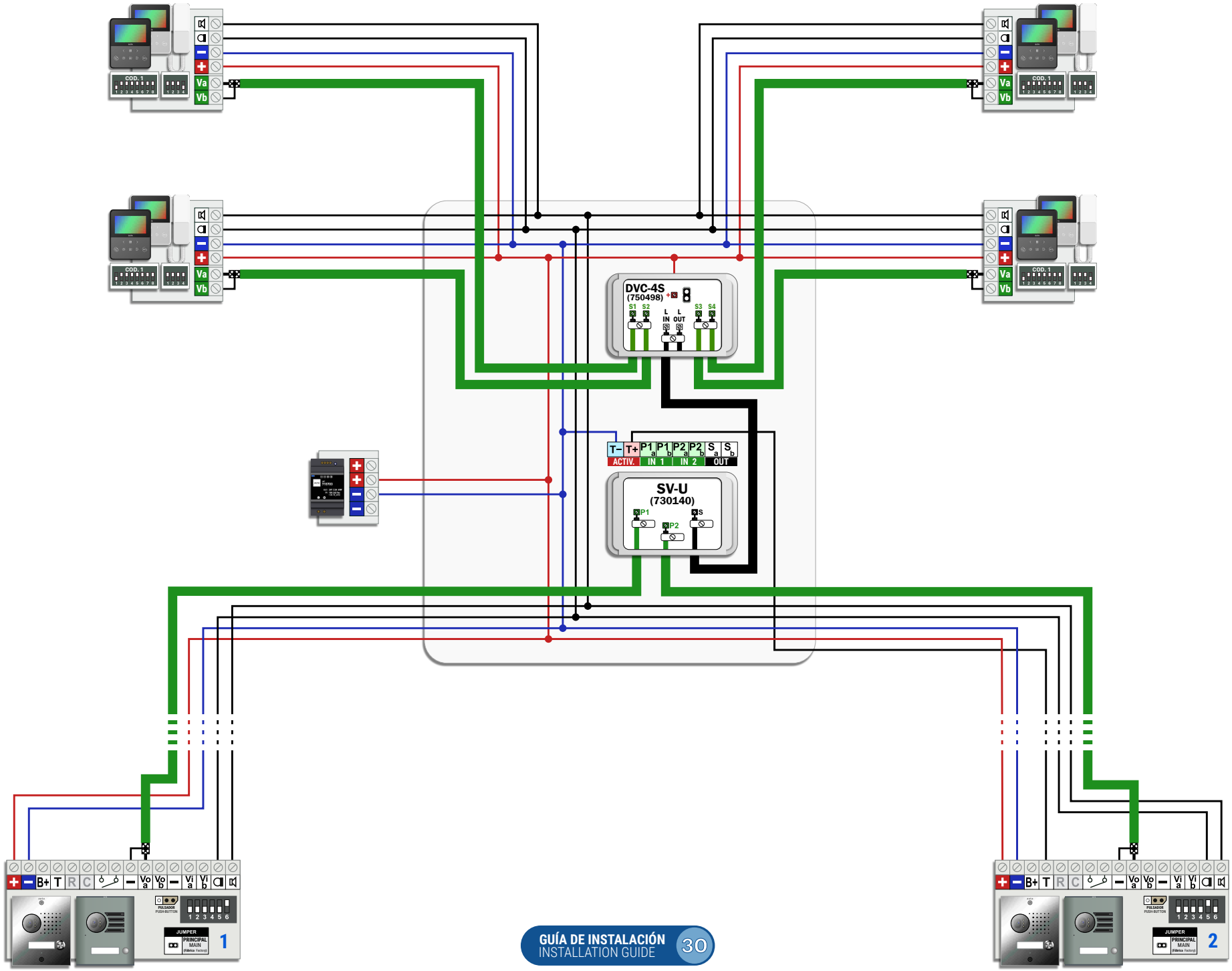

3-15 ACCESOS (S1) -- M. PRINCIPAL + EXTENSIONES (SERIE)

3-15 ACCESSES (S1) -- MAIN M. + EXTENSIONS (SERIAL)

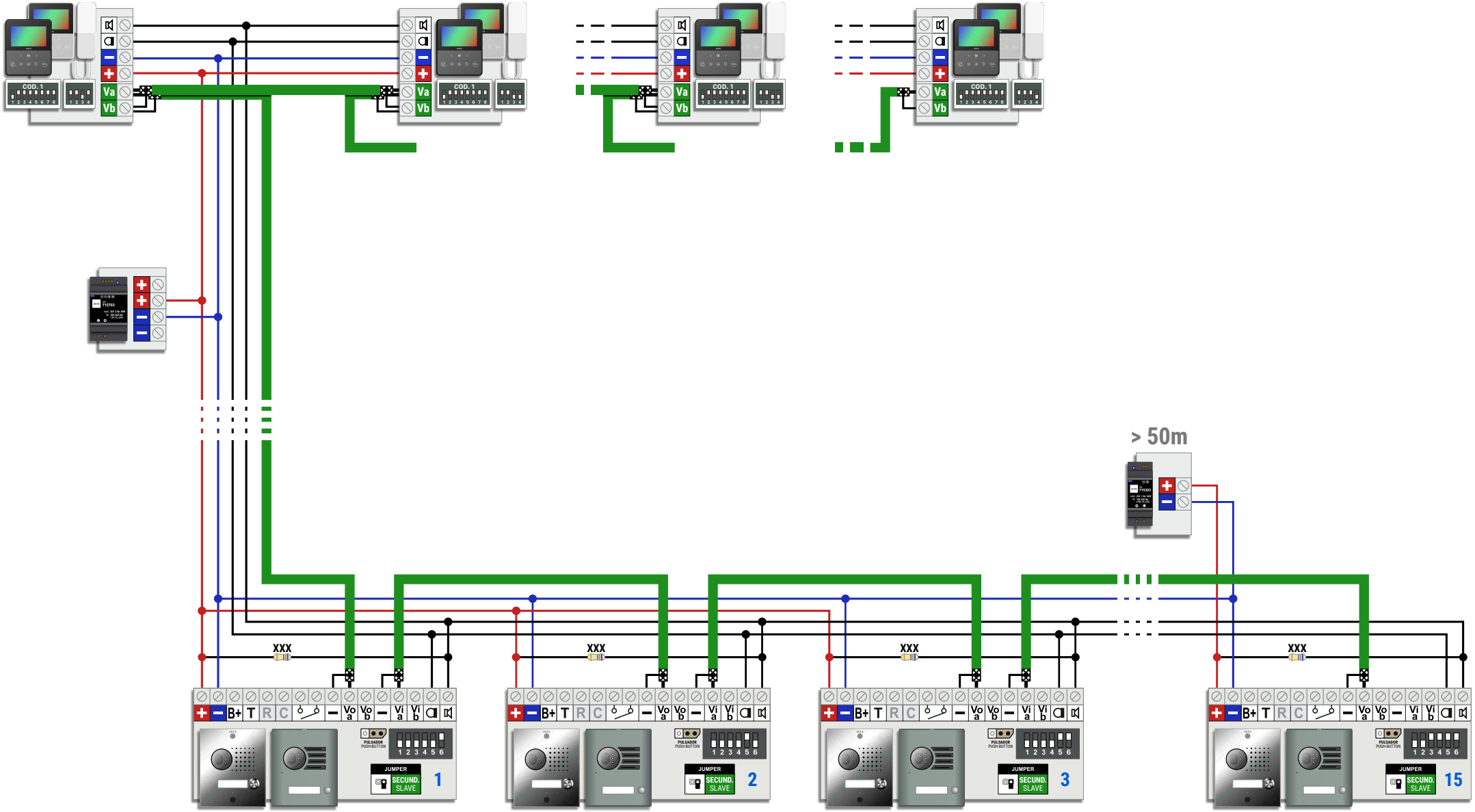

3-15 ACCESOS (S1) -- M. PRINCIPAL + EXTENSIONES (ESTRELLA)

3-15 ACCESSES (S1) -- MAIN M. + EXTENSIONS (STAR)

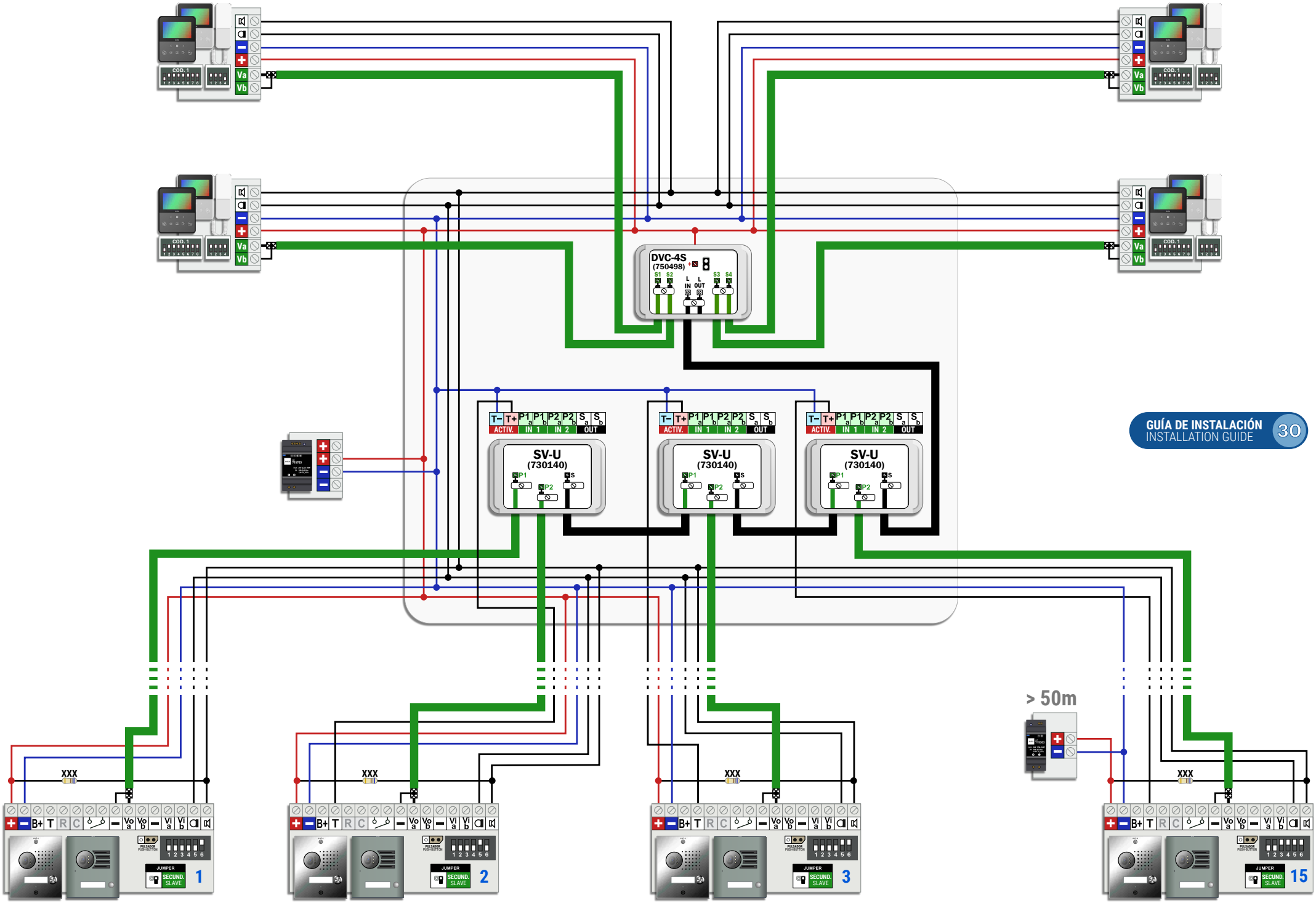

1 ACCESO -- MULTI-VIVIENDA (DISTRIBUCIÓN POR PLANTA)

1 ACCESS -- MULTI-FLAT (FLOOR DISTRIBUTION)

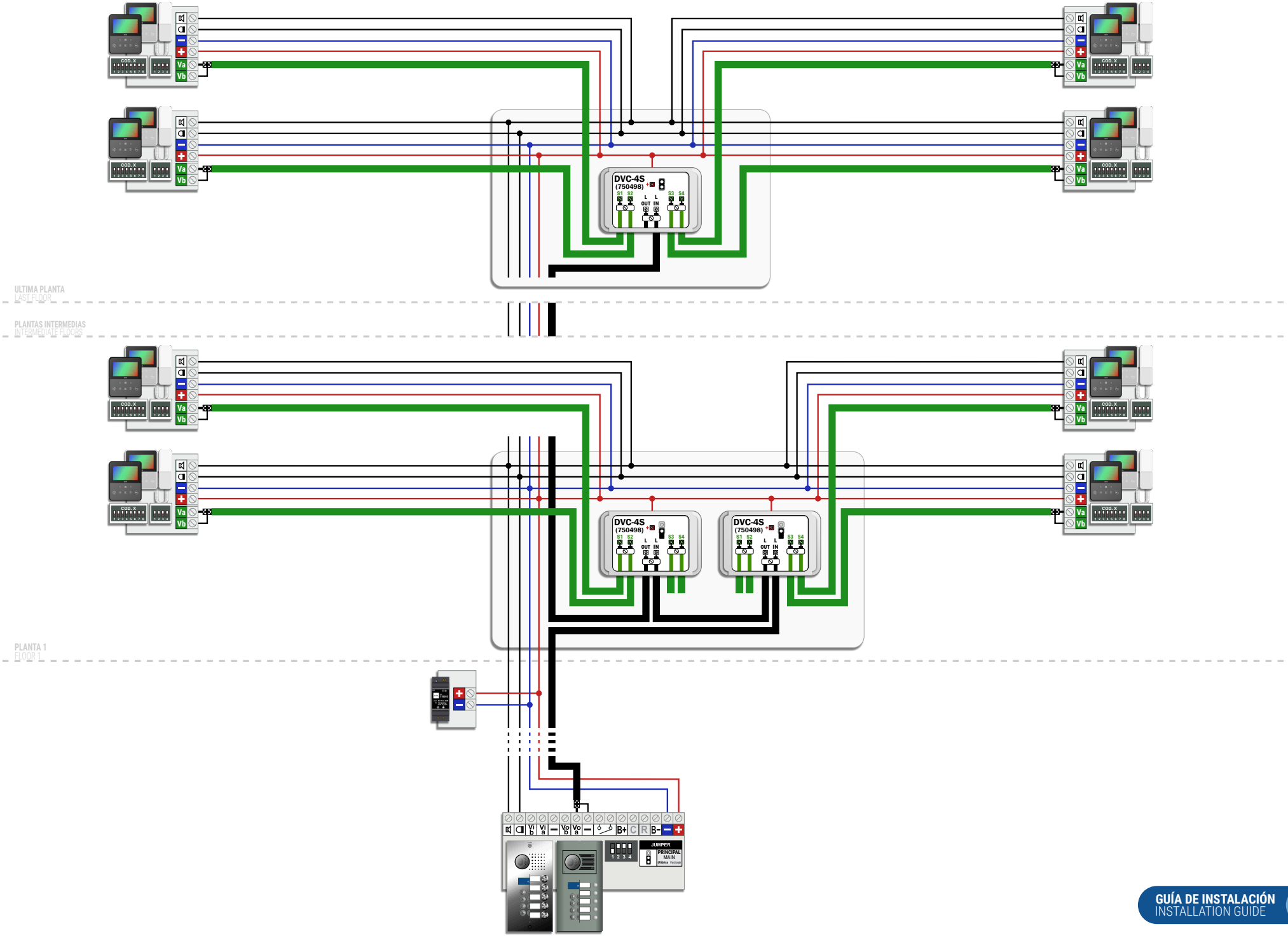

1 ACCESO -- MULTI-VIVIENDA (DISTRIBUCIÓN EN SERIE)
1 ACCESS -- MULTI-FLAT (SERIAL DISTRIBUTION)

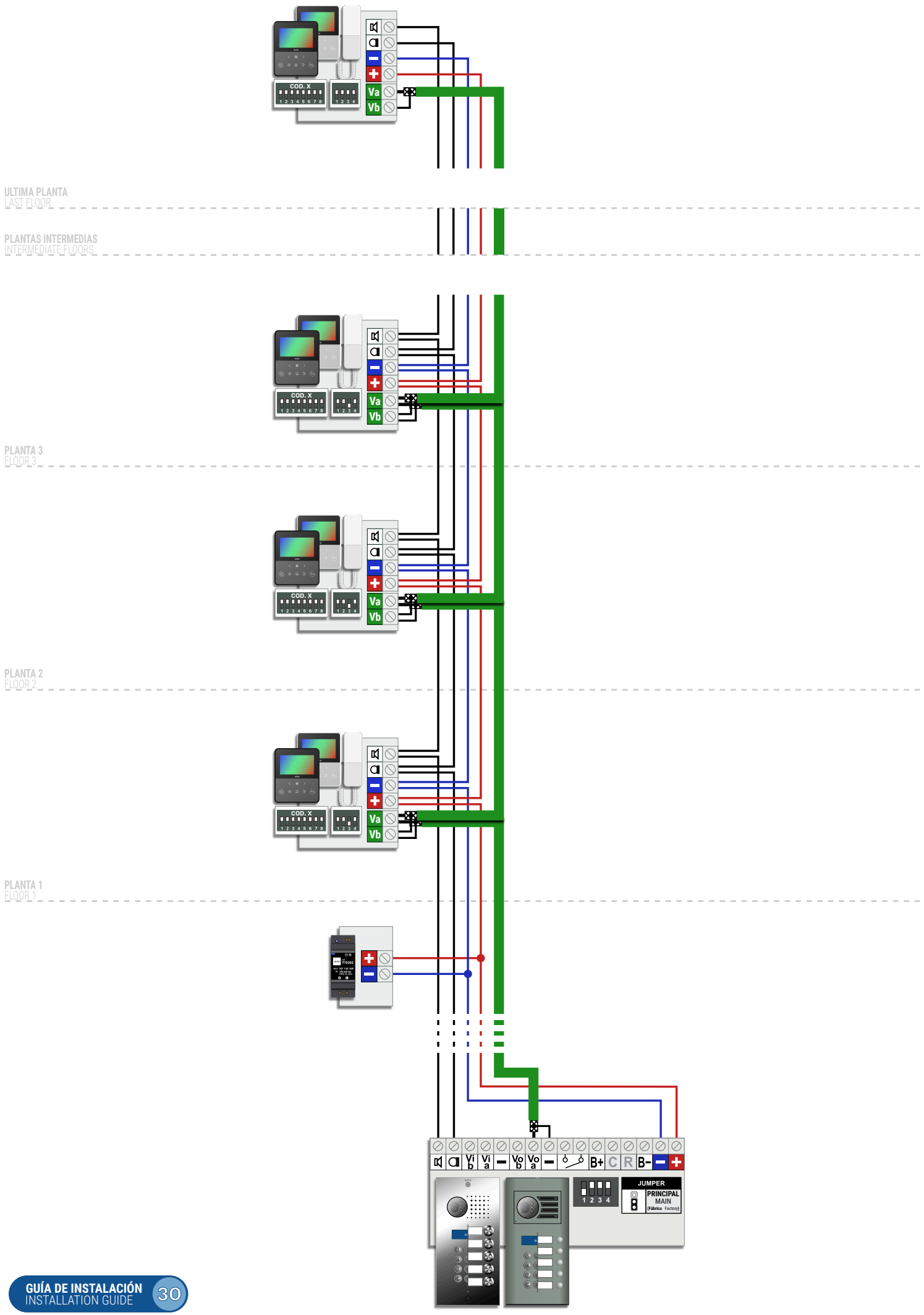

1 ACCESO -- MULTI-VIVIENDA (DISTRIBUCIÓN MIXTA)
1 ACCESS -- MULTI-FLAT (MIXED DISTRIBUTION)

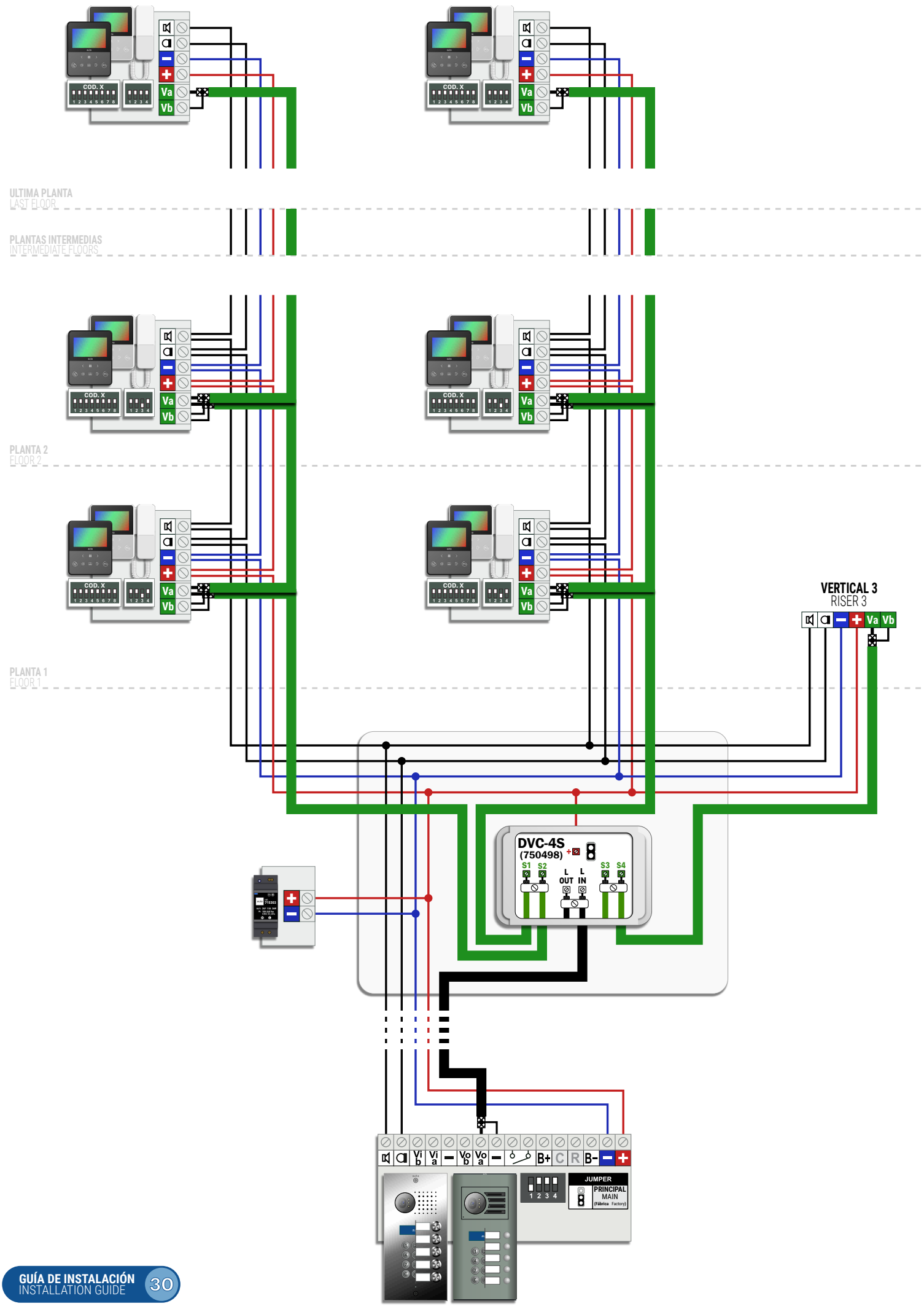

2 ACCESOS -- MULTI-VIVIENDA (CONEXION EN SERIE)
2 ACCESSES -- MULTI-FLAT (SERIAL CONNECTION)

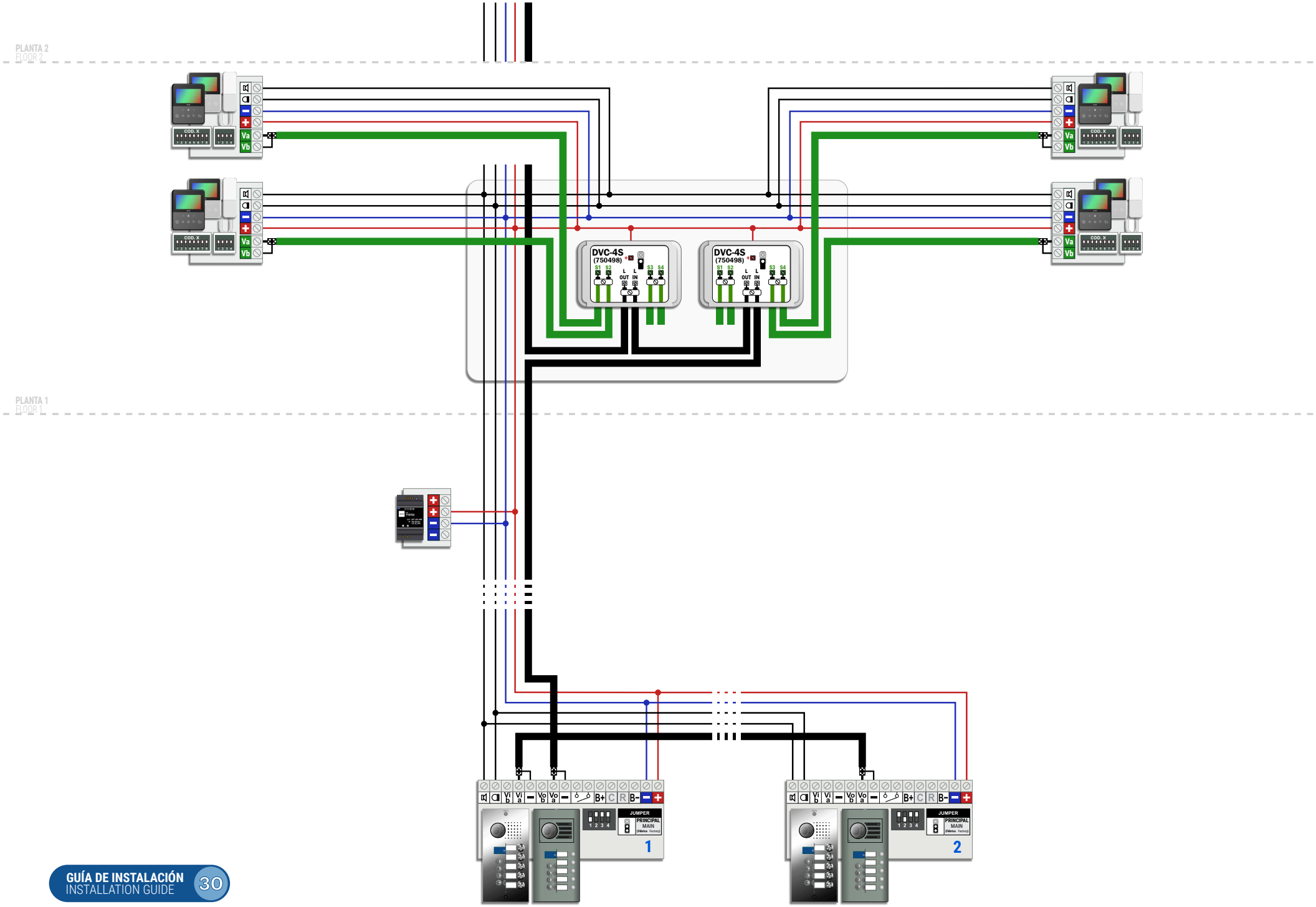

2 ACCESOS -- MULTI-VIVIENDA (CONEXION EN ESTRELLA)
2 ACCESSES -- MULTI-FLAT (STAR CONNECTION)

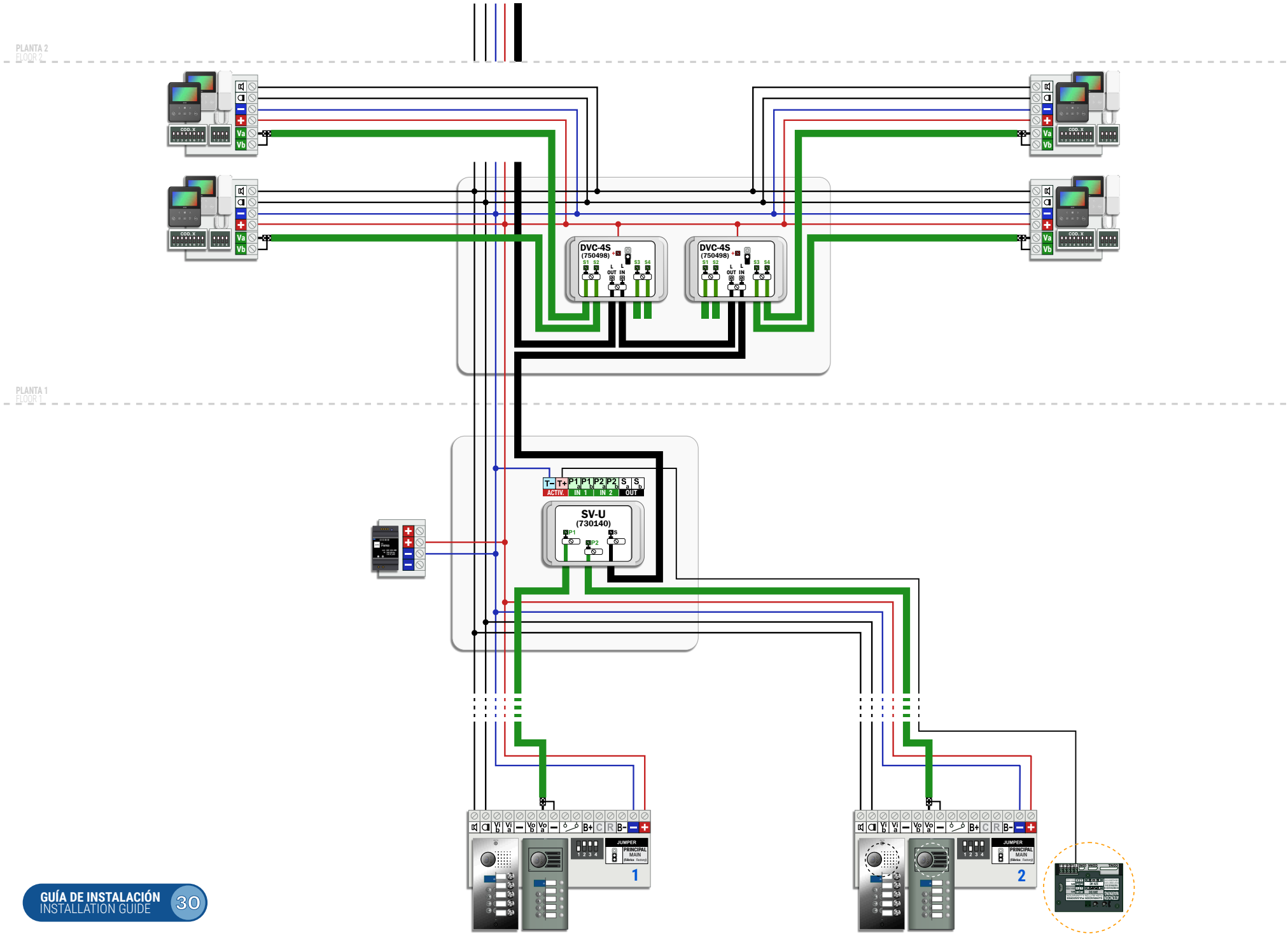

3-15 ACCESOS -- MULTI-VIVIENDA (CONEXION EN SERIE)

3-15 ACCESSES -- MULTI-FLAT (SERIAL CONNECTION)

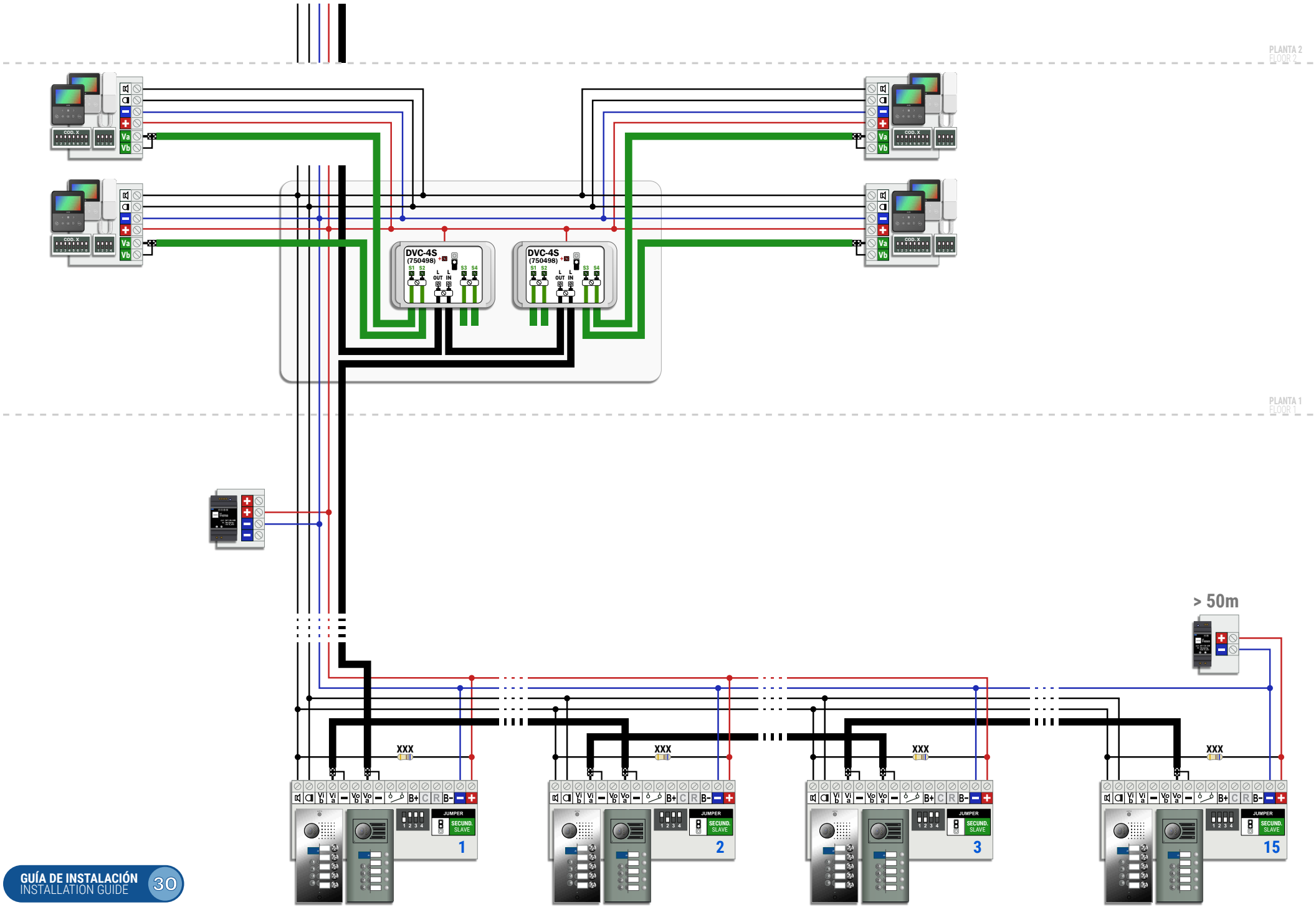

3-15 ACCESOS -- MULTI-VIVIENDA (CONEXION EN ESTRELLA)

3-15 ACCESSES -- MULTI-FLAT (STAR CONNECTION)

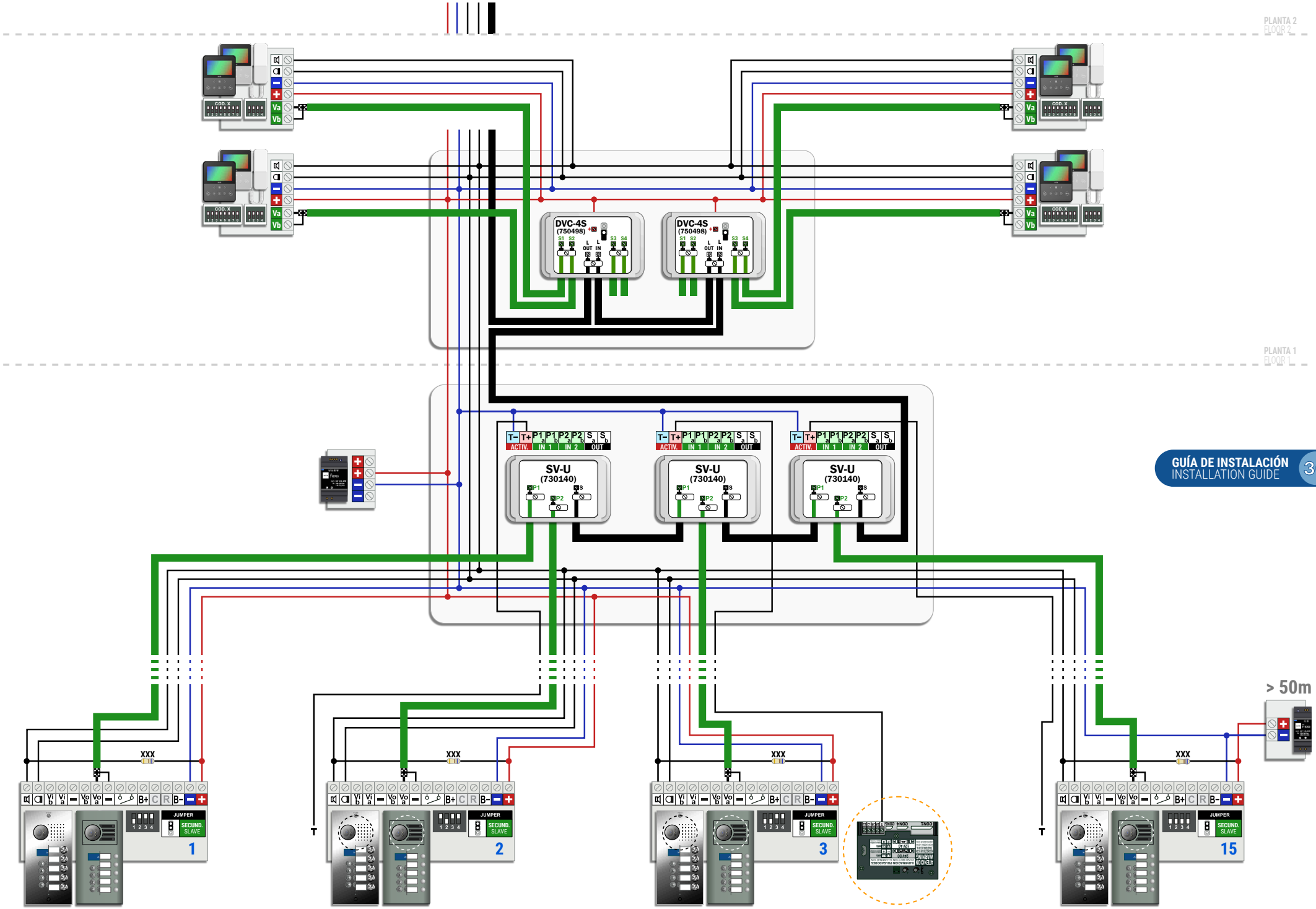

GUÍA DE INSTALACIÓN
INSTALLATION GUIDE 30

1 ACCESO COMÚN Y HASTA 254 EDIFICIOS (DISTRIBUCIÓN EN SERIE)
1 COMMON ACCESS AND UP TO 254 BUILDINGS (SERIAL DISTRIBUTION)

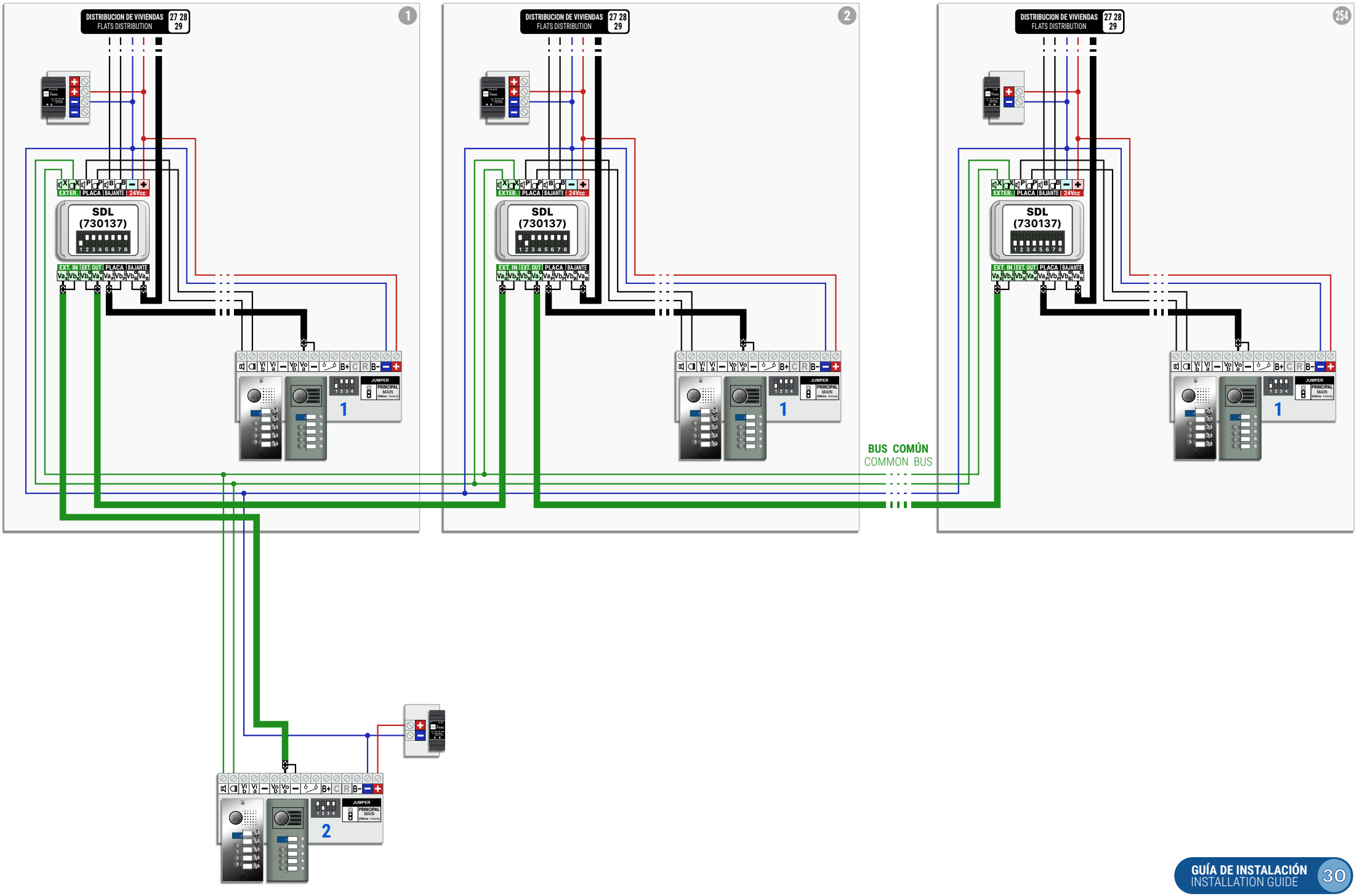

1 ACCESO COMÚN Y HASTA 254 EDIFICIOS (DISTRIBUCIÓN EN ESTRELLA)

1 COMMON ACCESS AND UP TO 254 BUILDINGS (STAR DISTRIBUTION)

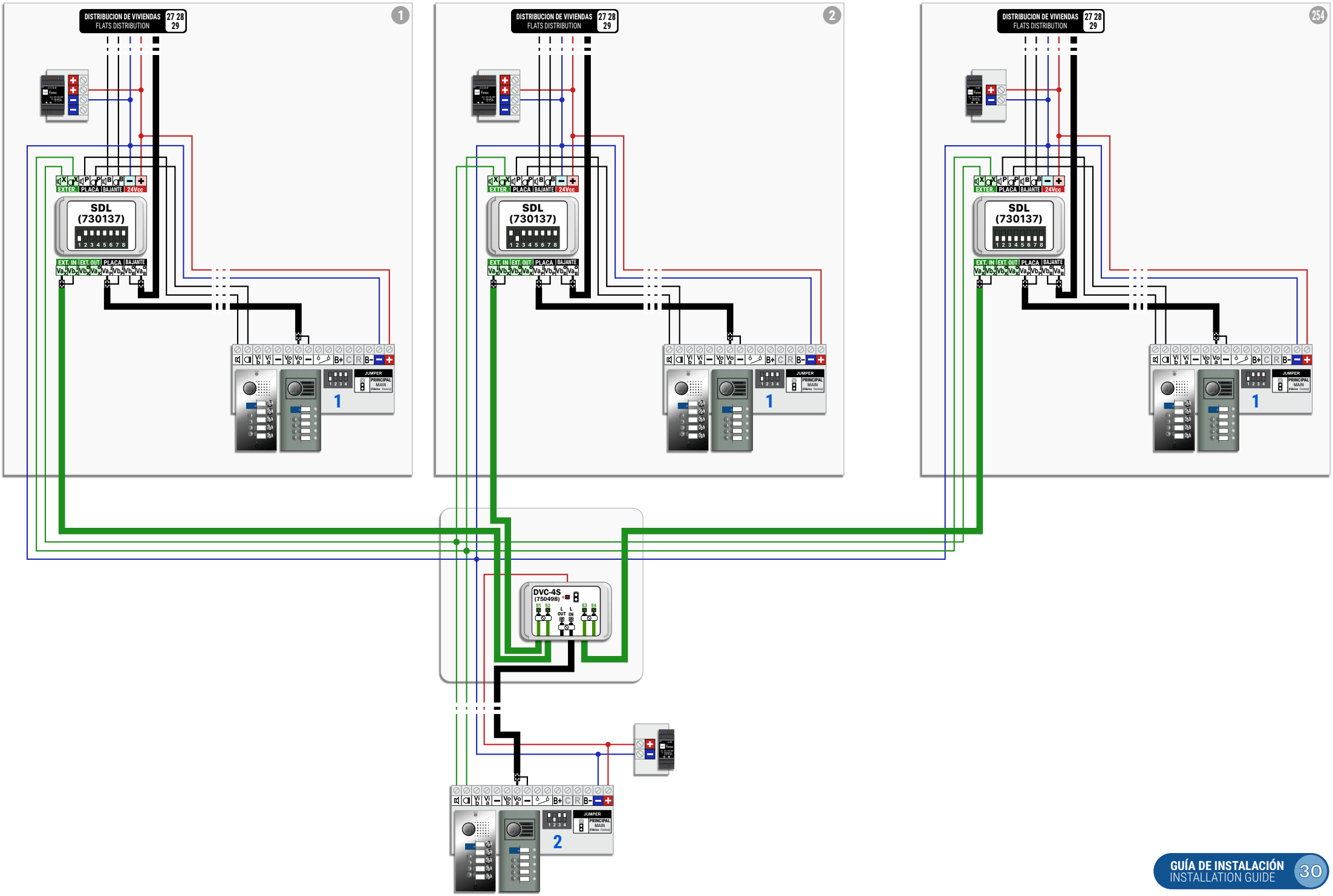

2 ACCESOS COMUNES Y HASTA 254 EDIFICIOS (CONEXIÓN EN SERIE)
2 COMMON ACCESSES AND UP TO 254 BUILDINGS (SERIAL CONNECTION)

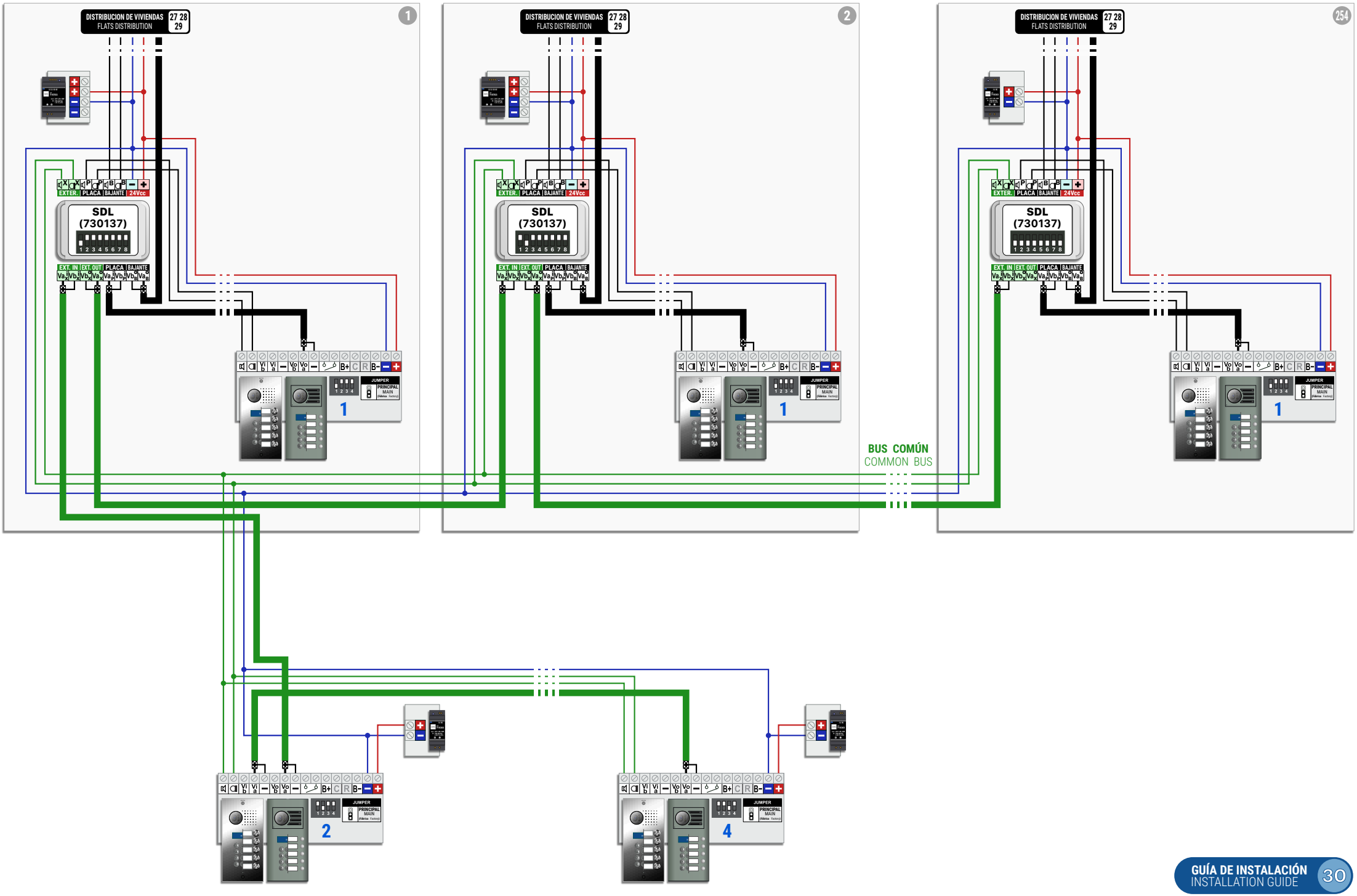

2 ACCESOS COMUNES Y HASTA 254 EDIFICIOS (CONEXIÓN EN ESTRELLA)

2 COMMON ACCESSES AND UP TO 254 BUILDINGS (STAR CONNECTION)

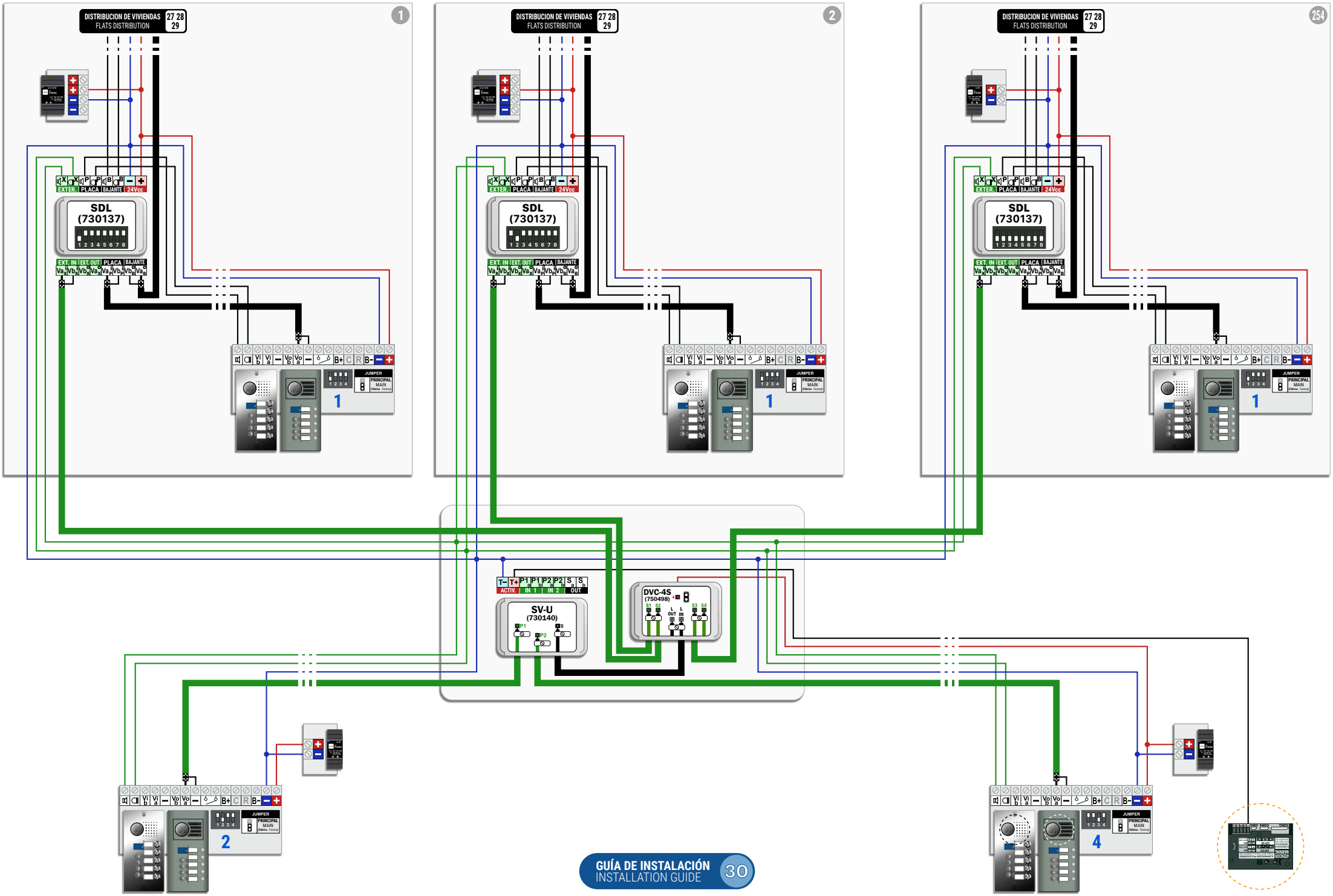

3 - 15 ACCESOS COMUNES Y HASTA 254 EDIFICIOS (EDIFICIO SIN PLACA)

3 - 15 COMMON ACCESSES AND UP TO 254 BUILDINGS (BUILDING WITHOUT PANEL)

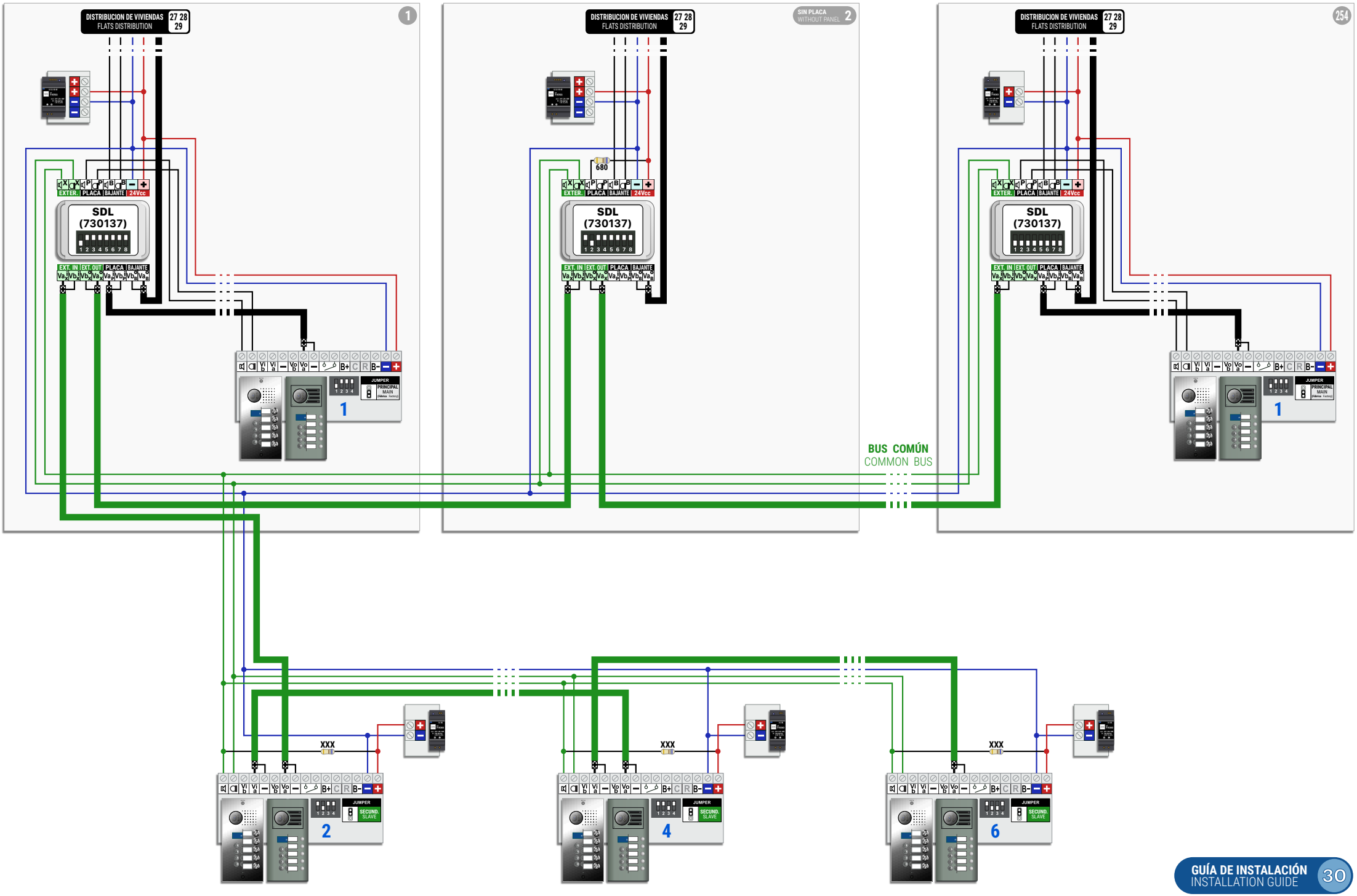

3 - 15 ACCESOS COMUNES Y HASTA 254 EDIFICIOS (EDIFICIO SOLO AUDIO)

3 - 15 COMMON ACCESSES AND UP TO 254 BUILDINGS (ONLY AUDIO BUILGING)

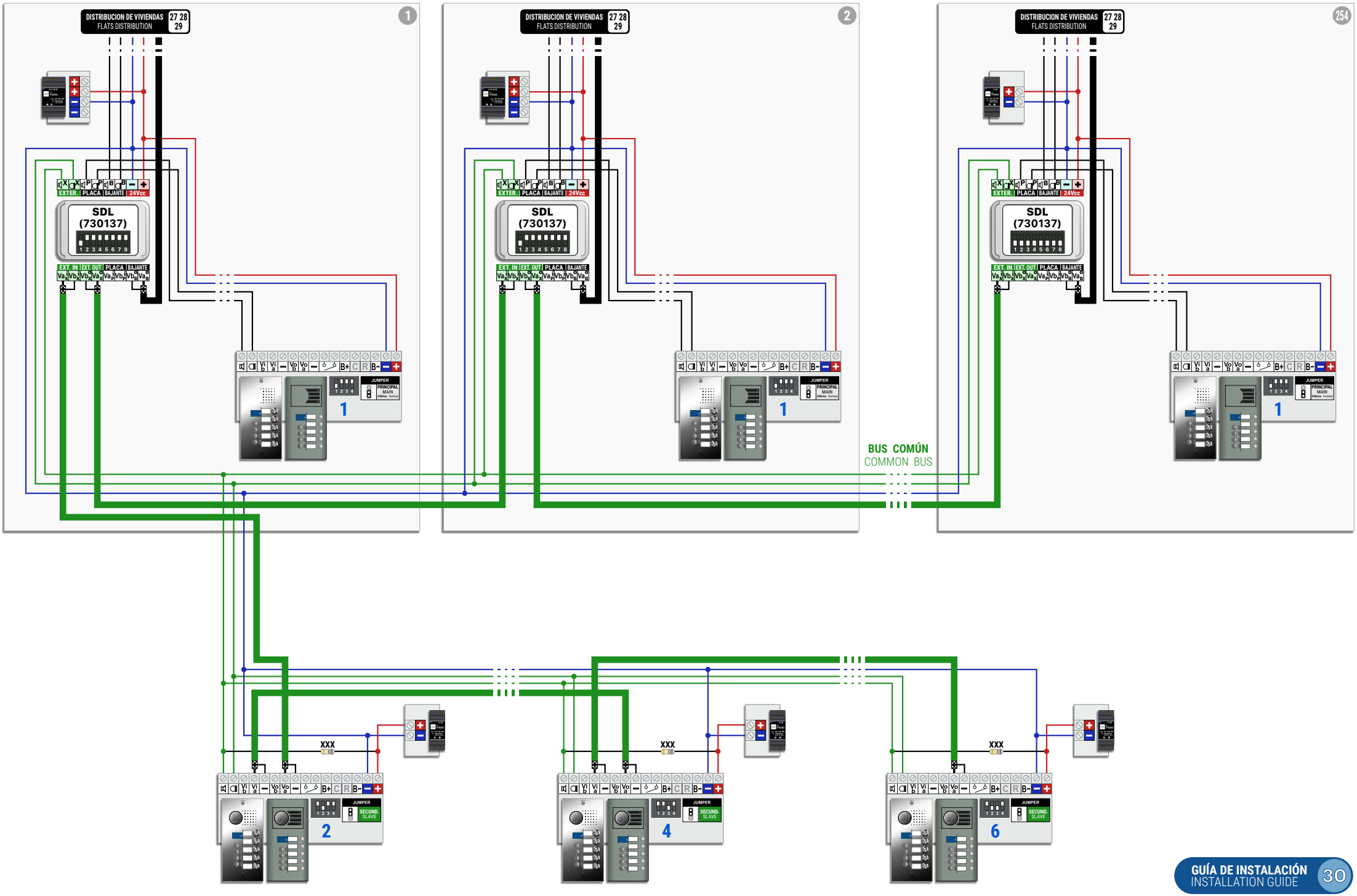

3 - 15 ACCESOS COMUNES Y HASTA 254 EDIFICIOS (EDIFICIO CON MULTI-ACCESO - SERIE)

3 - 15 COMMON ACCESSES AND UP TO 254 BUILDINGS (BUILDING WITH MULTI-ACCESS - SERIAL)

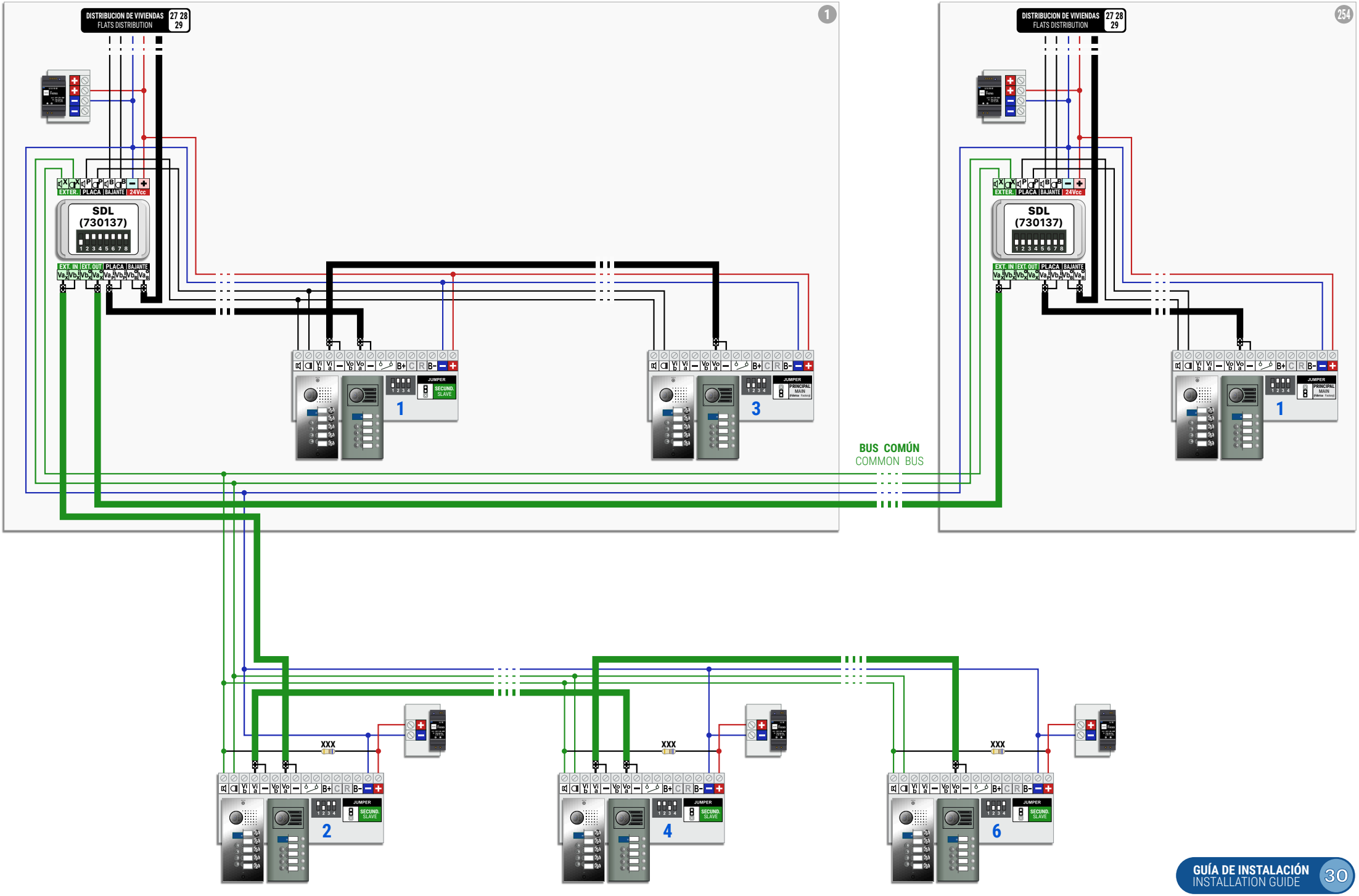

3 - 15 ACCESOS COMUNES Y HASTA 254 EDIFICIOS (EDIFICIO CON MULTI-ACCESO - ESTRELLA)

3 - 15 COMMON ACCESSES AND UP TO 254 BUILDINGS (BUILDING WITH MULTI-ACCESS - STAR)

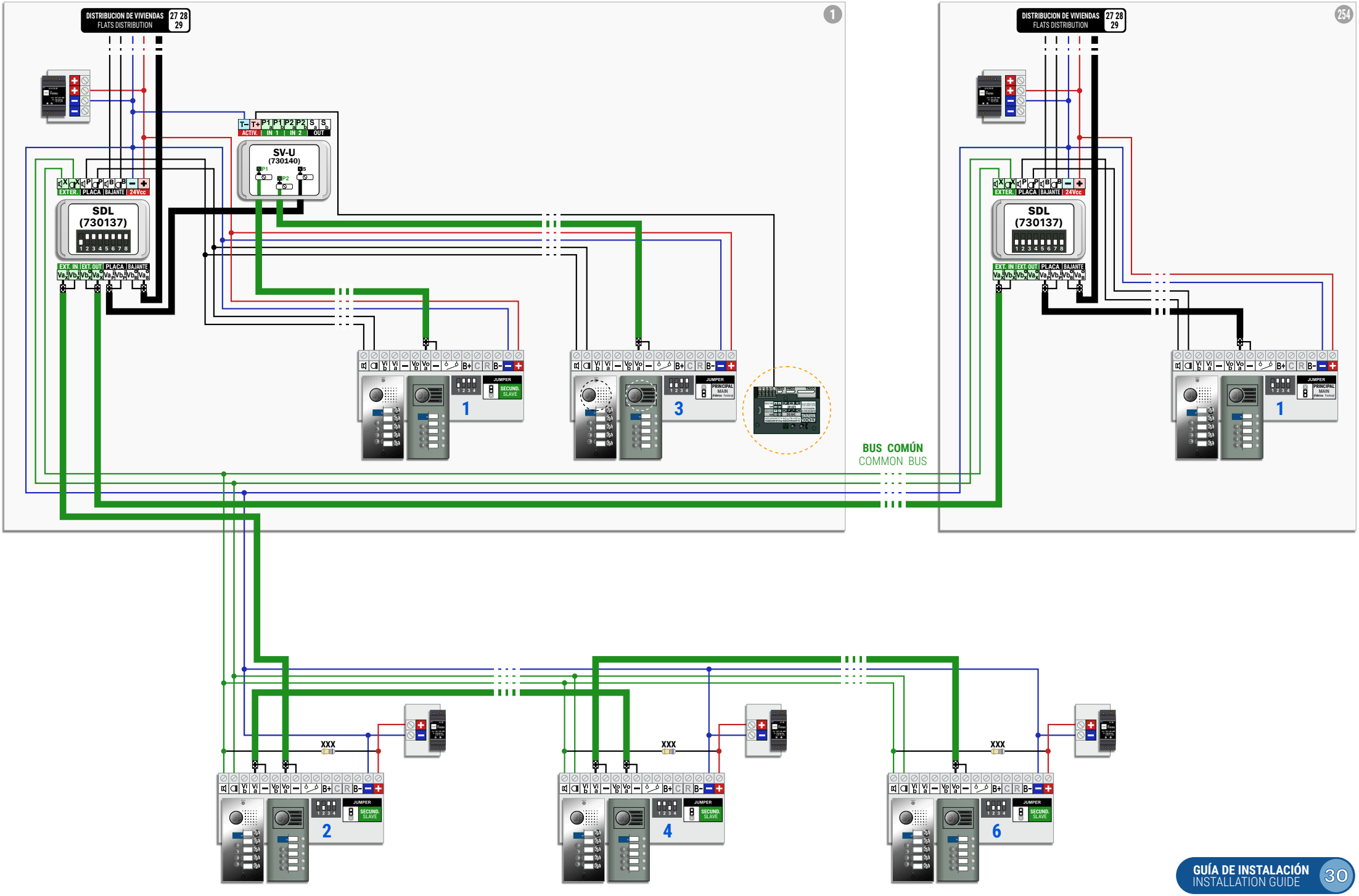

1 ACCESO -- MULTI-VIVIENDA + CCI
1 ACCESS -- MULTI-FLAT + CCI

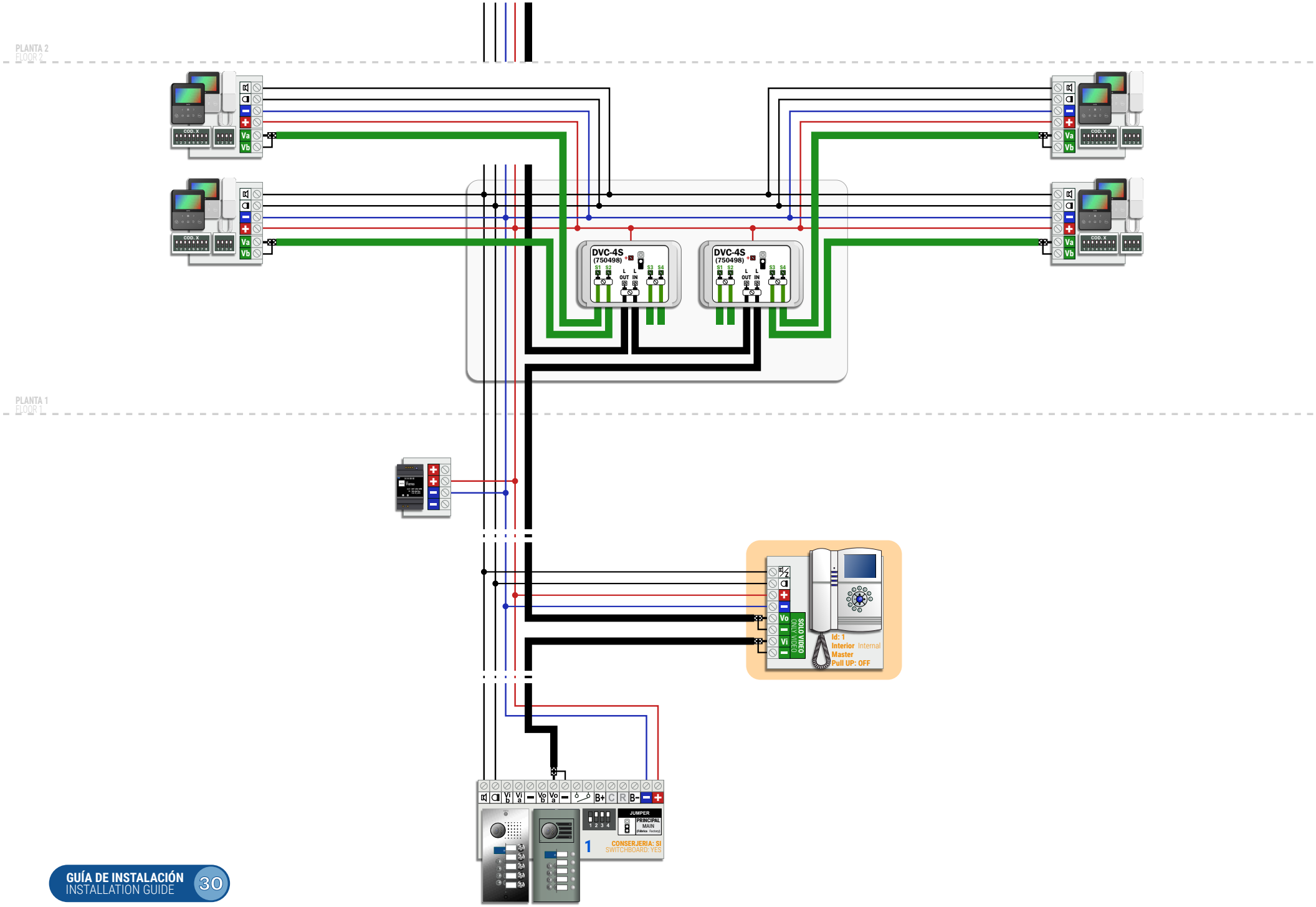

1 ACCESO COMÚN Y HASTA 254 EDIFICIOS + CCI (DISTRIBUCIÓN EN ESTRELLA)

1 COMMON ACCESS AND UP TO 254 BUILDINGS + CCI (STAR DISTRIBUTION)

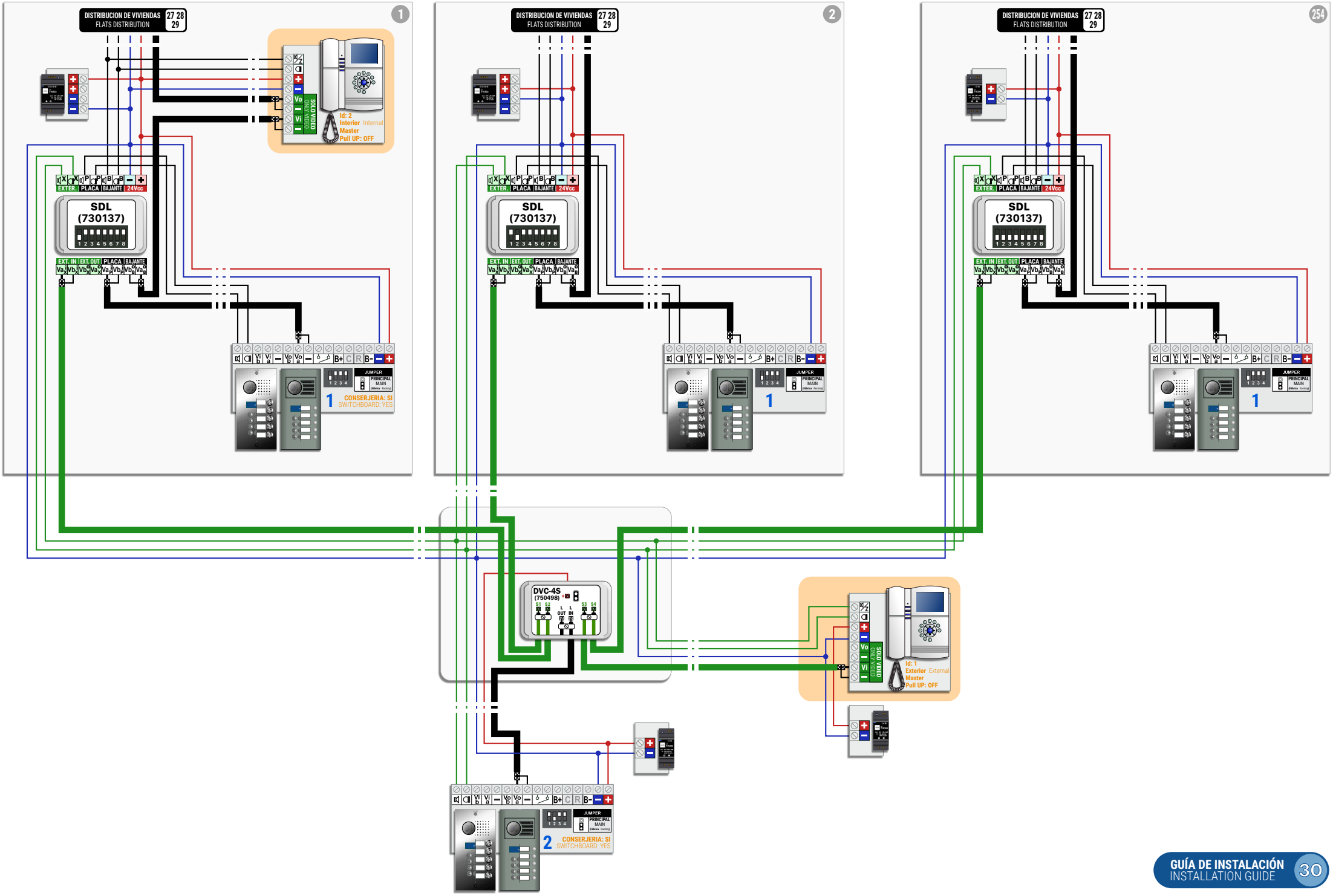

MULTI-ACCESO + CCI (HASTA 15) (CONEXION EN ESTRELLA)

MULTI-ACCESS + CCI (UP TO 15) (STAR CONNECTION)

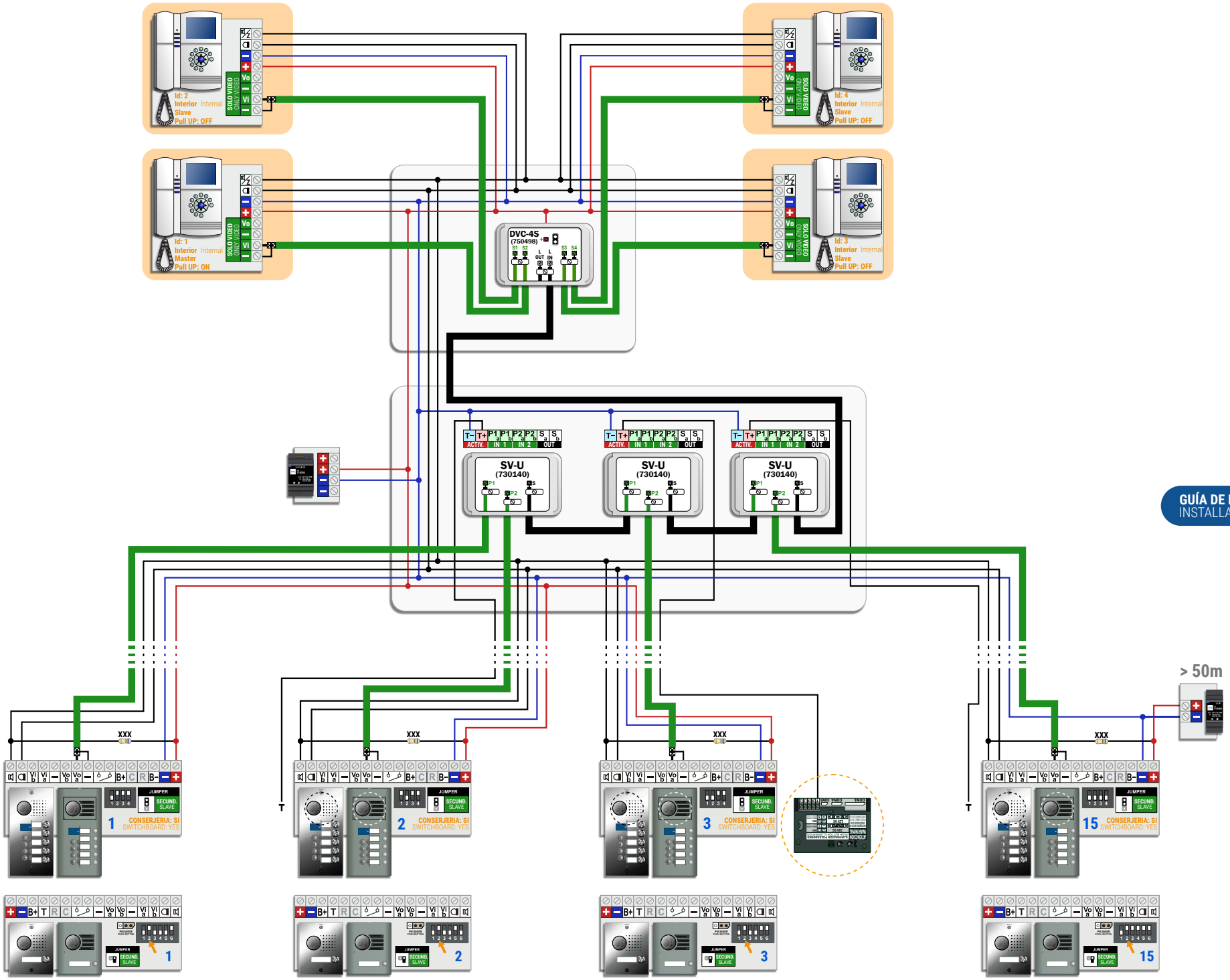

GUÍA DE INSTALACIÓN
INSTALLATION GUIDE 30

CCI (HASTA 15) + MULTI-VIVIENDA
CCI (UP TO 15) + MULTI-FLAT

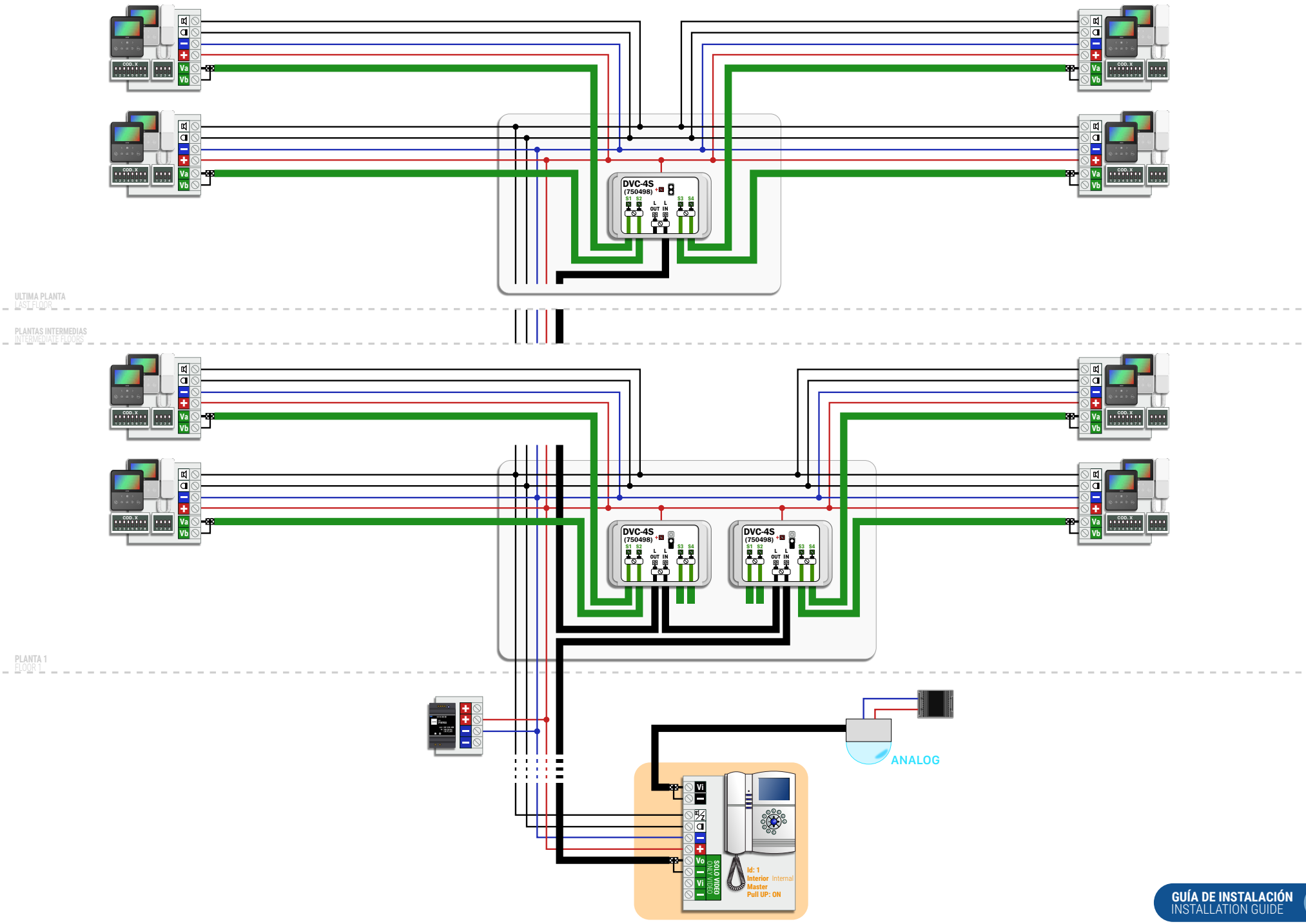

DISTRIBUCIÓN POR PLANTA
FLOOR DISTRIBUTION

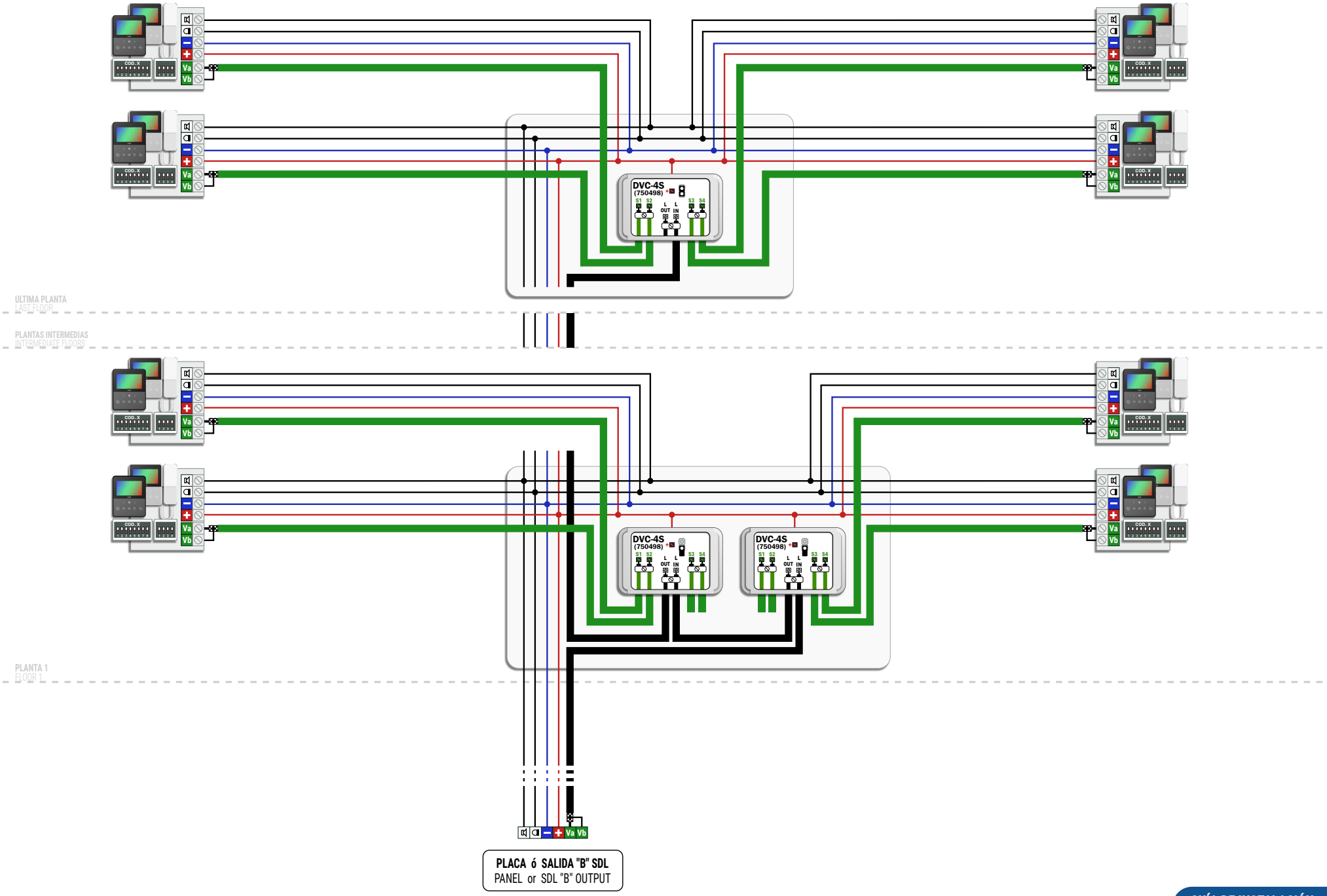

DISTRIBUCIÓN EN SERIE
SERIAL DISTRIBUTION

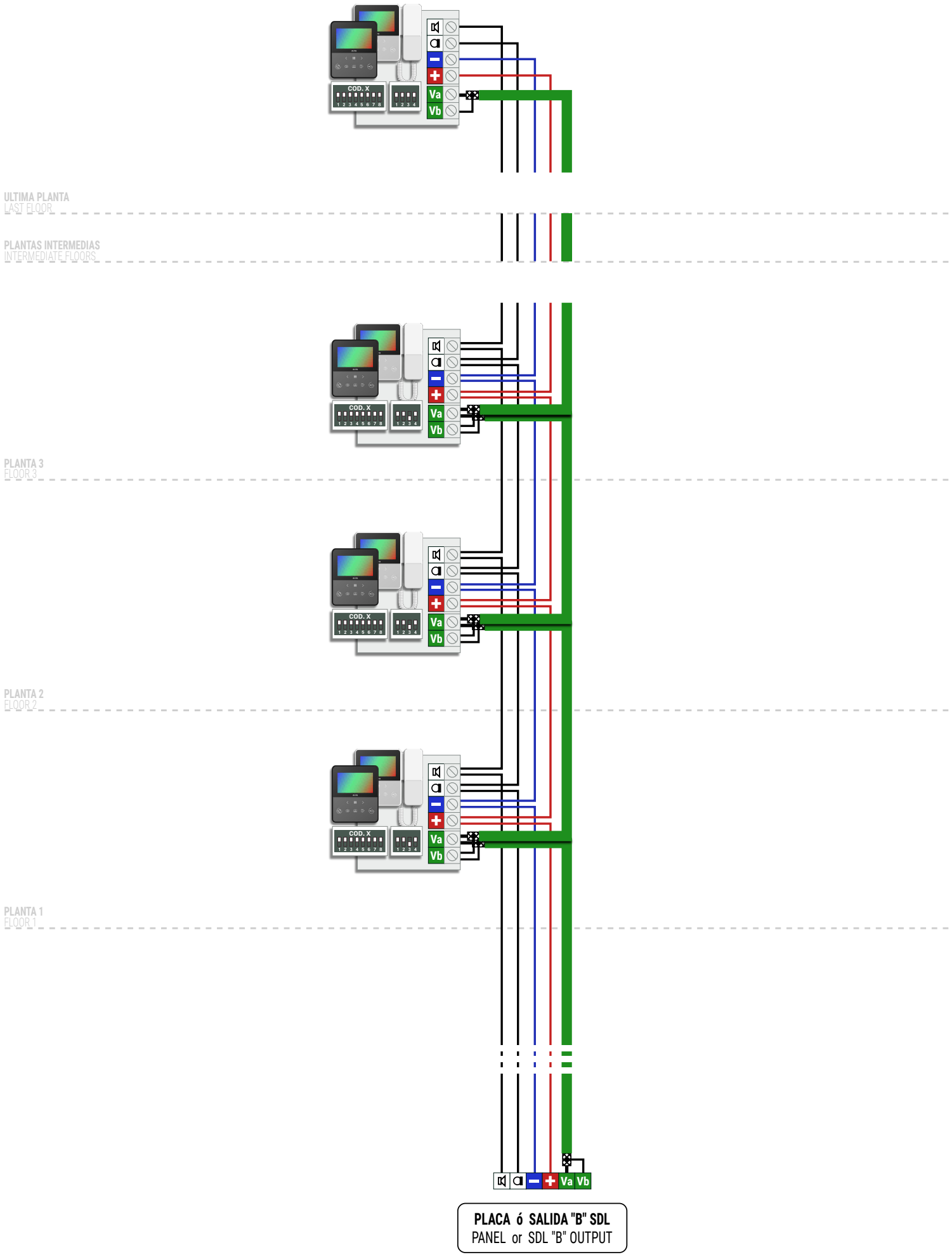

DISTRIBUCIÓN MIXTA
MIXED DISTRIBUTION

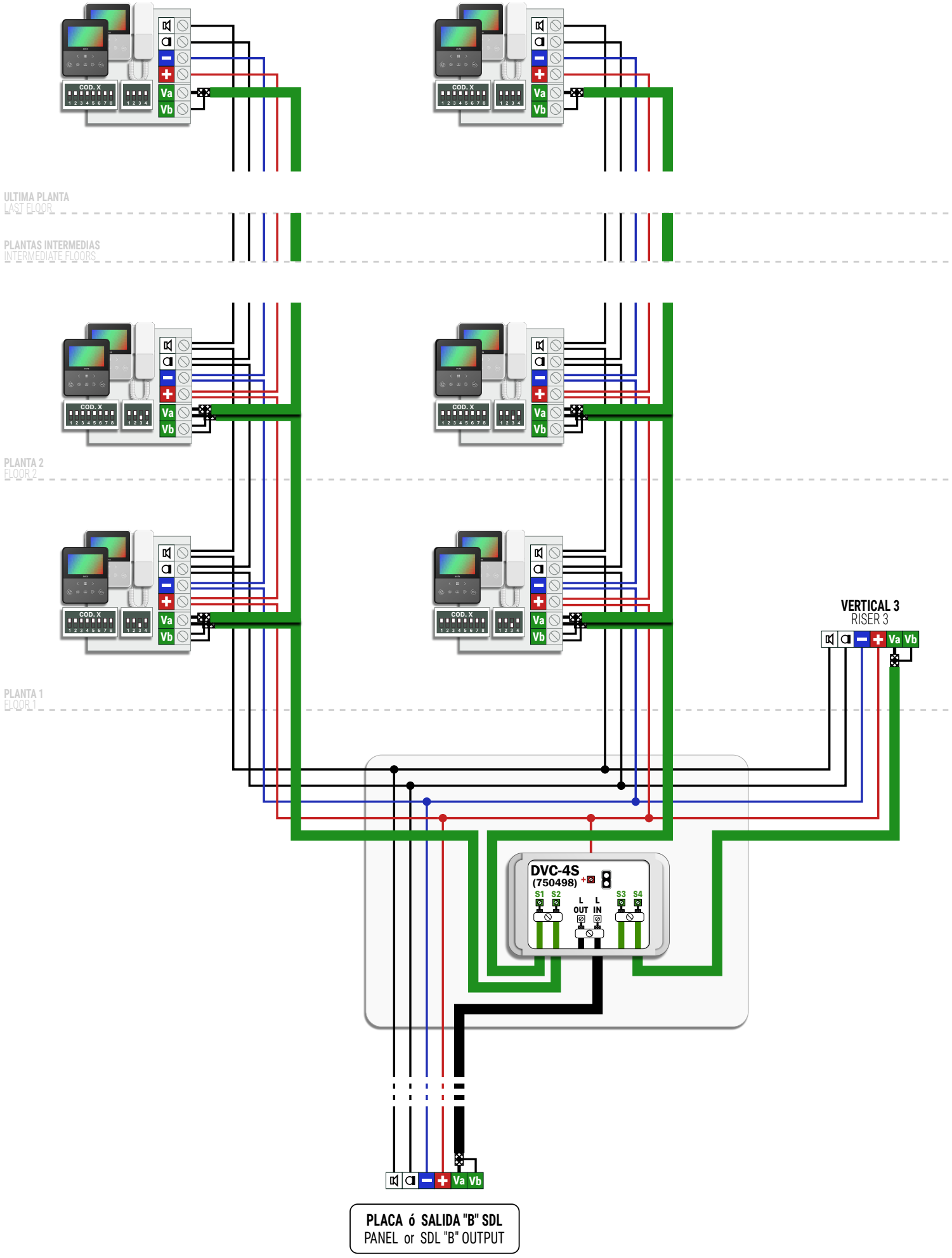

Nº MÁXIMO DE ELEMENTOS MAX. NUMBER OF ELEMENTS

ELEMENTOS UNITS	ALV-1.5A (715303)	ALV-2.5A (715703)
	20 / 50	40 / 100
LLAMADA SIMULTANEA SIMULTANEOUS CALL	3	5

SECCIONES RECOMENDADAS RECOMMENDED SECTIONS

SECCIONES WIRING SECTIONS	HASTA 100m UP TO 100m	HASTA 200m UP TO 200m
+ −	1mm AWG17	1.5mm AWG15
	0.5mm AWG20	1mm AWG17
COAXIAL	RG-59 75Ω	
EL CABLEADO NO DEBE PASAR CERCA DE LA LINEA ELÉCTRICA WIRING MUST NOT BE RUN CLOSE TO THE ELECTRICAL LINE		

CONFIGURACIÓN DE VIDEO VIDEO CONFIGURATION

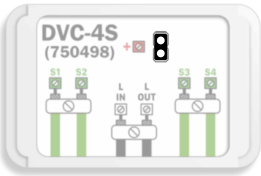

QUITAR EL JUMPER DE CARGA EN TODOS LOS DISTRIBUIDORES DE LA MISMA LINEA EXCEPTO EN EL ÚLTIMO.

REMOVE THE LOAD JUMPER IN ALL VIDEO DISTRIBUTORS OF THE SAME LINE EXCEPT IN THE LAST ONE.

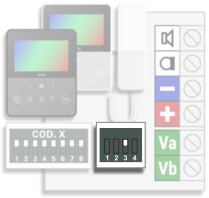

EN SISTEMAS CON DISTRIBUCION EN CASCADA COLOCAR EL SWITCH 3 ABAJO (OFF) EN TODOS LOS MONITORES DE LA MISMA LINEA EXCEPTO EN EL ÚLTIMO.

AT SYSTEMS WITH SERIAL DISTRIBUTION SET THE SWITCH 3 DOWN (OFF) IN ALL MONITORS OF THE SAME LINE EXCEPT IN THE LAST ONE.

GESTIÓN DE ABREPUERTAS DOOR OPENER MANAGEMENT

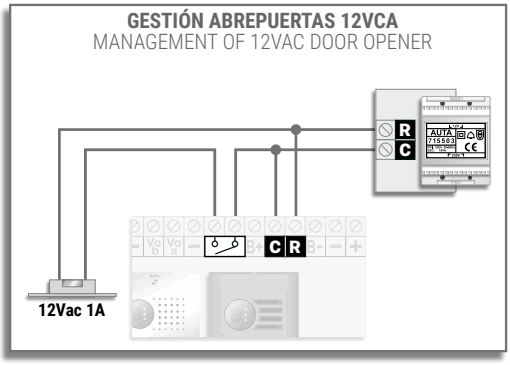

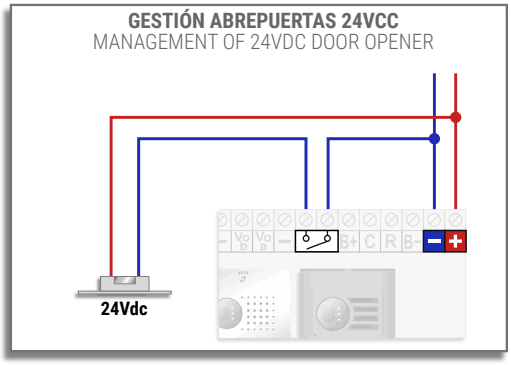

VALOR DE RESIS. MULTI-ACCESO VALOUR OF MULTI-ACCESS RESIS.

RESIS. MULTI-ACC. XXX	
3x (1K8)	9x (6K8)
4x (2K7)	10x (6K8)
5x (3K3)	11x (8K2)
6x (3K9)	12x (8K2)
7x (4K7)	13x (8K2)
8x (5K6)	14x (10K)

SISTEMA DIGITAL NO-COAXIAL

DIGITAL COAXLESS SYSTEM

VIDEO

auta

Bringing people together

INSTALACIONES CON PLACA S1
SYSTEMS WITH S1 PANEL

1 Acceso 1 Access

1 Monitor ---------- 1
1 Monitor
1 Monitor PRINCIPAL + EXTENSIONES (distribución en SERIE) ---------- 2
1 MAIN monitor + EXTENSIONS (SERIAL distribution)
1 Monitor PRINCIPAL + EXTENSIONES (distribución en ESTRELLA) ---------- 3
1 MAIN monitor + EXTENSIONS (STAR distribution)

Multi-Acceso Multi-Access

2 Accesos. Conexión en SERIE ---------- 4
2 Accesses. SERIAL connection
2 Accesos. Conexión en ESTRELLA ---------- 5
2 Accesses. STAR connection
3 - 15 Accesos. Conexión en SERIE ---------- 6
3 - 15 Accesses. SERIAL connection
3 - 15 Accesos. Conexión en ESTRELLA ---------- 7
3 - 15 Accesses. STAR connection

INSTALACIONES MULTI-VIVIENDA
SYSTEMS WITH MULTI-FLAT

1 Acceso 1 Access

Multi-Vivienda (Distribución por PLANTA) ---------- 8
Multi-Flat (FLOOR distribution)
Multi-Vivienda (Distribución en SERIE) ---------- 9
Multi-Flat (SERIAL distribution)
Multi-Vivienda (Distribución MIXTA) ---------- 10
Multi-Flat (MIXED distribution)

Multi-Acceso Multi-Access

2 Accesos. Conexión en SERIE ---------- 11
2 Accesses. SERIAL connection
2 Accesos. Conexión en ESTRELLA ---------- 12
2 Accesses. STAR connection
3 - 15 Accesos. Conexión en SERIE ---------- 13
3 - 15 Accesses. SERIAL connection
3 - 15 Accesos. Conexión en ESTRELLA ---------- 14
3 - 15 Accesses. STAR connection

INSTALACIONES MULTI-EDIFICIO
SYSTEMS WITH MULTI-BUILDING

1 Acceso Común y hasta 254 Edificios
1 Common access and up to 254 Buildings

Distribución en SERIE 15
SERIAL distribution

Distribución en ESTRELLA 16
STAR distribution

2 Accesos Comunes y hasta 254 Edificios
2 Common accesses and up to 254 Buildings

Conexión en SERIE 17
SERIAL connection

Conexión en ESTRELLA 18
STAR connection

3 - 15 Accesos Comunes y hasta 254 Edificios (Edificio SIN placa) 19
3 - 15 Common accesses and up to 254 Buildings (Building WITHOUT panel)

3 - 15 Accesos Comunes y hasta 254 Edificios (Edificio SOLO AUDIO) 20
3 - 15 Common accesses and up to 254 Buildings (Building WITHOUT panel)

3 - 15 Accesos Comunes y hasta 254 Edificios (Edificio con Multi-Acceso)
3 - 15 Common accesses and up to 254 Buildings (Building with Multi-Access)

Conexión en SERIE 21
SERIAL connection

Conexión en ESTRELLA 22
STAR connection

INSTALACIONES CON CENTRAL DE CONSERJERÍA CCI
SYSTEMS WITH CCI SWITCHBOARD

Edifico individual 23
Individual building

Sistemas MULTI-EDIFICIO 24
Systems with MULTI-BUILDING

Instalaciones especiales Special Installations

Multi-Acceso + CCI 25
Multi-Access + CCI

CCI + Multi-Vivienda 26
CCI + Multi-Flat

DISTRIBUCIÓN DE VIVIENDAS
FLATS DISTRIBUTION

Distribución por PLANTA FLOOR distribution 27

Distribución en SERIE SERIAL distribution 28

Distribución MIXTA MIXED distribution 29

GUÍA DE INSTALACIÓN 30
INSTALLATION GUIDE

1 ACCESO (S1)
1 ACCESS (S1)

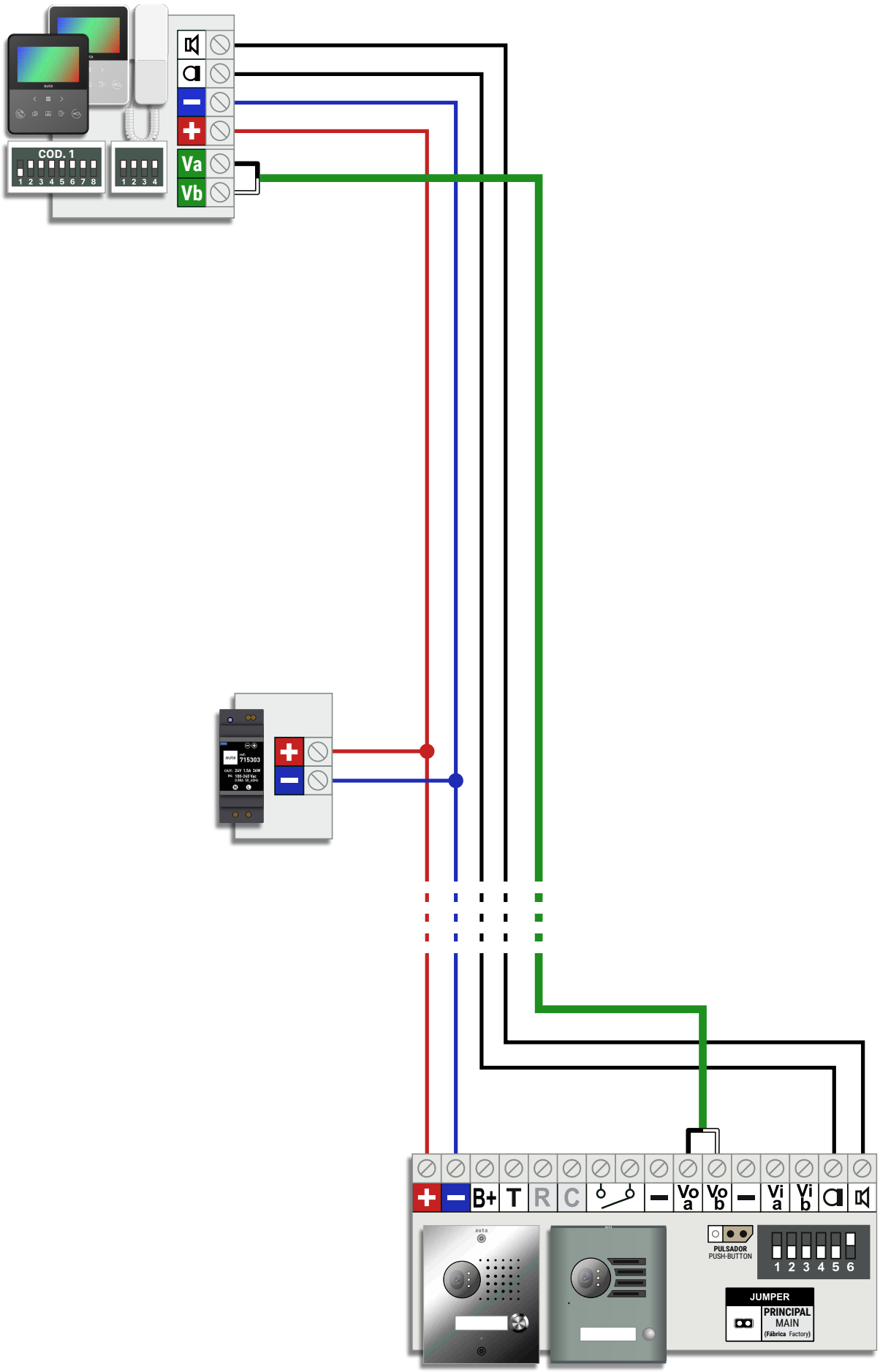

1 ACCESO (S1) -- M. PRINCIPAL + EXTENSIONES (SERIE)

1 ACCESS (S1) -- MAIN M. + EXTENSIONS (SERIAL)

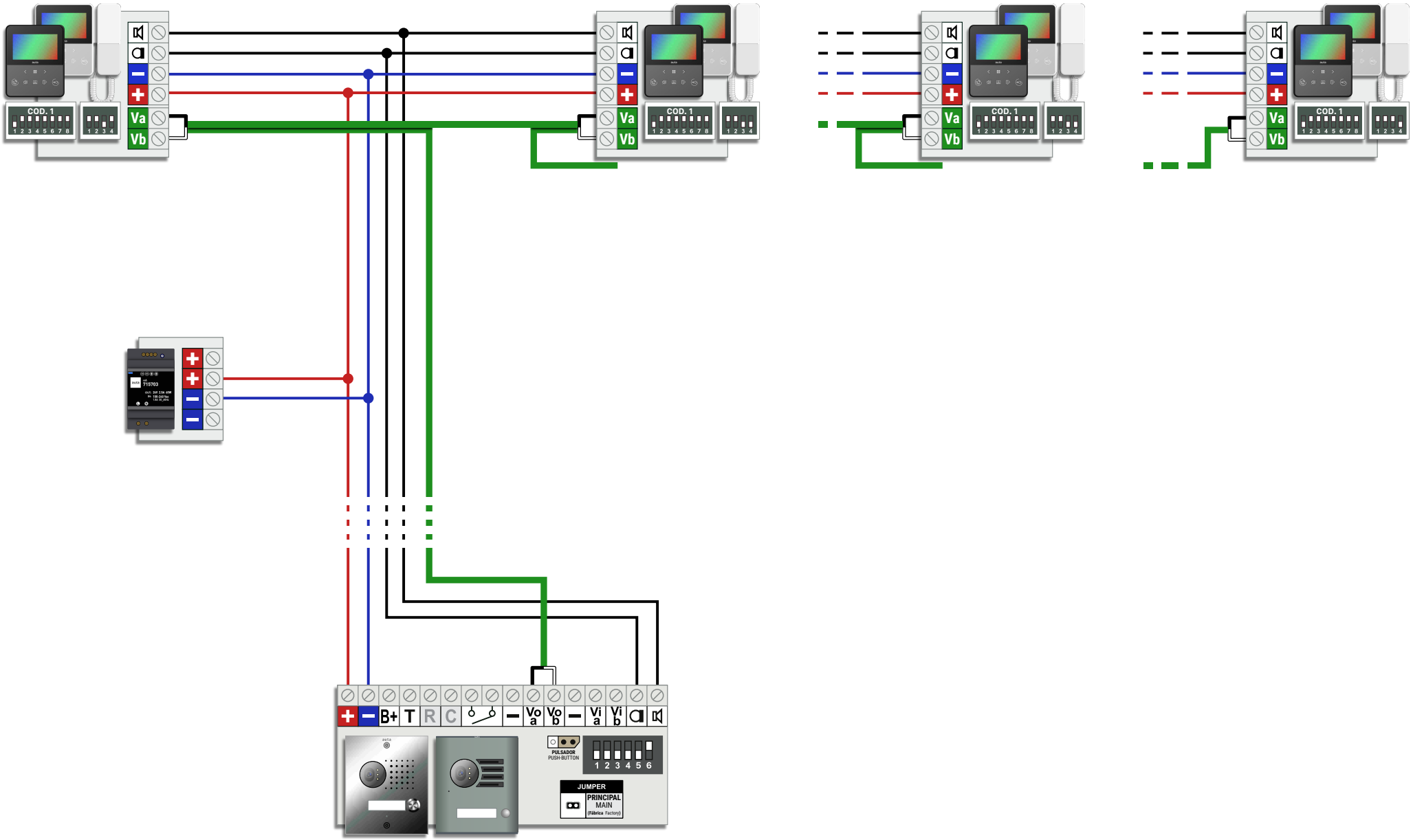

1 ACCESO (S1) -- M. PRINCIPAL + EXTENSIONES (ESTRELLA)

1 ACCESS (S1) -- MAIN M. + EXTENSIONS (STAR)

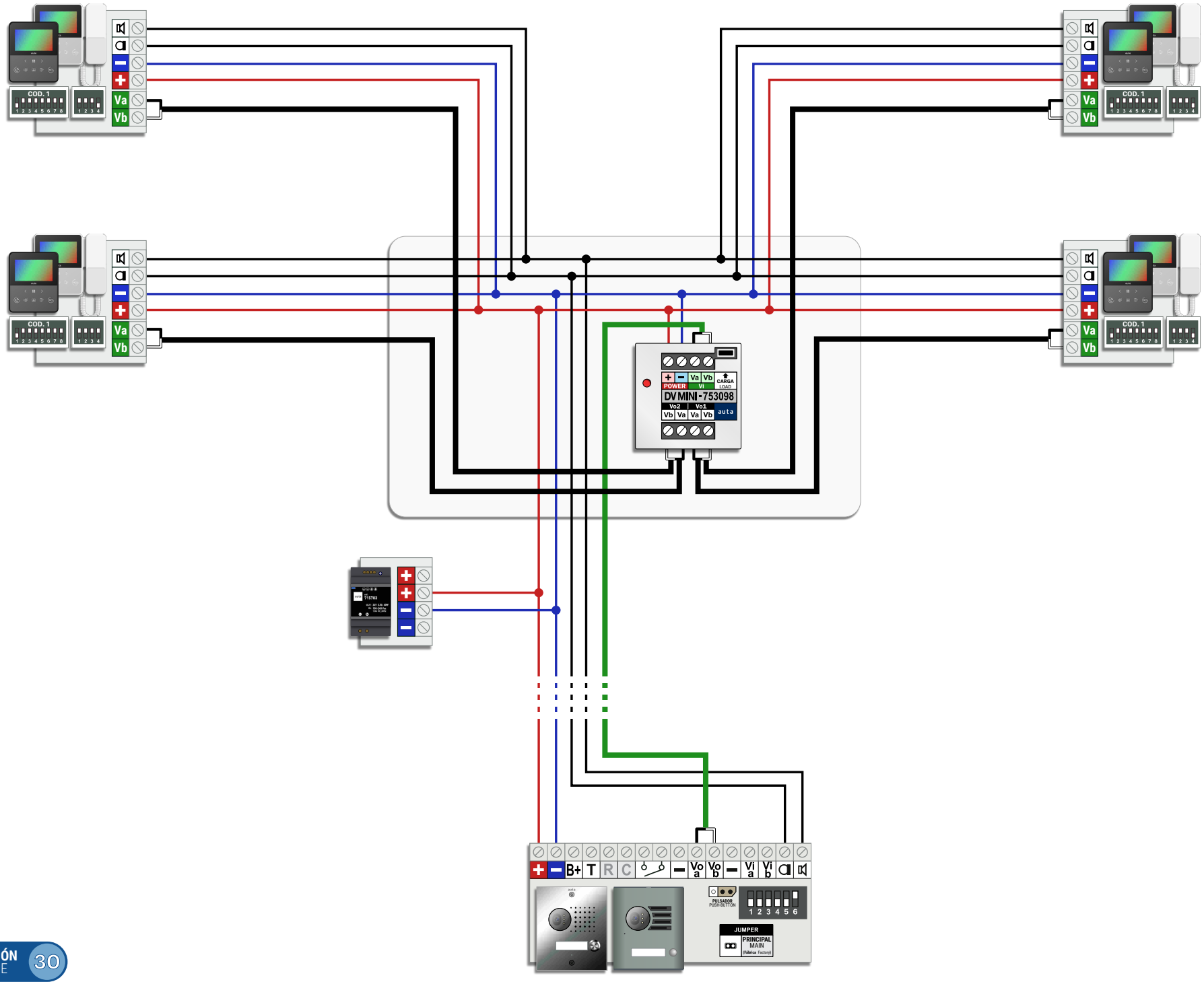

2 ACCESOS (S1) -- M. PRINCIPAL + EXTENSIONES (SERIE)

2 ACCESSES (S1) -- MAIN M. + EXTENSIONS (SERIAL)

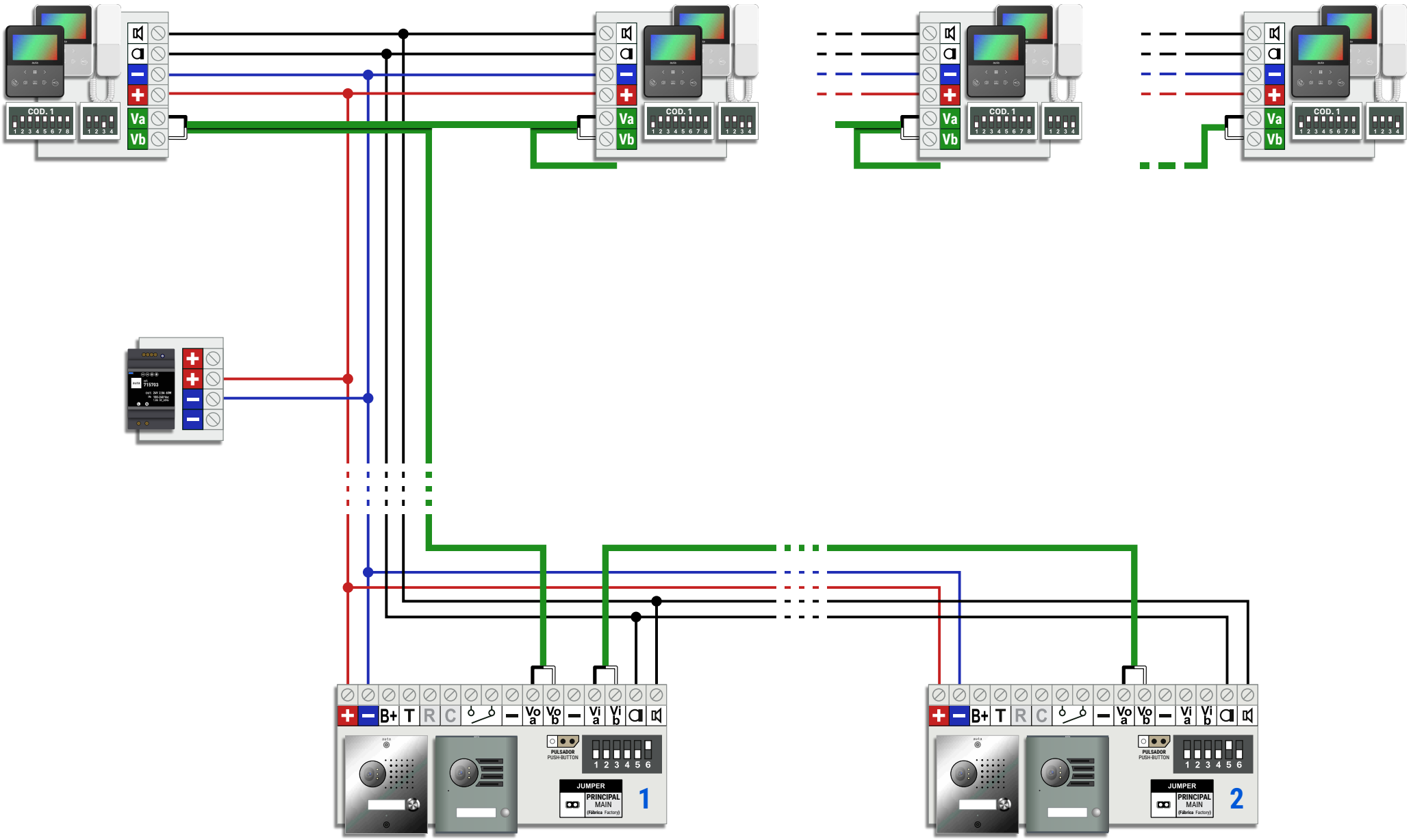

2 ACCESOS (S1) -- M. PRINCIPAL + EXTENSIONES (ESTRELLA)

2 ACCESSES (S1) -- MAIN M. + EXTENSIONS (STAR)

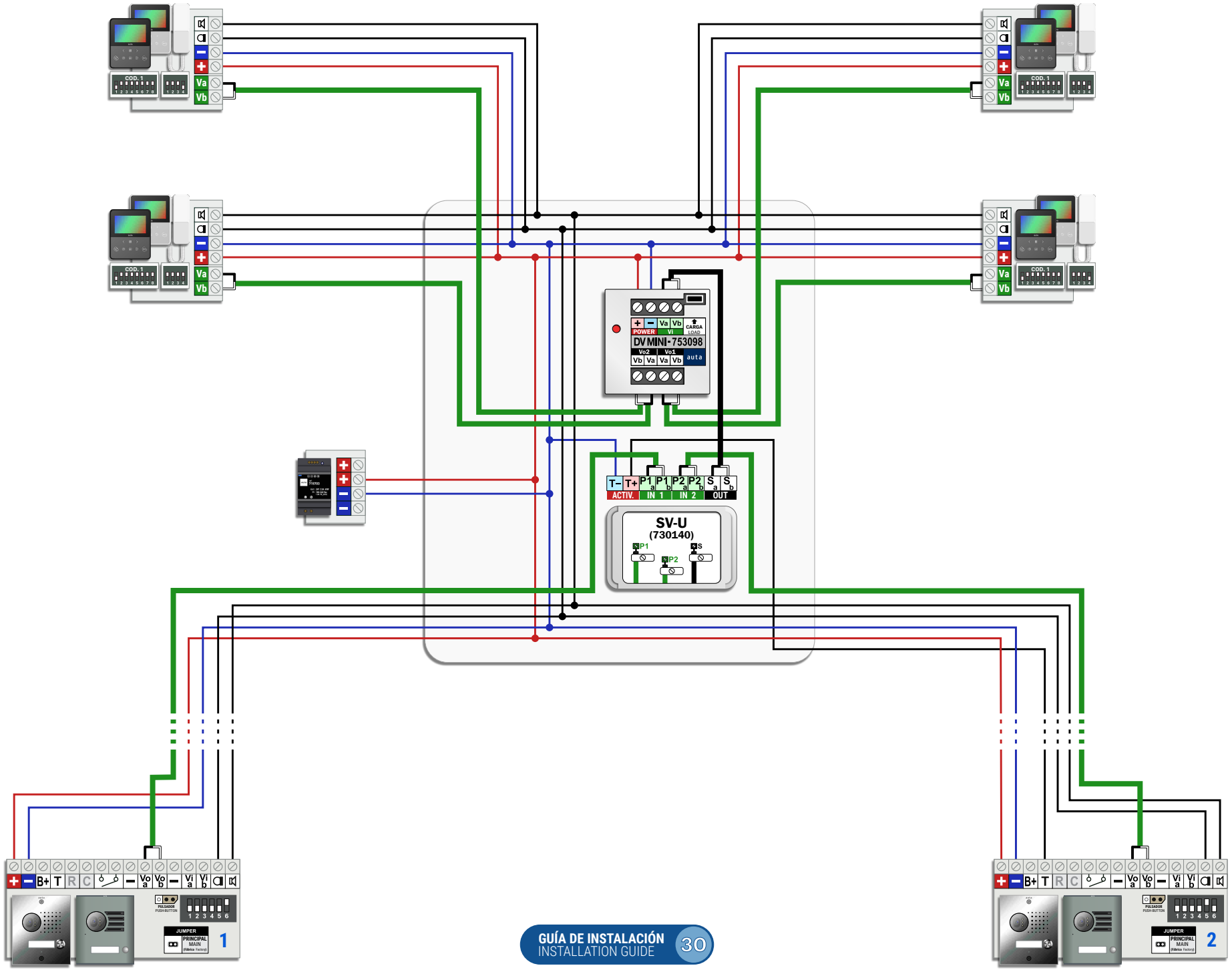

3-15 ACCESOS (S1) -- M. PRINCIPAL + EXTENSIONES (SERIE)

3-15 ACCESSES (S1) -- MAIN M. + EXTENSIONS (SERIAL)

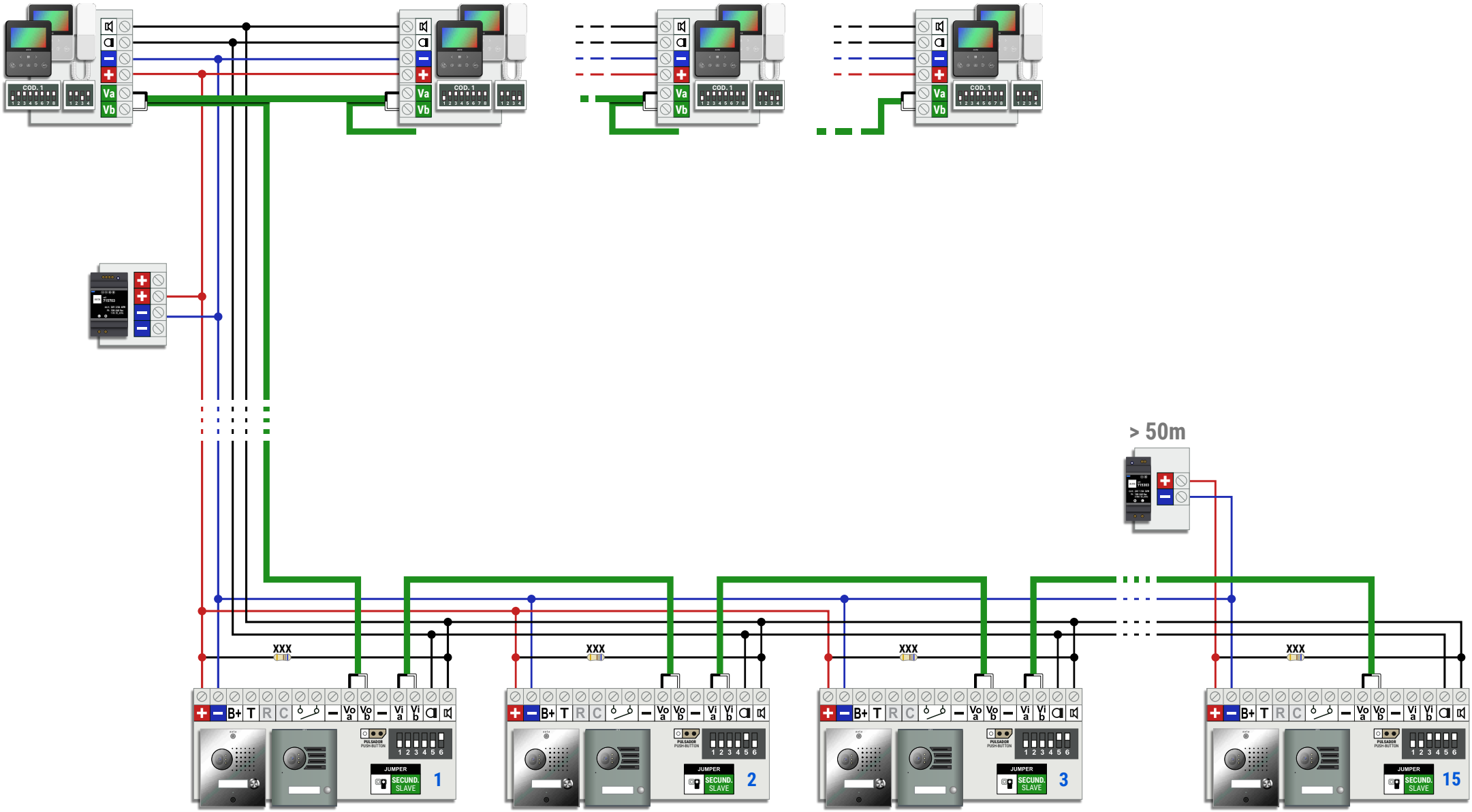

3-15 ACCESOS (S1) -- M. PRINCIPAL + EXTENSIONES (ESTRELLA)

3-15 ACCESSES (S1) -- MAIN M. + EXTENSIONS (STAR)

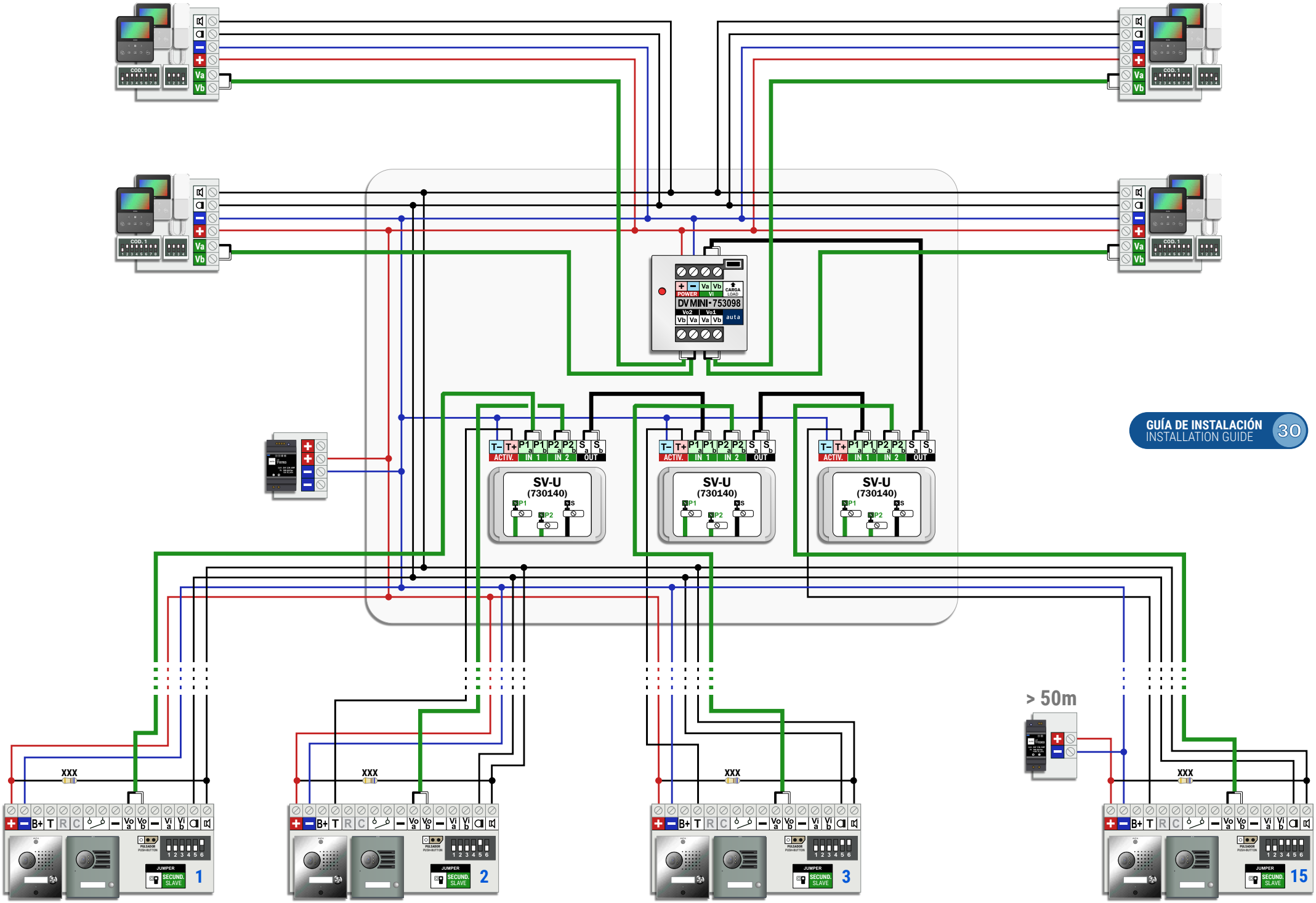

1 ACCESO -- MULTI-VIVIENDA (DISTRIBUCIÓN POR PLANTA)
1 ACCESS -- MULTI-FLAT (FLOOR DISTRIBUTION)

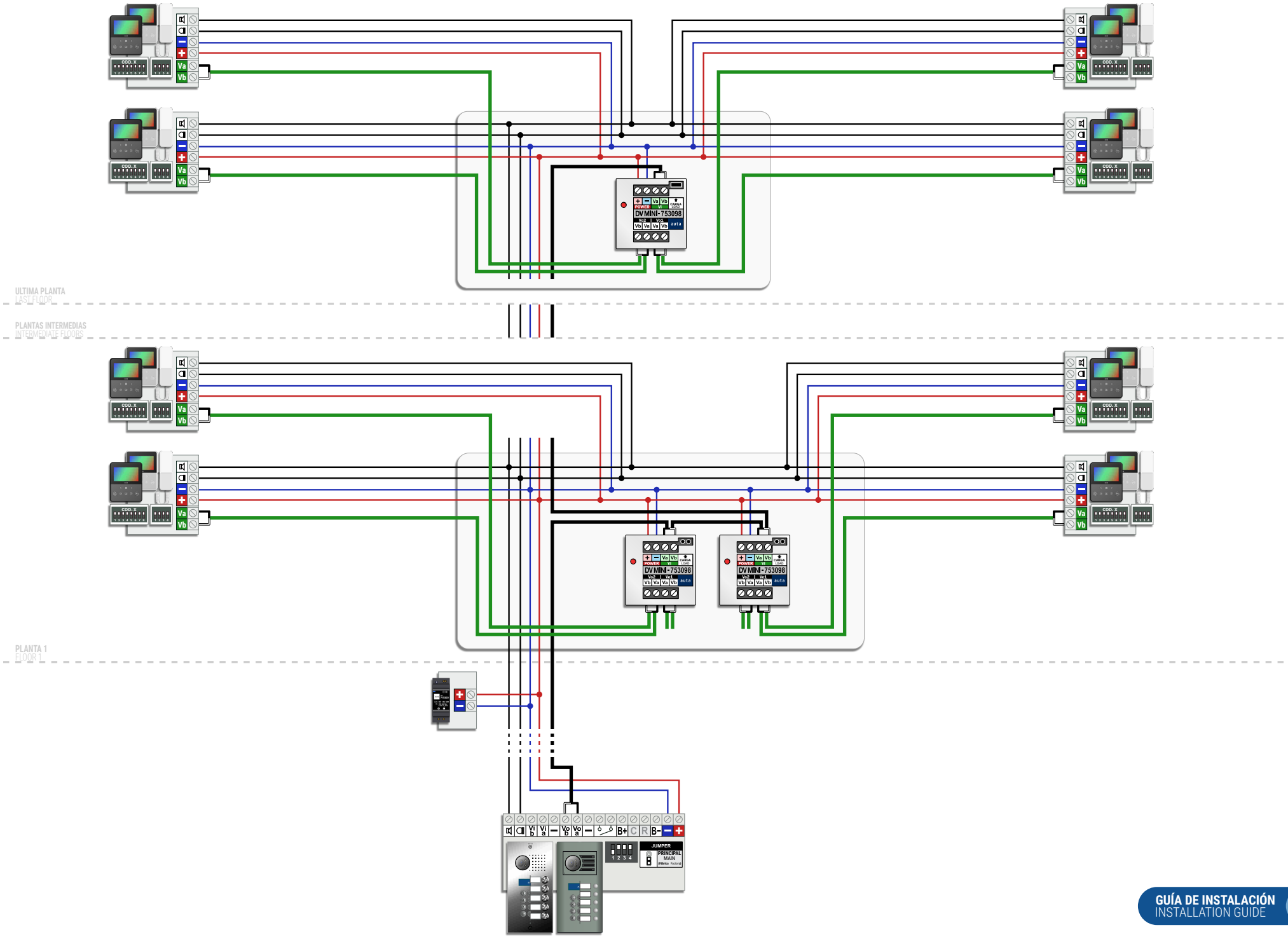

1 ACCESO -- MULTI-VIVIENDA (DISTRIBUCIÓN EN SERIE)
1 ACCESS -- MULTI-FLAT (SERIAL DISTRIBUTION)

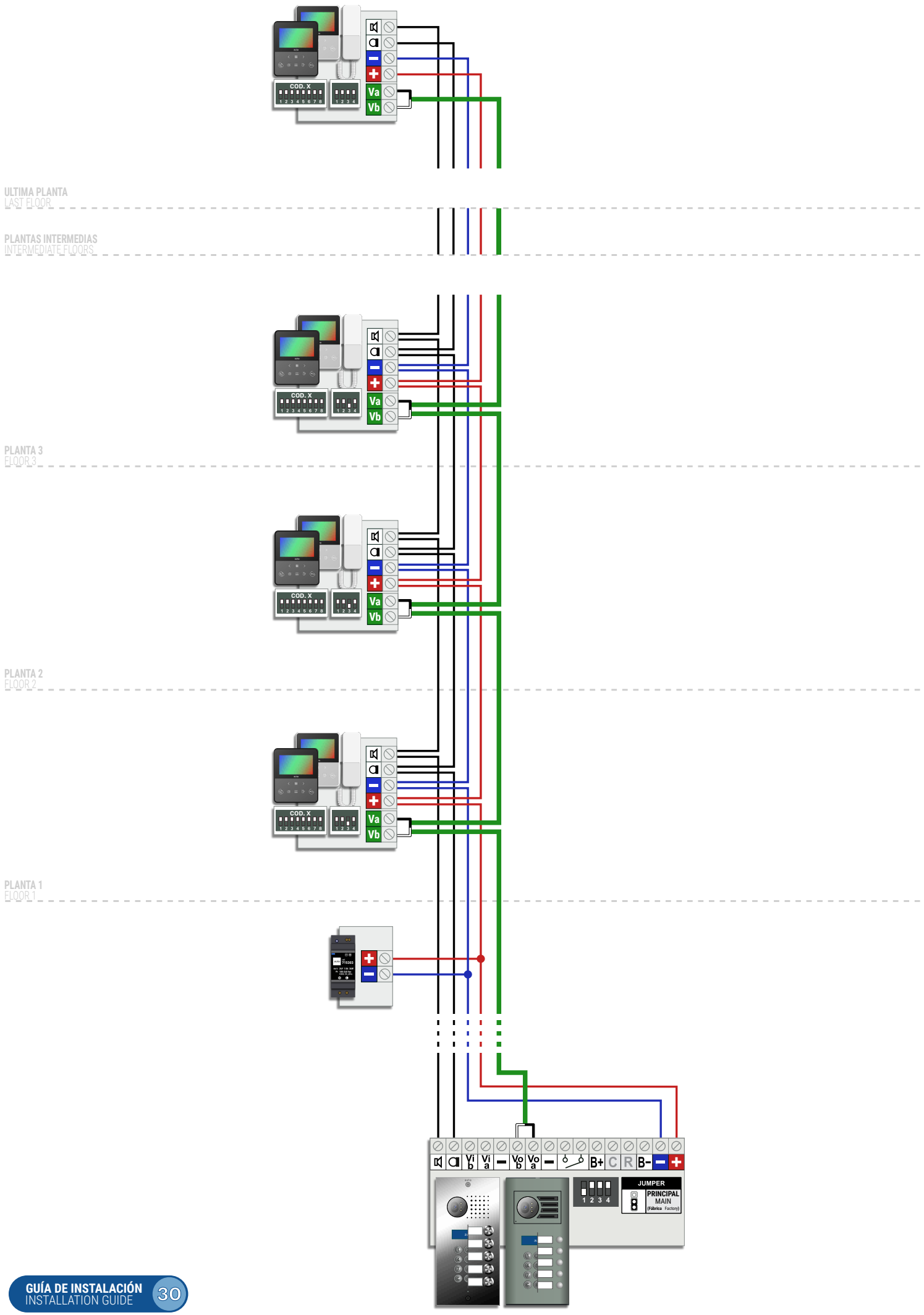

1 ACCESO -- MULTI-VIVIENDA (DISTRIBUCIÓN MIXTA)
1 ACCESS -- MULTI-FLAT (MIXED DISTRIBUTION)

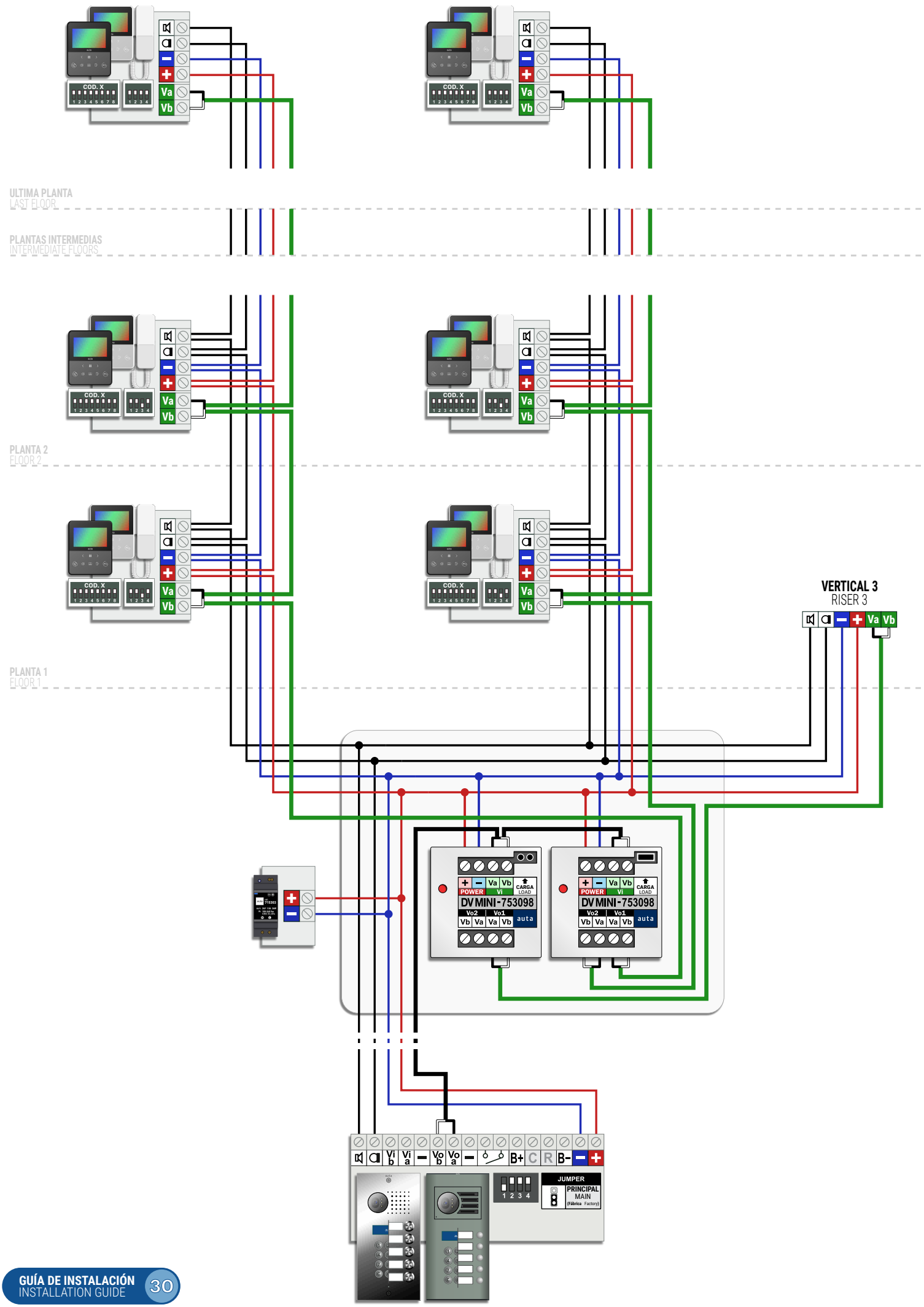

2 ACCESOS -- MULTI-VIVIENDA (CONEXION EN SERIE)
2 ACCESSES -- MULTI-FLAT (SERIAL CONNECTION)

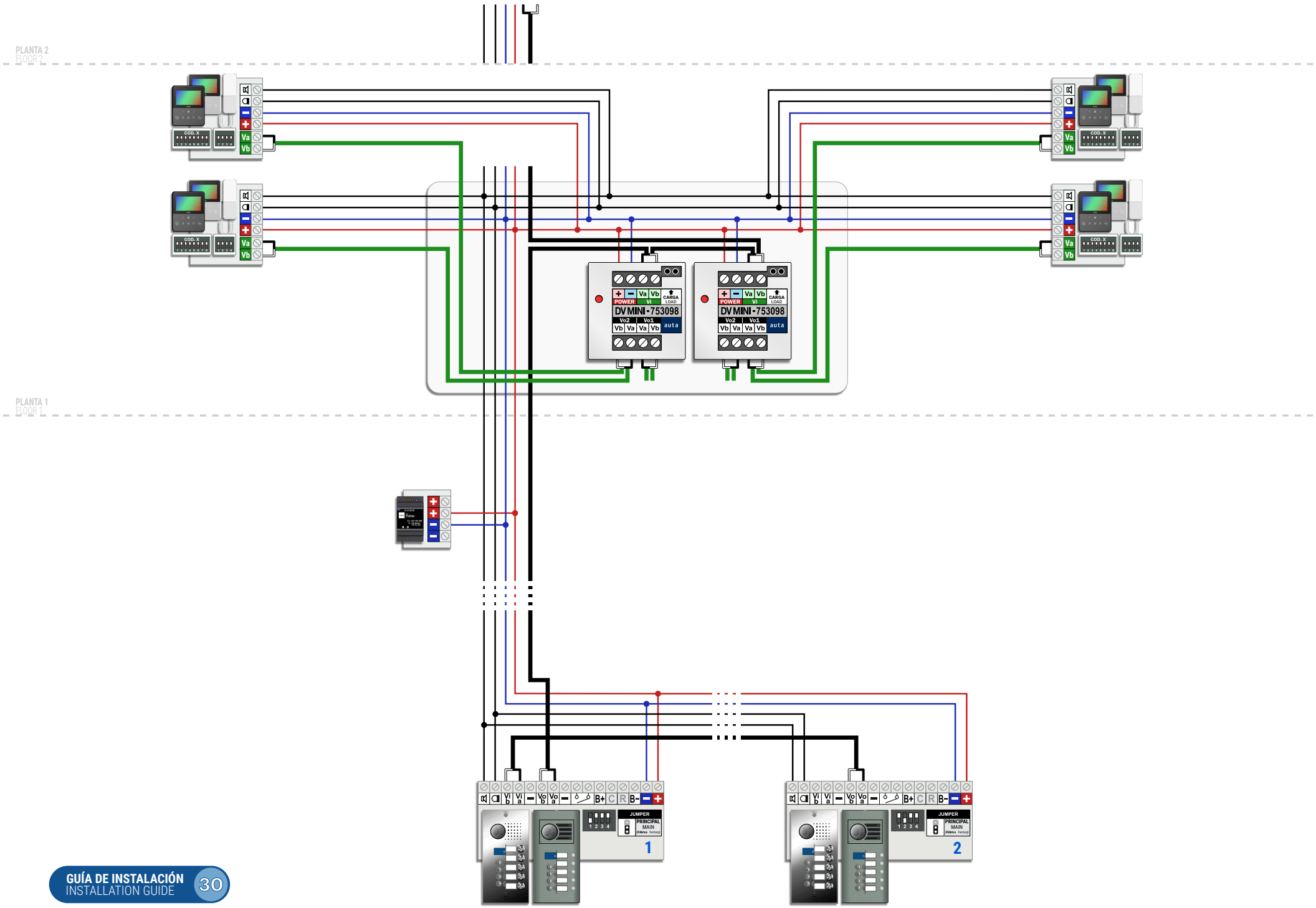

2 ACCESOS -- MULTI-VIVIENDA (CONEXION EN ESTRELLA)
2 ACCESSES -- MULTI-FLAT (STAR CONNECTION)

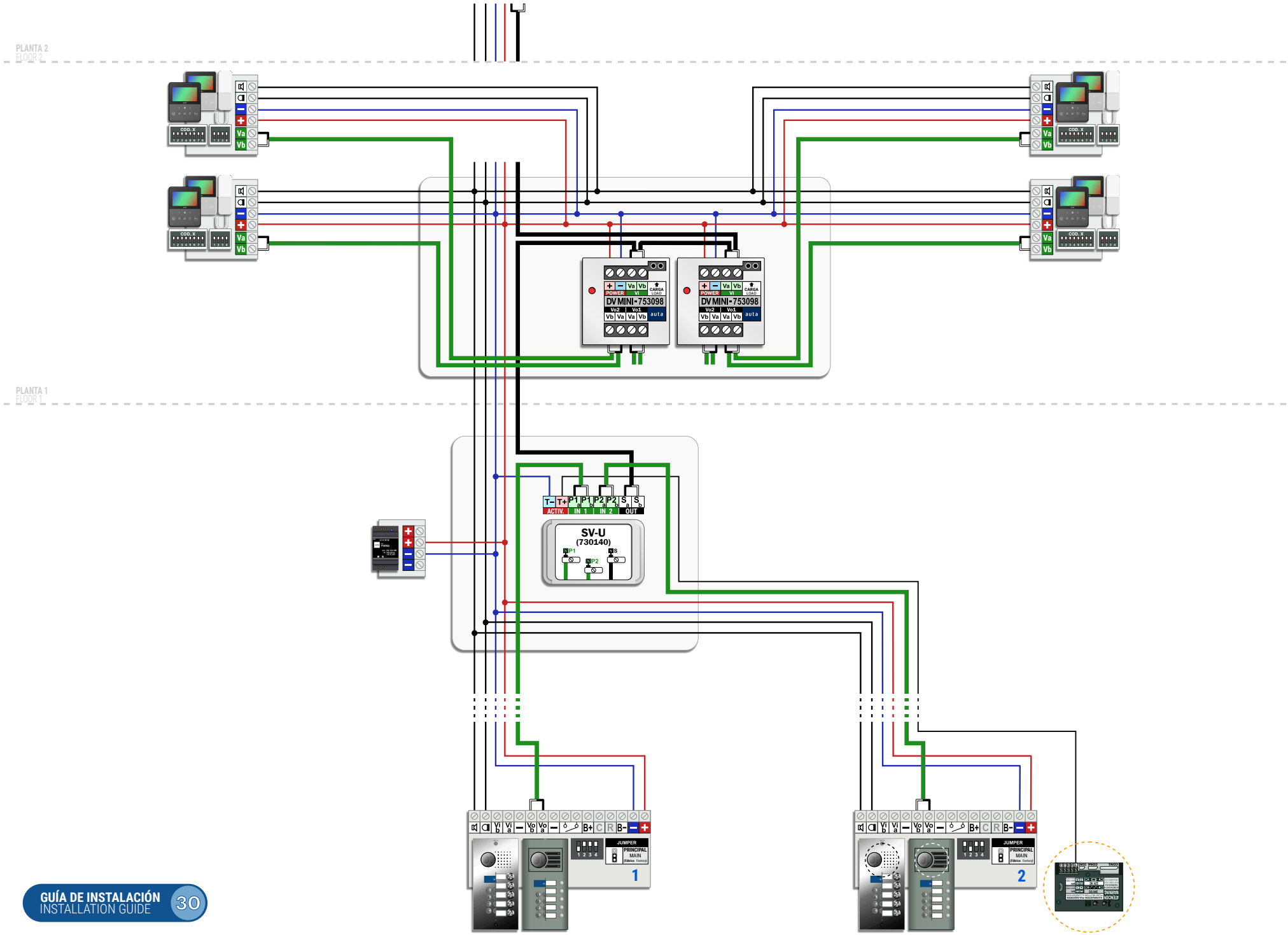

3-15 ACCESOS -- MULTI-VIVIENDA (CONEXION EN SERIE)
3-15 ACCESSES -- MULTI-FLAT (SERIAL CONNECTION)

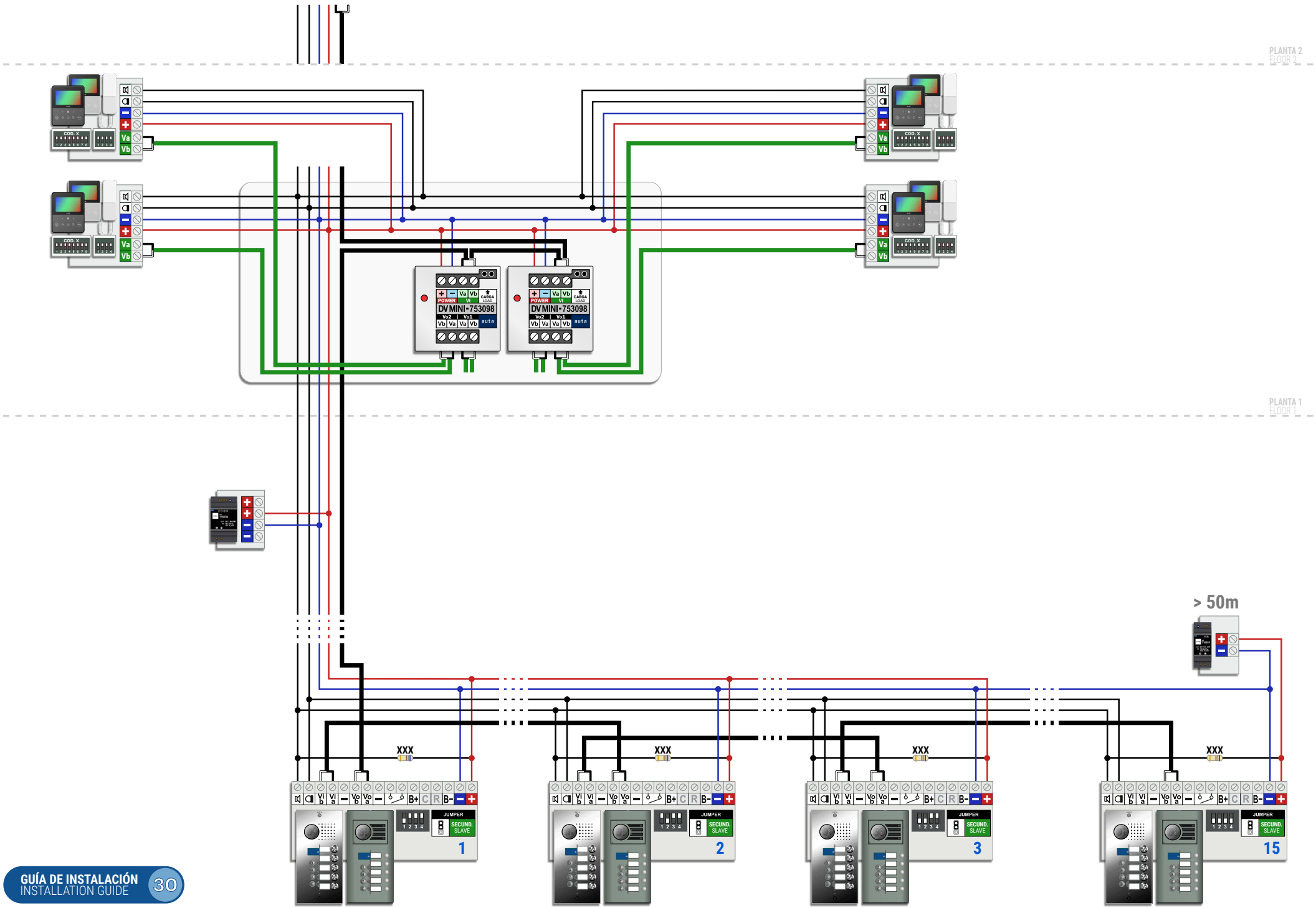

3-15 ACCESOS -- MULTI-VIVIENDA (CONEXION EN ESTRELLA)

3-15 ACCESSES -- MULTI-FLAT (STAR CONNECTION)

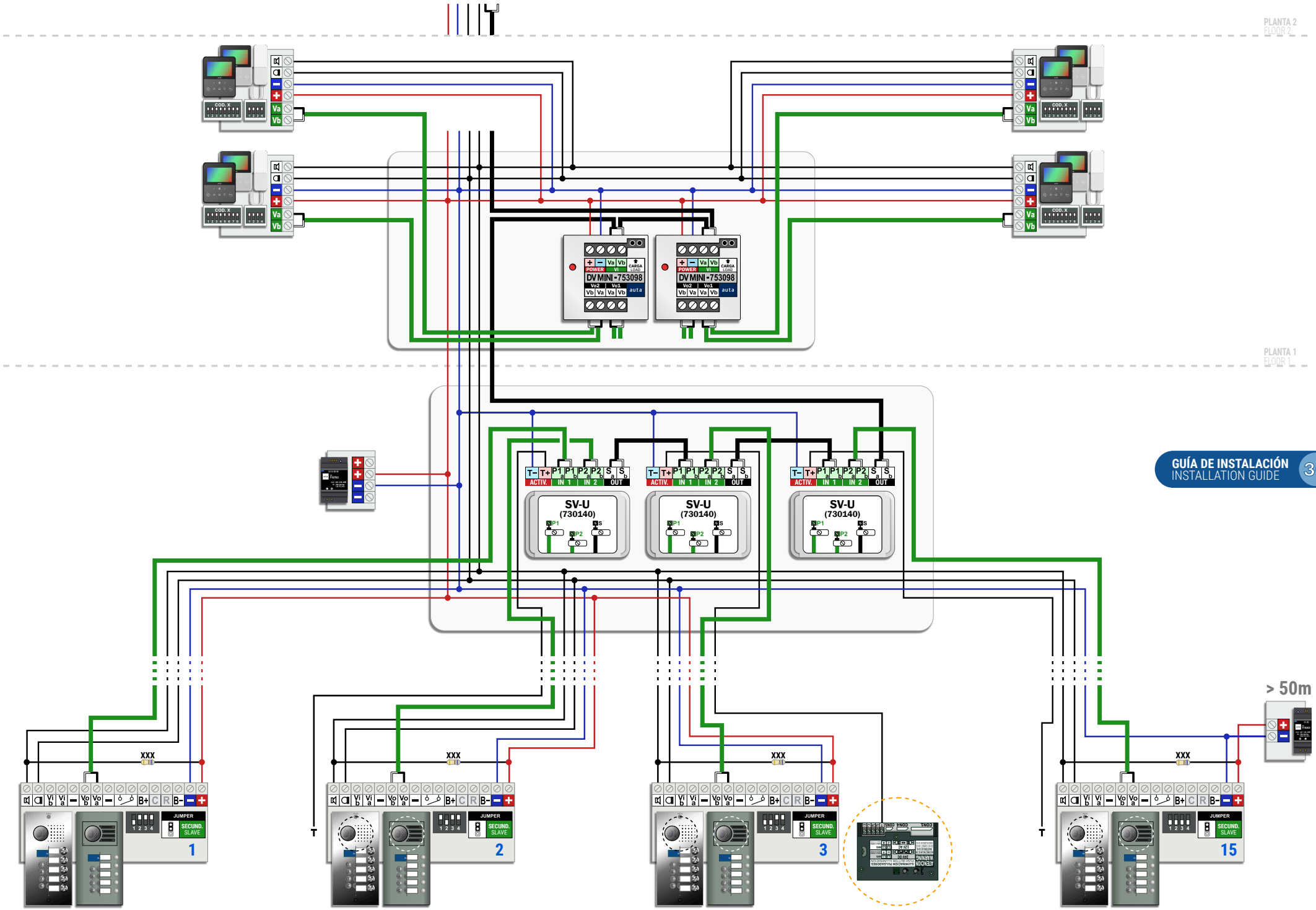

GUÍA DE INSTALACIÓN
INSTALLATION GUIDE 30

1 ACCESO COMÚN Y HASTA 254 EDIFICIOS (DISTRIBUCIÓN EN SERIE)
1 COMMON ACCESS AND UP TO 254 BUILDINGS (SERIAL DISTRIBUTION)

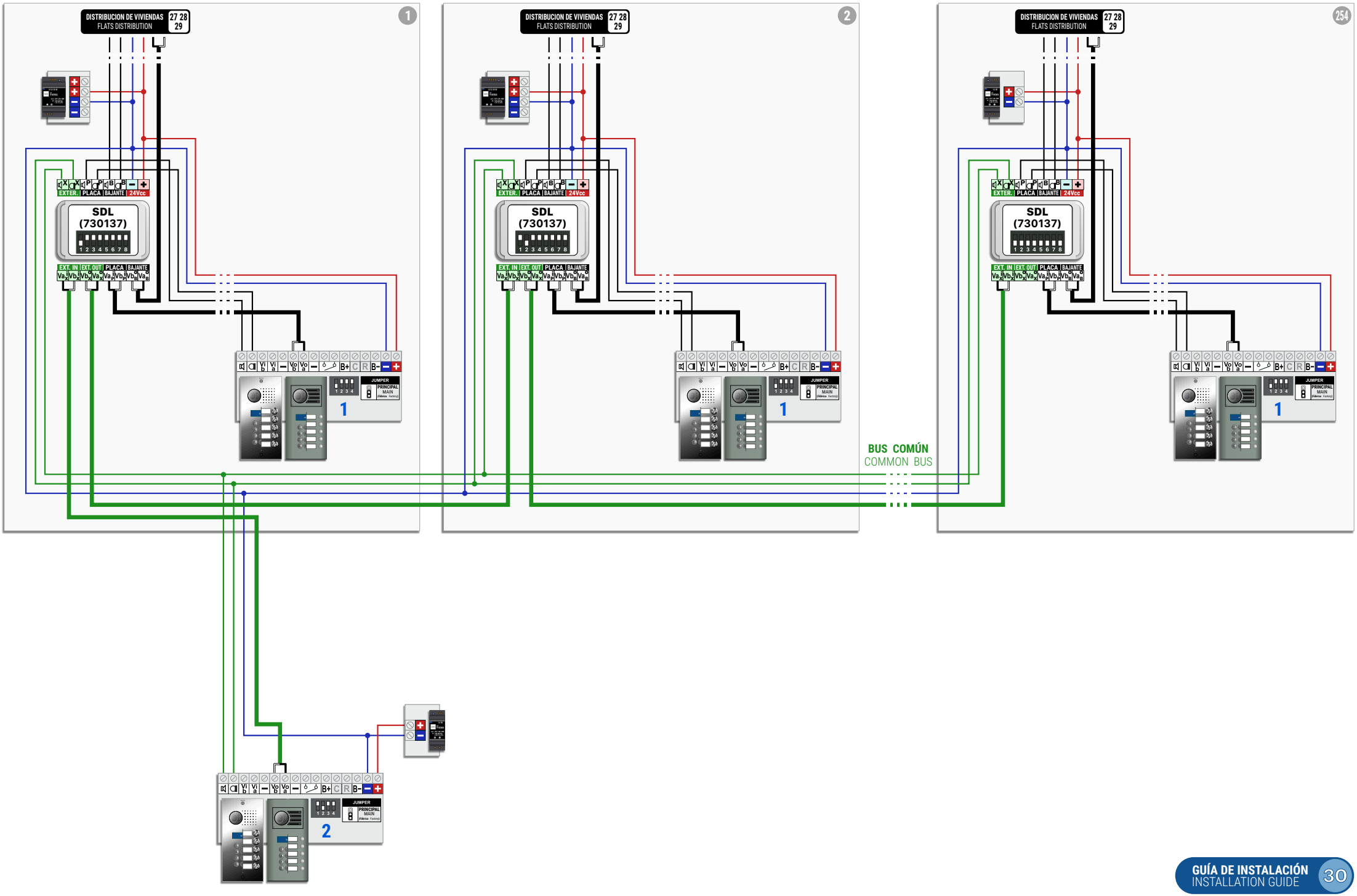

1 ACCESO COMÚN Y HASTA 254 EDIFICIOS (DISTRIBUCIÓN EN ESTRELLA)

1 COMMON ACCESS AND UP TO 254 BUILDINGS (STAR DISTRIBUTION)

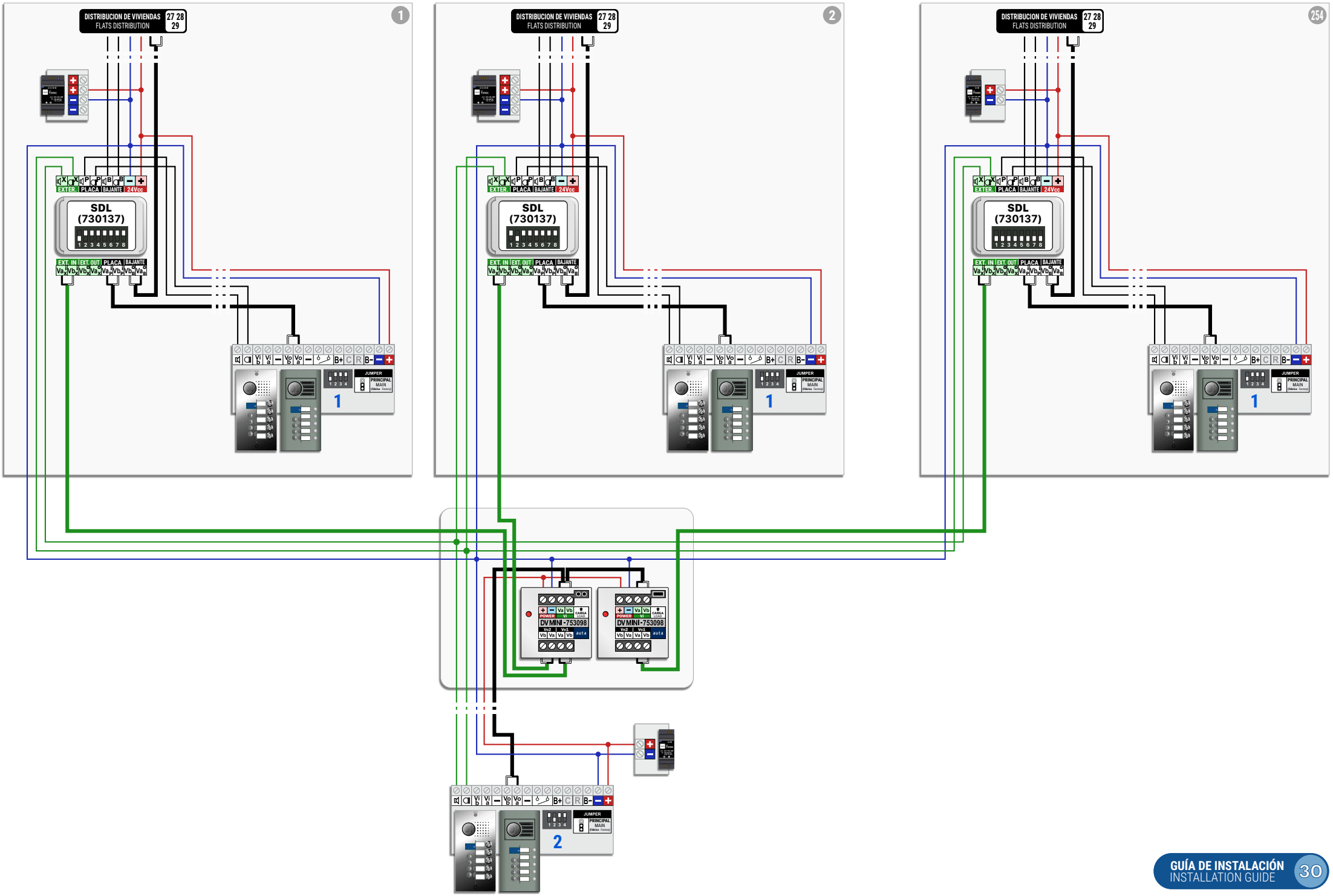

2 ACCESOS COMUNES Y HASTA 254 EDIFICIOS (CONEXIÓN EN SERIE)
2 COMMON ACCESSES AND UP TO 254 BUILDINGS (SERIAL CONNECTION)

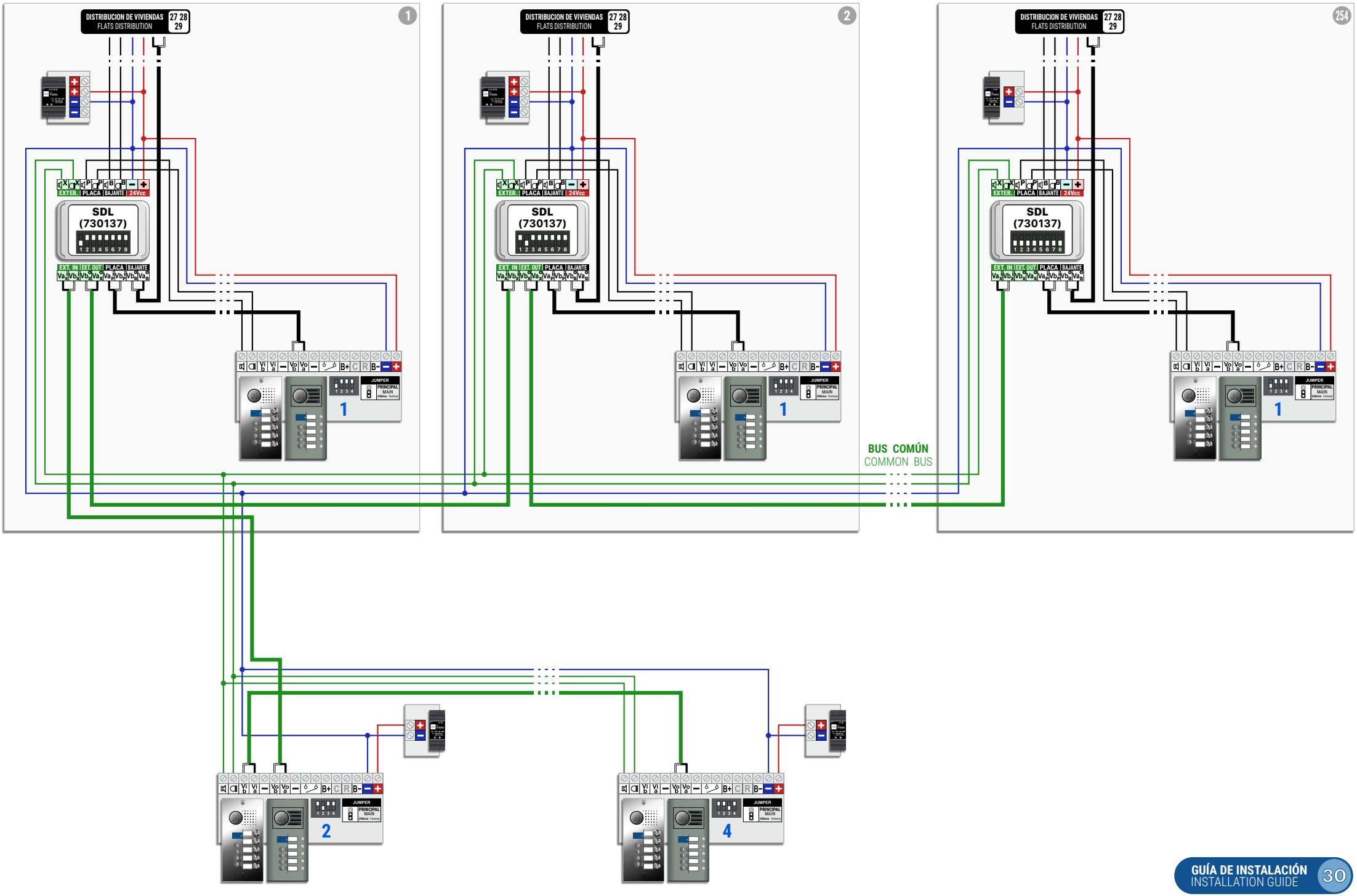

2 ACCESOS COMUNES Y HASTA 254 EDIFICIOS (CONEXIÓN EN ESTRELLA)

2 COMMON ACCESSES AND UP TO 254 BUILDINGS (STAR CONNECTION)

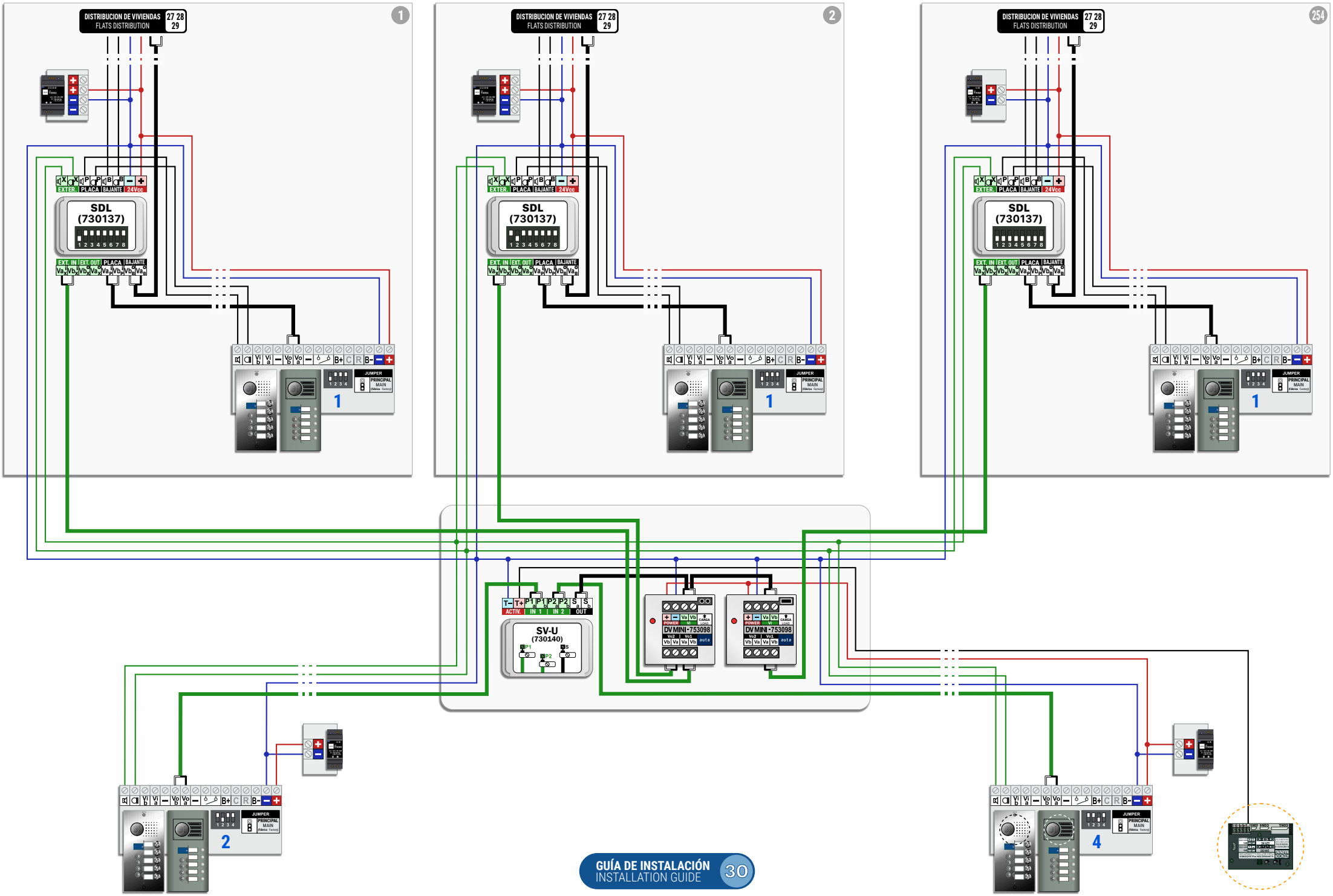

3 - 15 ACCESOS COMUNES Y HASTA 254 EDIFICIOS (EDIFICIO SIN PLACA)

3 - 15 COMMON ACCESSES AND UP TO 254 BUILDINGS (BUILDING WITHOUT PANEL)

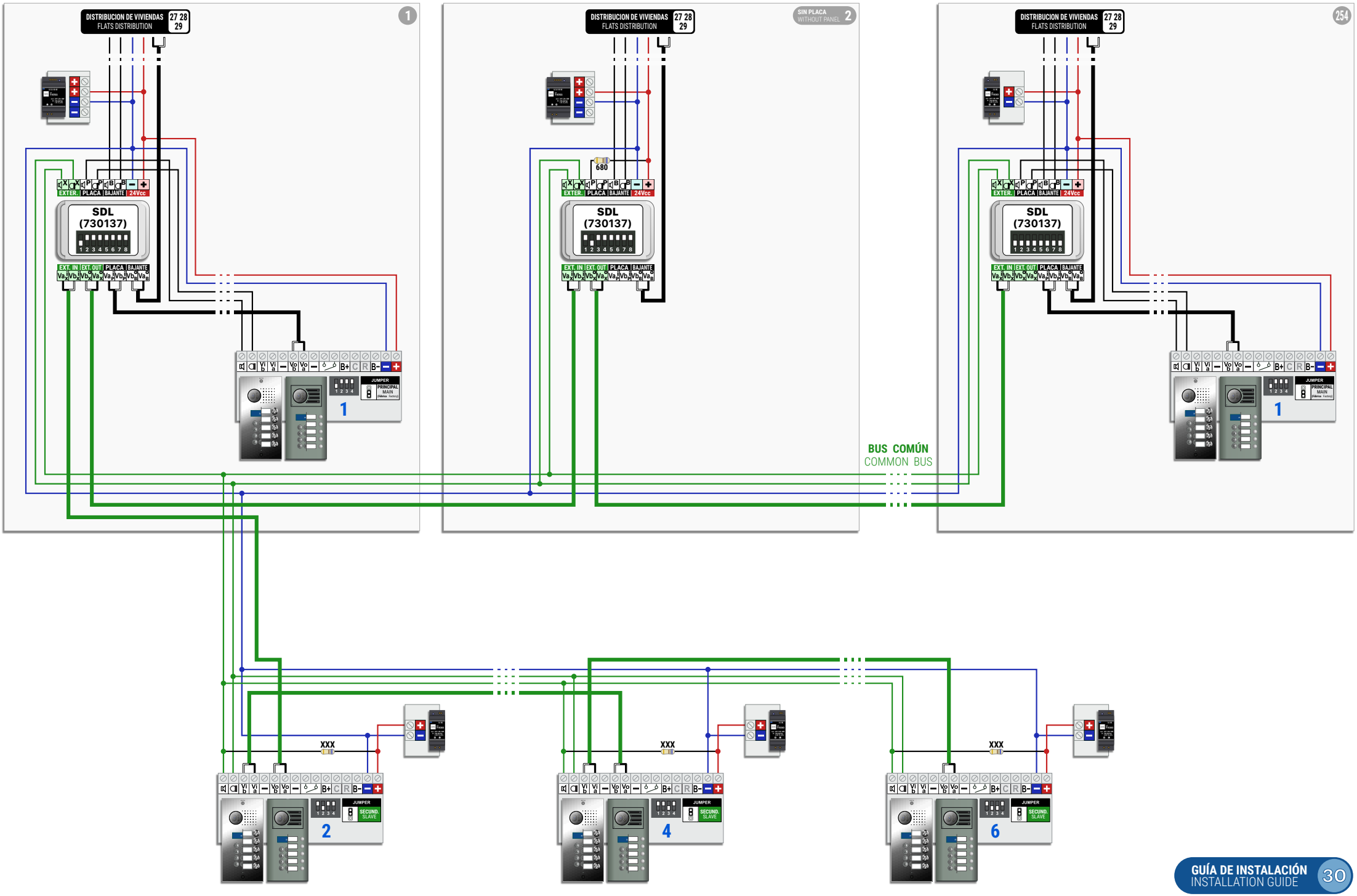

3 - 15 ACCESOS COMUNES Y HASTA 254 EDIFICIOS (EDIFICIO SOLO AUDIO)

3 - 15 COMMON ACCESSES AND UP TO 254 BUILDINGS (ONLY AUDIO BUILGING)

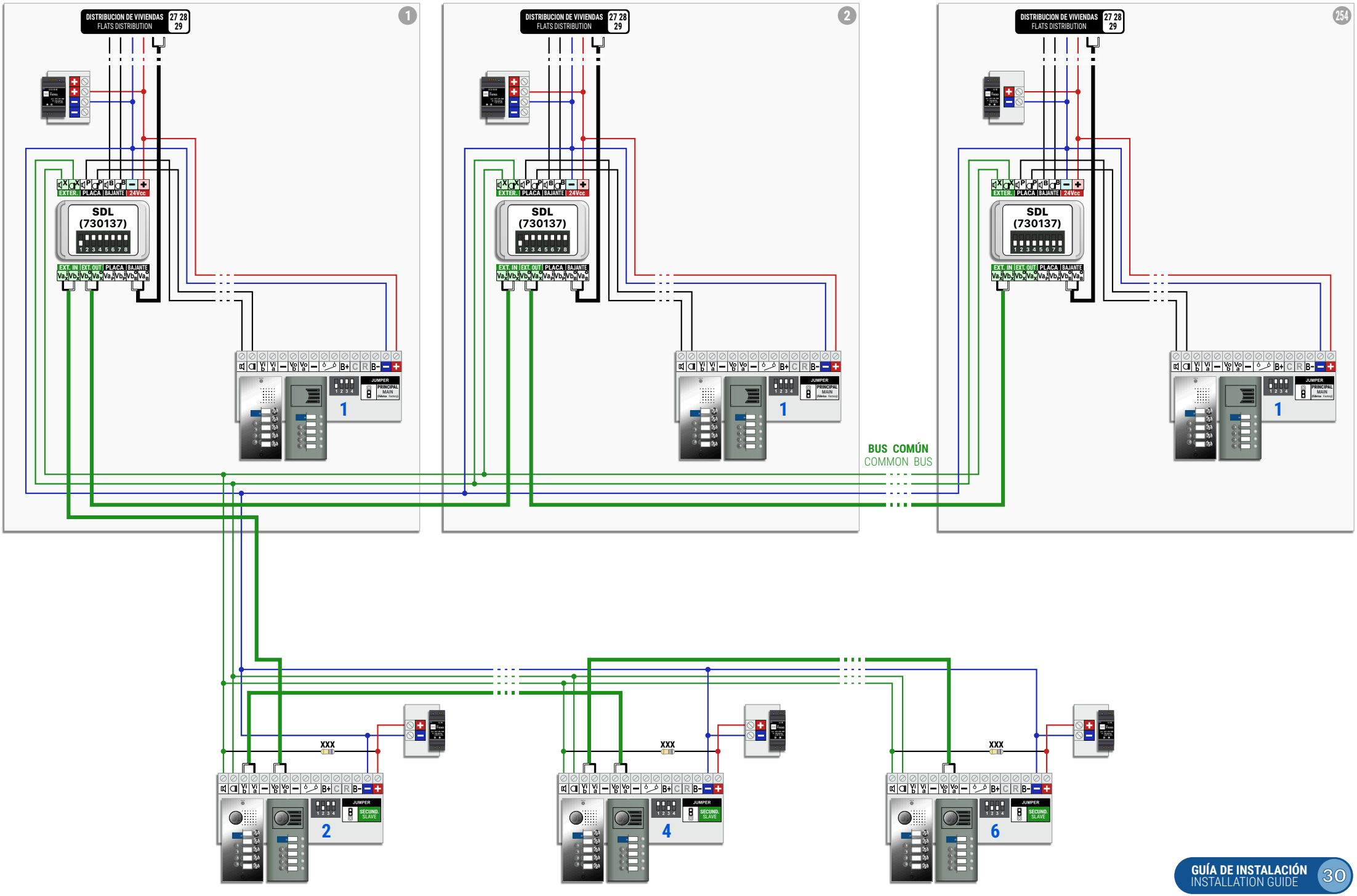

3 - 15 ACCESOS COMUNES Y HASTA 254 EDIFICIOS (EDIFICIO CON MULTI-ACCESO - SERIE)

3 - 15 COMMON ACCESSES AND UP TO 254 BUILDINGS (BUILDING WITH MULTI-ACCESS - SERIAL)

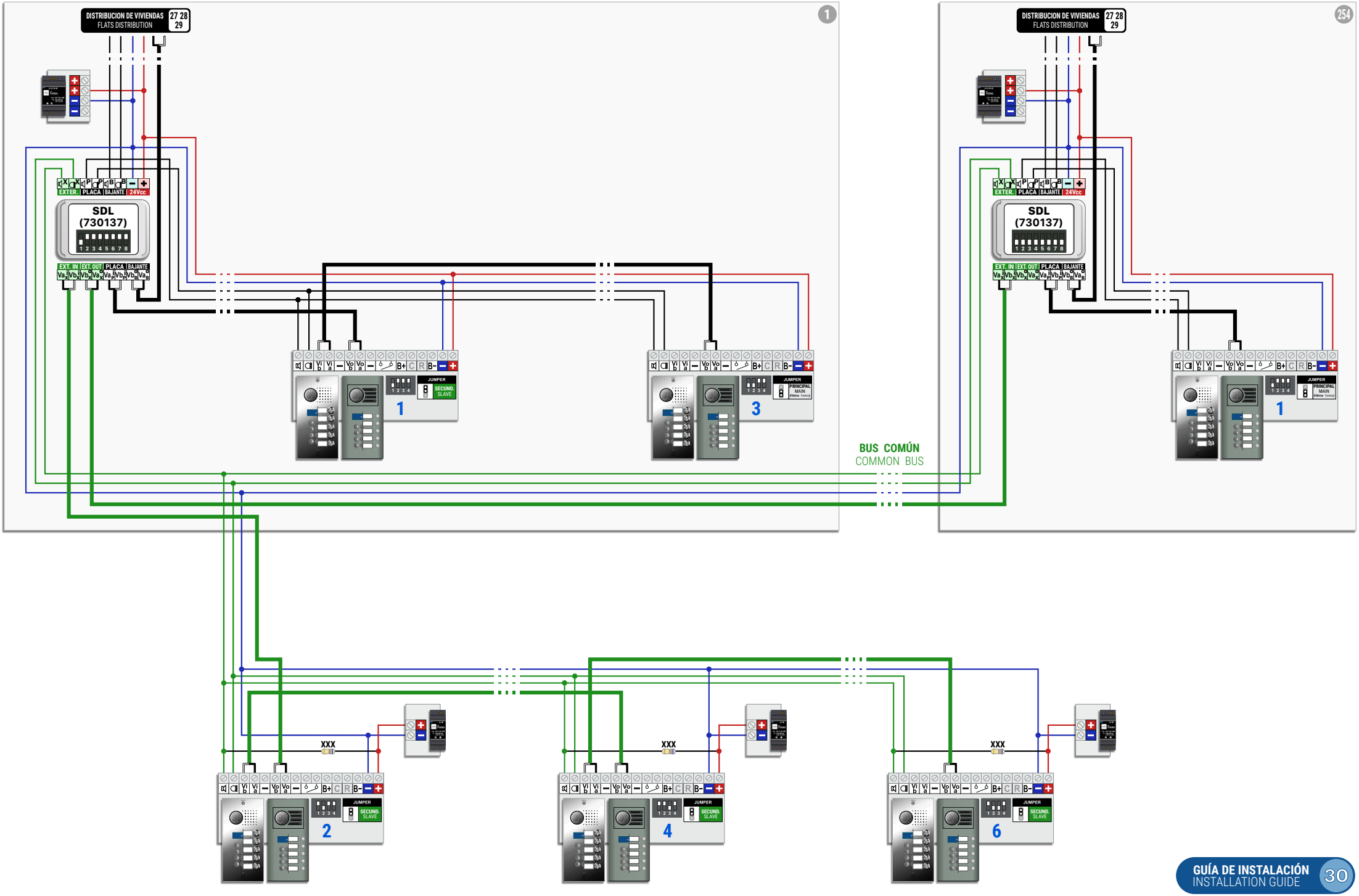

3 - 15 ACCESOS COMUNES Y HASTA 254 EDIFICIOS (EDIFICIO CON MULTI-ACCESO - ESTRELLA)

3 - 15 COMMON ACCESSES AND UP TO 254 BUILDINGS (BUILDING WITH MULTI-ACCESS - STAR)

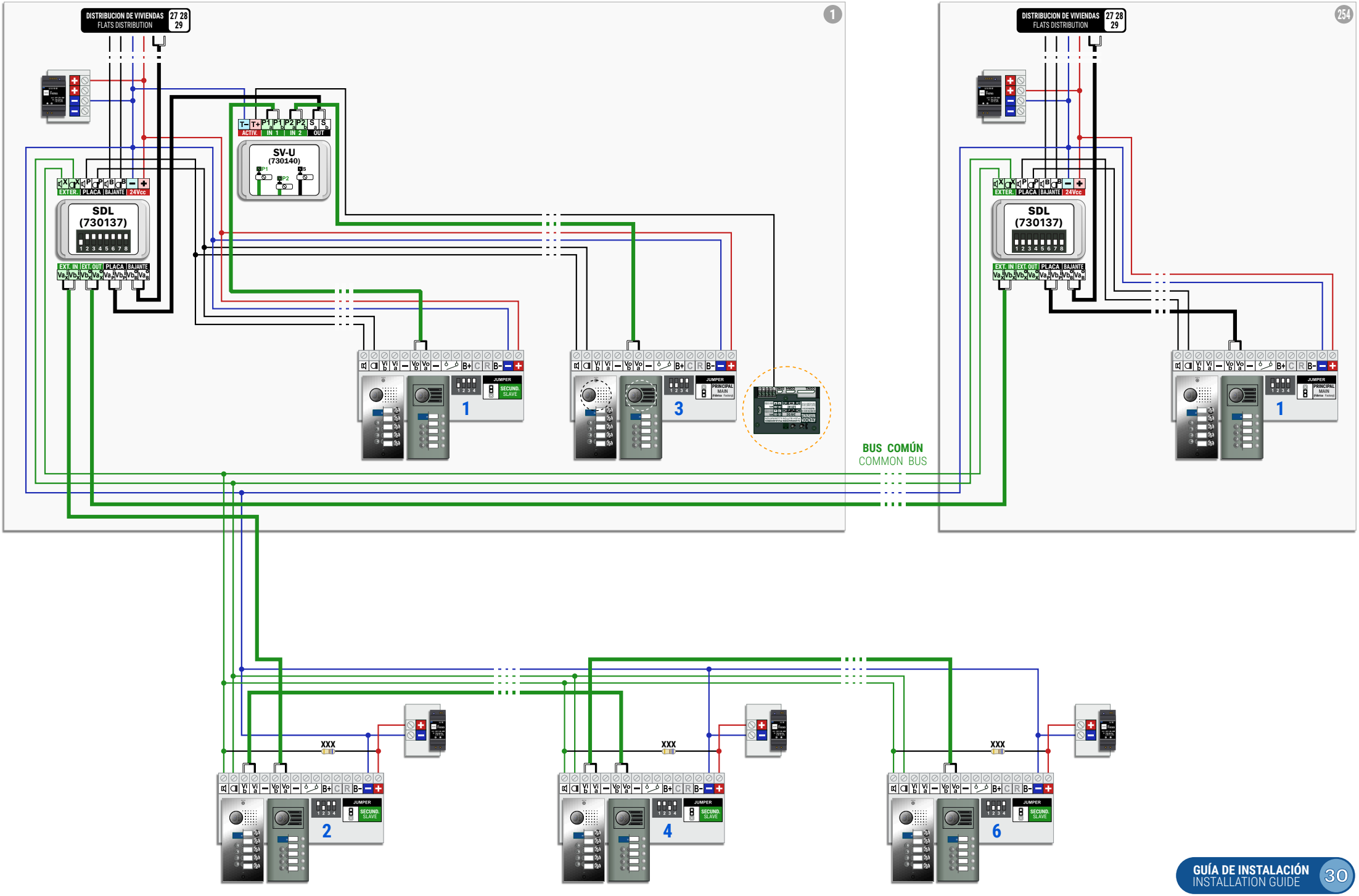

1 ACCESO -- MULTI-VIVIENDA + CCI
1 ACCESS -- MULTI-FLAT + CCI

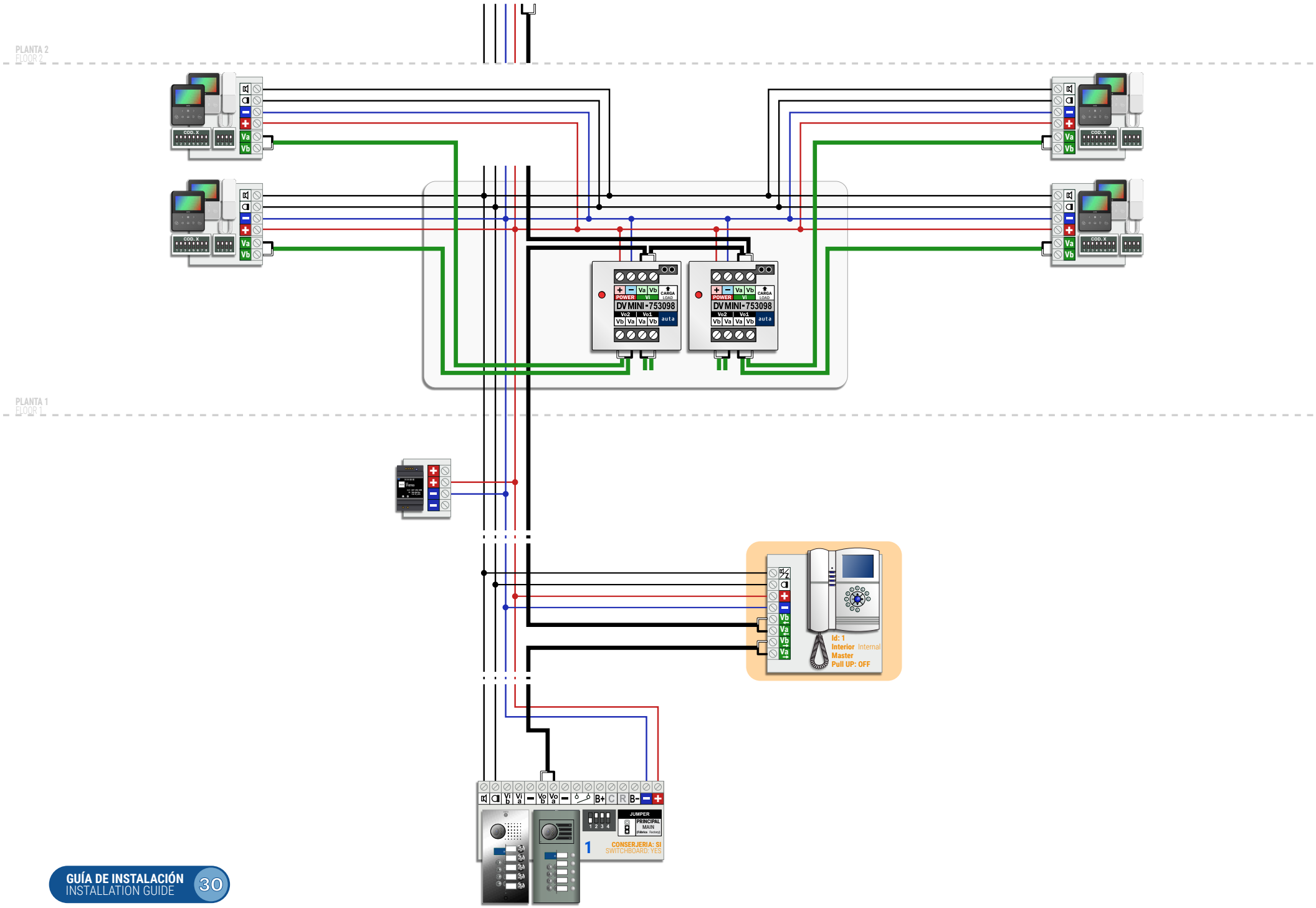

1 ACCESO COMÚN Y HASTA 254 EDIFICIOS + CCI (DISTRIBUCIÓN EN ESTRELLA)

1 COMMON ACCESS AND UP TO 254 BUILDINGS + CCI (STAR DISTRIBUTION)

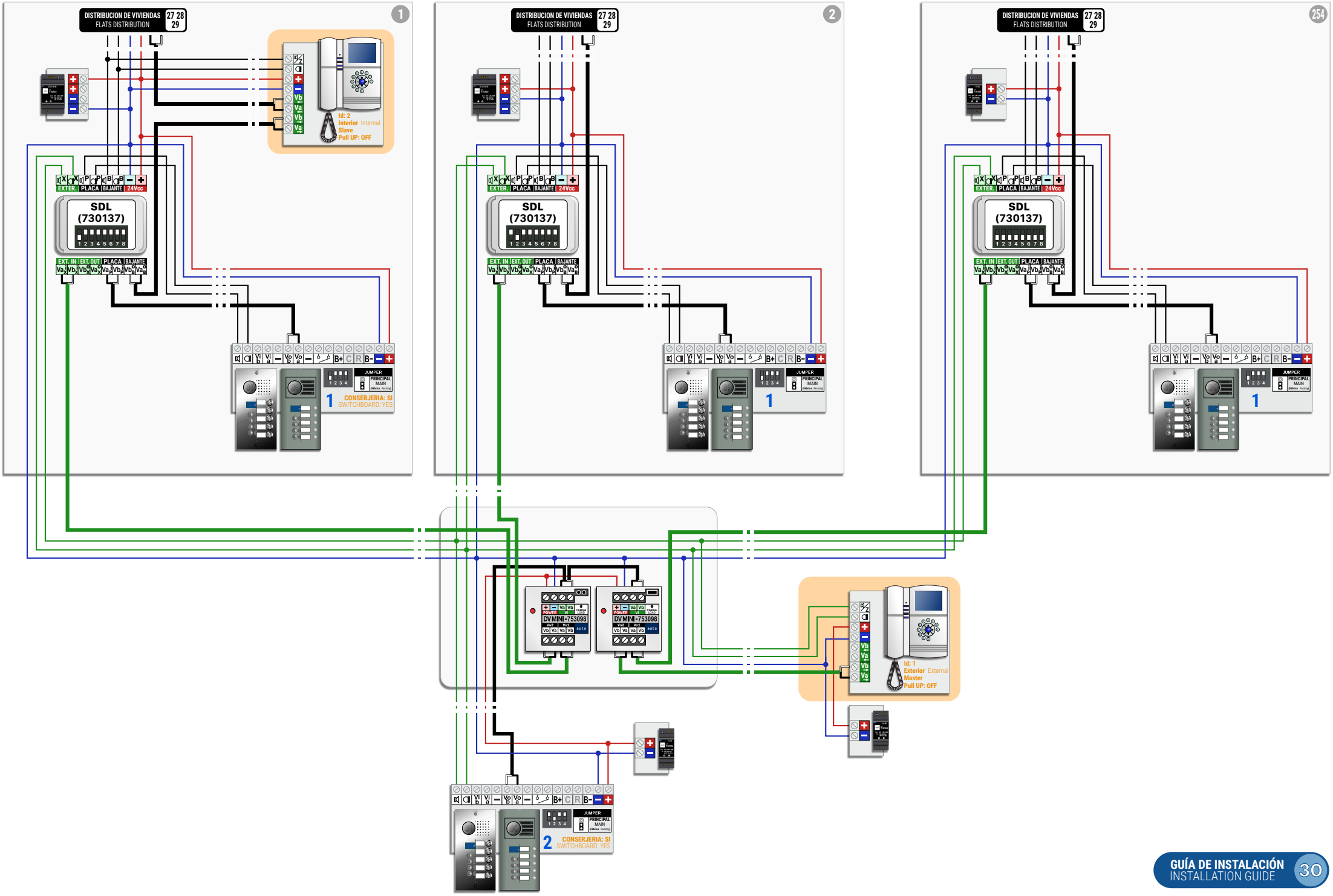

MULTI-ACCESO + CCI (HASTA 15) (CONEXION EN ESTRELLA)

MULTI-ACCESS + CCI (UP TO 15) (STAR CONNECTION)

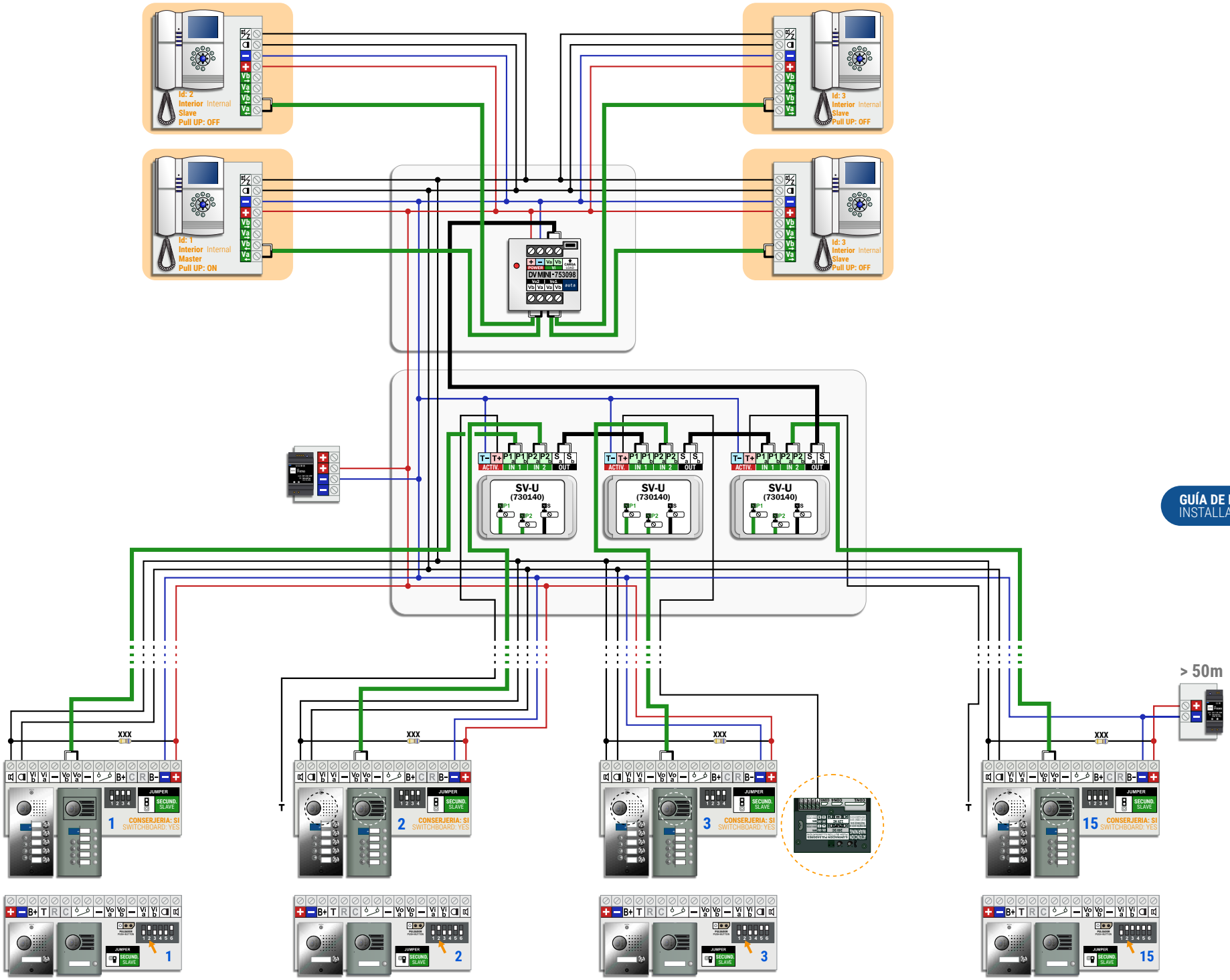

CCI (HASTA 15) + MULTI-VIVIENDA
CCI (UP TO 15) + MULTI-FLAT

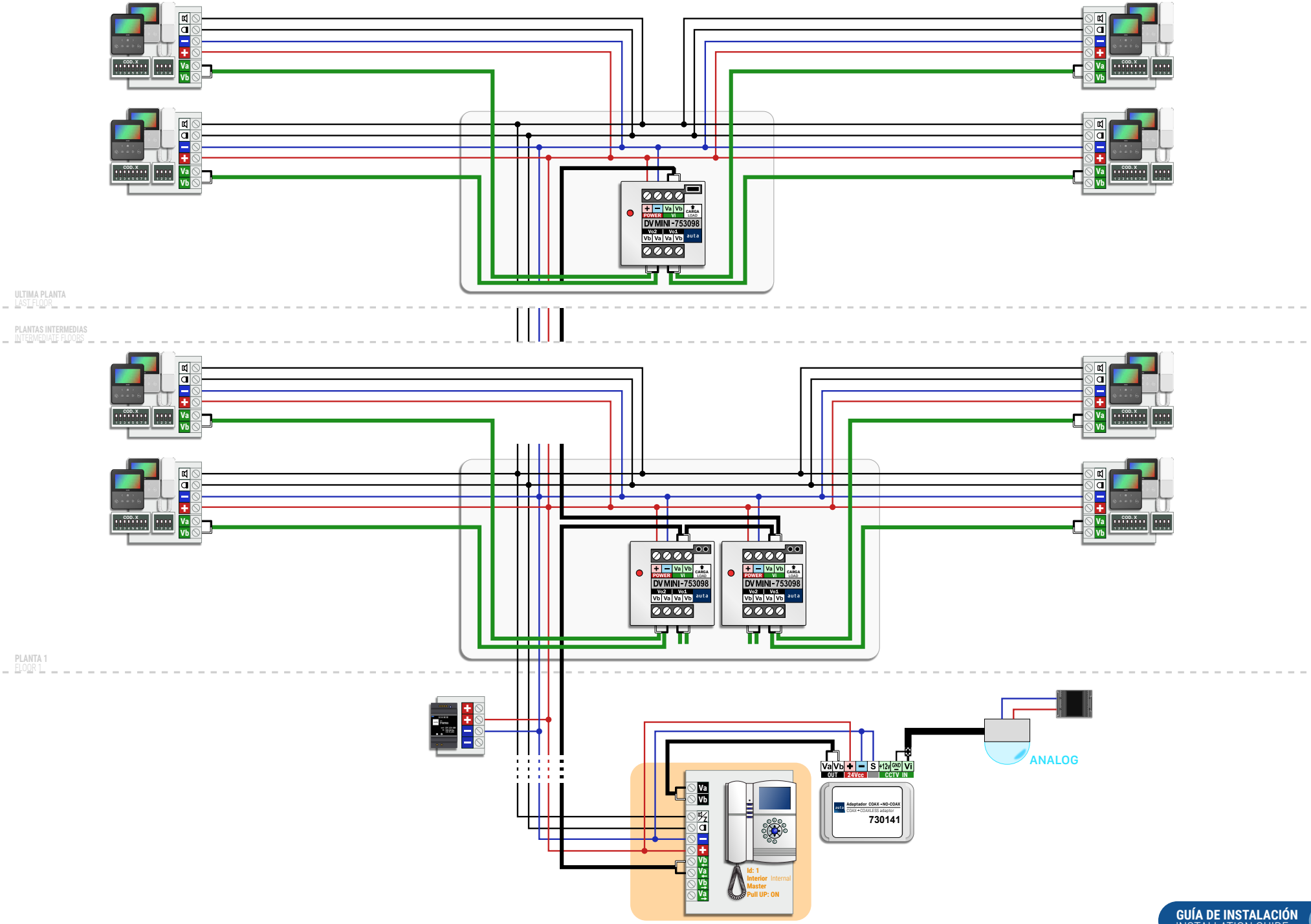

DISTRIBUCIÓN POR PLANTA
FLOOR DISTRIBUTION

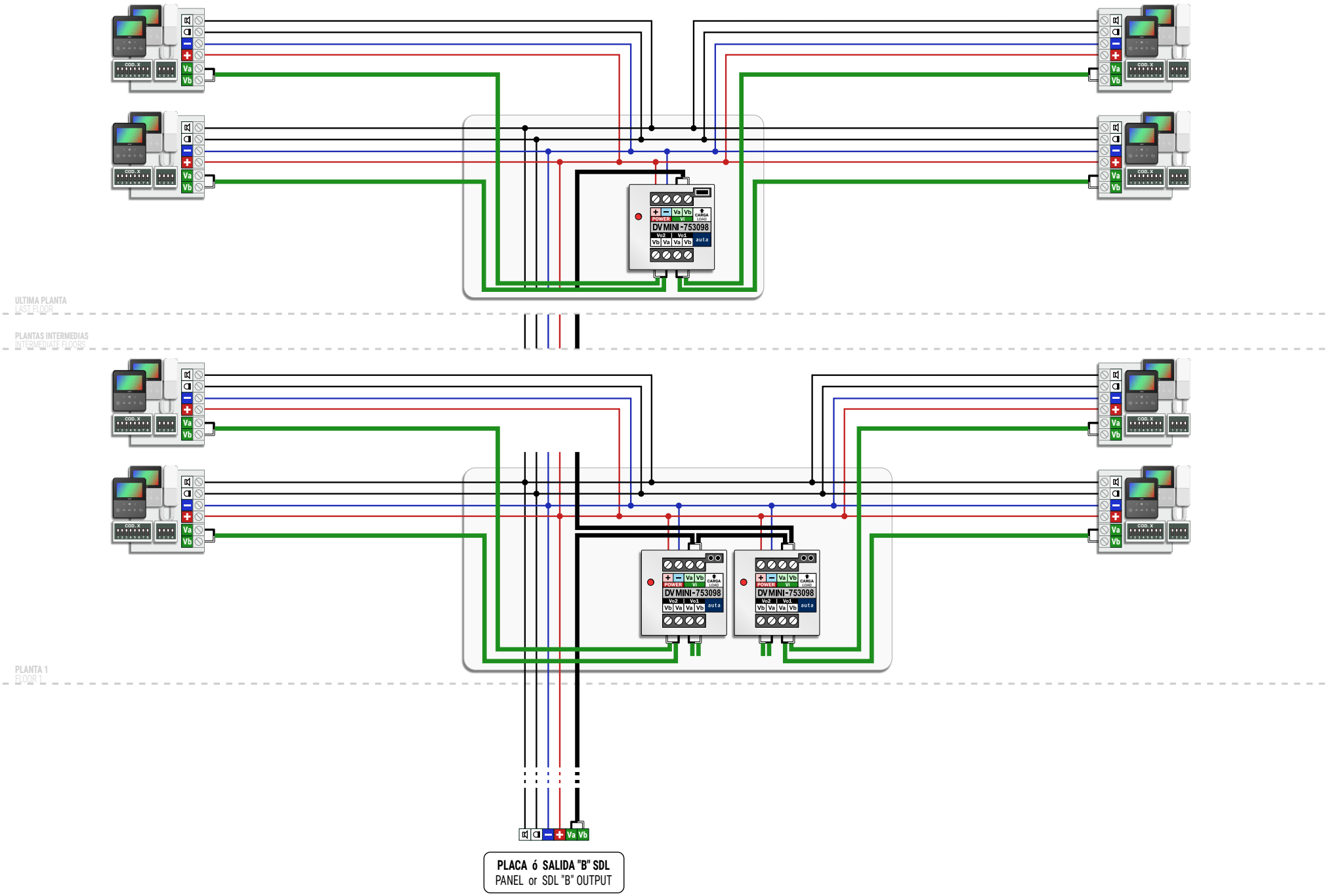

DISTRIBUCIÓN EN SERIE
SERIAL DISTRIBUTION

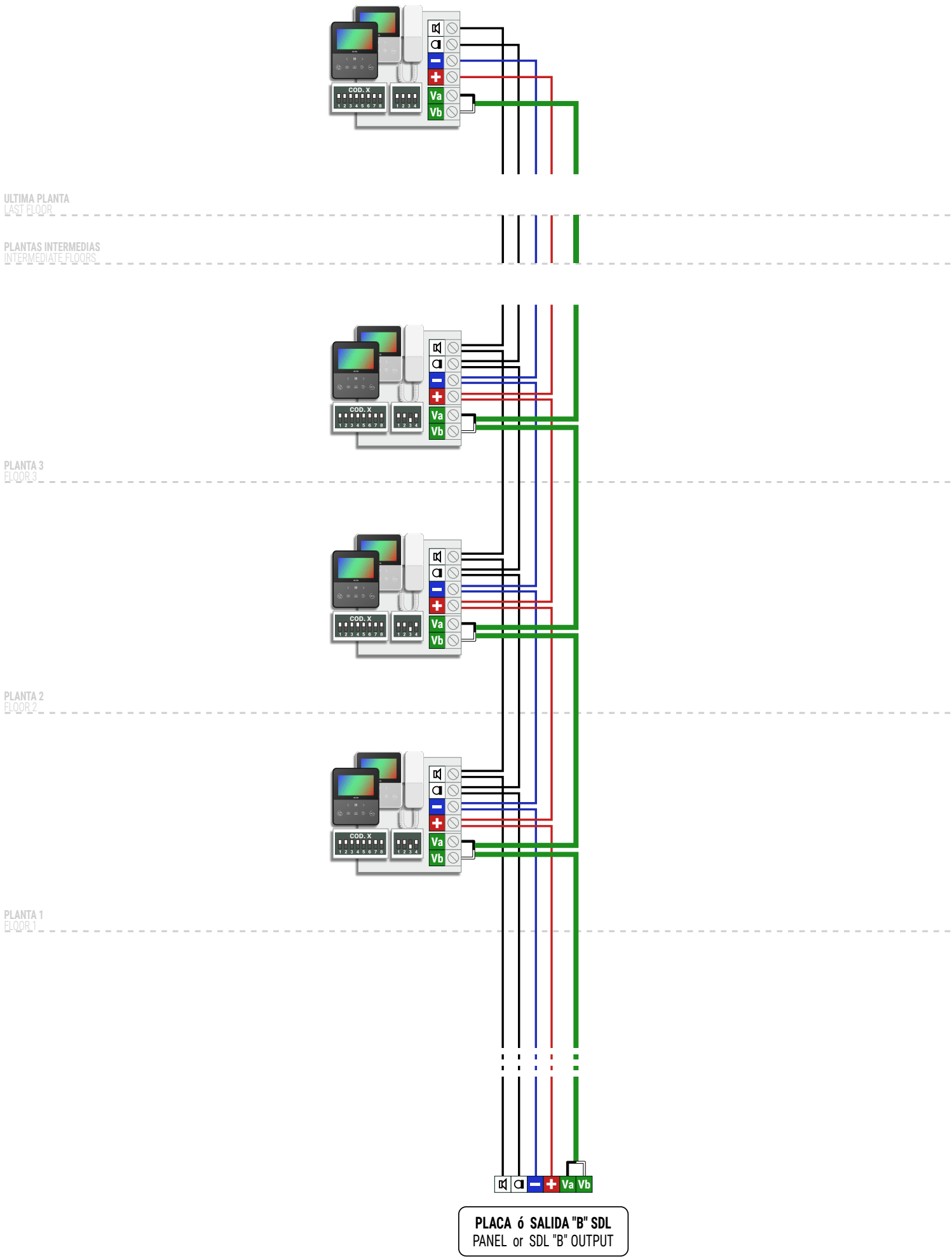

DISTRIBUCIÓN MIXTA
MIXED DISTRIBUCTION

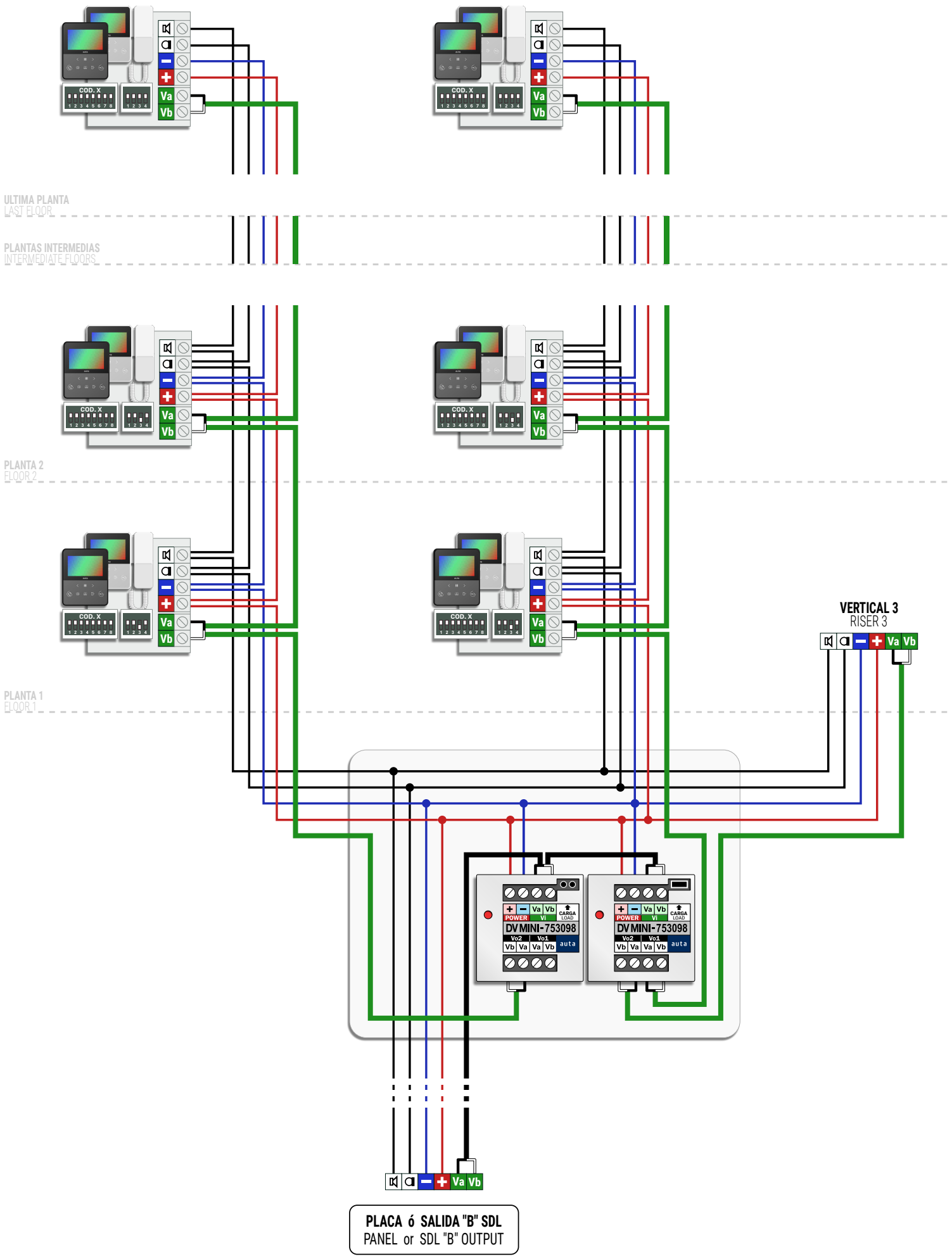

Nº MÁXIMO DE ELEMENTOS MAX. NUMBER OF ELEMENTS

ELEMENTOS UNITS	ALV-1.5A (715303)	ALV-2.5A (715703)
	20 / 50	40 / 100
LLAMADA SIMULTANEA SIMULTANEOUS CALL	3	5

SECCIONES RECOMENDADAS RECOMMENDED SECTIONS

SECCIONES WIRING SECTIONS	HASTA 100m UP TO 100m	HASTA 200m UP TO 200m
+ −	1mm AWG17	1.5mm AWG15
	0.5mm AWG20	1mm AWG17
Va Vb	2 x 0.22mm AWG22	

EL CABLEADO NO DEBE PASAR CERCA DE LA LINEA ELÉCTRICA
WIRING MUST NOT BE RUN CLOSE TO THE ELECTRICAL LINE

CAT 5/6/FTP	AUTA
	+
	−
	Va
	Vb
100% COBRE	100% COPPER

NO DUPLICAR CABLES Va Vb
DON'T DUPLICATE WIRES Va Vb

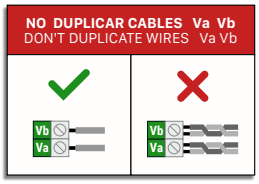

CONFIGURACIÓN DE VIDEO VIDEO CONFIGURATION

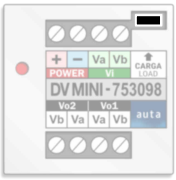

QUITAR EL JUMPER DE CARGA EN TODOS LOS DISTRIBUIDORES DE LA MISMA LINEA EXCEPTO EN EL ÚLTIMO.

REMOVE THE LOAD JUMPER IN ALL VIDEO DISTRIBUTORS OF THE SAME LINE EXCEPT IN THE LAST ONE.

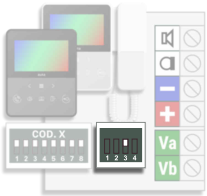

EN SISTEMAS CON DISTRIBUCION EN CASCADA COLOCAR EL SWITCH 3 ABAJO (OFF) EN TODOS LOS MONITORES DE LA MISMA LINEA EXCEPTO EN EL ÚLTIMO.

AT SYSTEMS WITH SERIAL DISTRIBUTION SET THE SWITCH 3 DOWN (OFF) IN ALL MONITORS OF THE SAME LINE EXCEPT IN THE LAST ONE.

GESTIÓN DE ABREPUERTAS DOOR OPENER MANAGEMENT

GESTIÓN ABREPUERTAS 12VCA
MANAGEMENT OF 12VAC DOOR OPENER

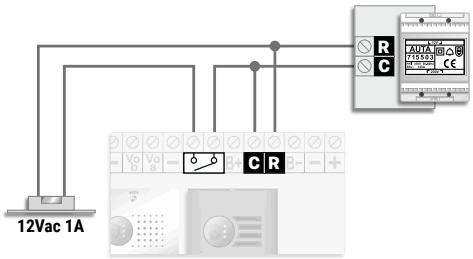

GESTIÓN ABREPUERTAS 24VCC
MANAGEMENT OF 24VDC DOOR OPENER

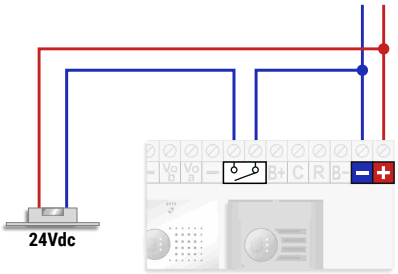

VALOR DE RESIS. MULTI-ACCESO VALOUR OF MULTI-ACCESS RESIS.

RESIS. MULTI-ACC. XXX	
3x (1K8)	9x (6K8)
4x (2K7)	10x (6K8)
5x (3K3)	11x (8K2)
6x (3K9)	12x (8K2)
7x (4K7)	13x (8K2)
8x (5K6)	14x (10K)

SISTEMA VISUALTECH 3H

3W VISUALTECH SYSTEM

AUDIO

auta

Bringing people together

INSTALACIONES CON PLACA S1
SYSTEMS WITH S1 PANEL

1 Acceso 1 Access

1 Teléfono 1
1 Handset

1 Teléfono PRINCIPAL + EXTENSIONES 2
1 MAIN Handset + EXTENSIONS

Multi-Acceso Multi-Access

2 Accesos. 1 Teléfono PRINCIPAL + EXTENSIONES 3
2 Accesses. 1 MAIN Handset + EXTENSIONS

Multi-Acceso. 1 Teléfono PRINCIPAL + EXTENSIONES 4
Multi-Access. 1 MAIN Handset + EXTENSIONS

INSTALACIONES MULTI-VIVIENDA
SYSTEMS WITH MULTI-FLAT

1 Acceso 1 Access

Multi-Vivienda 5
Multi-Flat

Multi-Acceso Multi-Access

2 Accesos. Multi-Vivienda 6
2 Accesses. Multi-Flat

Multi-Acceso. Multi-Vivienda 7
Multi-Access. Multi-Flat

INSTALACIONES MULTI-EDIFICIO
SYSTEMS WITH MULTI-BUILDING

1 Acceso Común y hasta 63 Edificios 8
1 Common access and up to 63 Buildings

2 Accesos Comunes y hasta 63 Edificios 9
2 Common accesses and up to 63 Buildings

Multi-Accesos Comunes y hasta 63 Edificios (Edificio SIN placa) 10
Common multi-accesses and up to 63 Buildings (Building WITHOUT panel)

Multi-Accesos Comunes y hasta 63 Edificios (Edificio con Multi-Acceso) 11
Common multi-accesses and up to 63 Buildings (Building with Multi-Access)

INSTALACIONES CON CENTRAL DE CONSERJERÍA CCI
SYSTEMS WITH CCI SWITCHBOARD

Edifico individual 12
Individual building

Sistemas MULTI-EDIFICIO 13
Systems with MULTI-BUILDING

Instalaciones especiales Special Installations

Multi-Acceso + CCI 14
Multi-Access + CCI

CCI + Multi-Vivienda 15
CCI + Multi-Flat

GUÍA DE INSTALACIÓN 16
INSTALLATION GUIDE

1 ACCESO (S1)
1 ACCESS (S1)

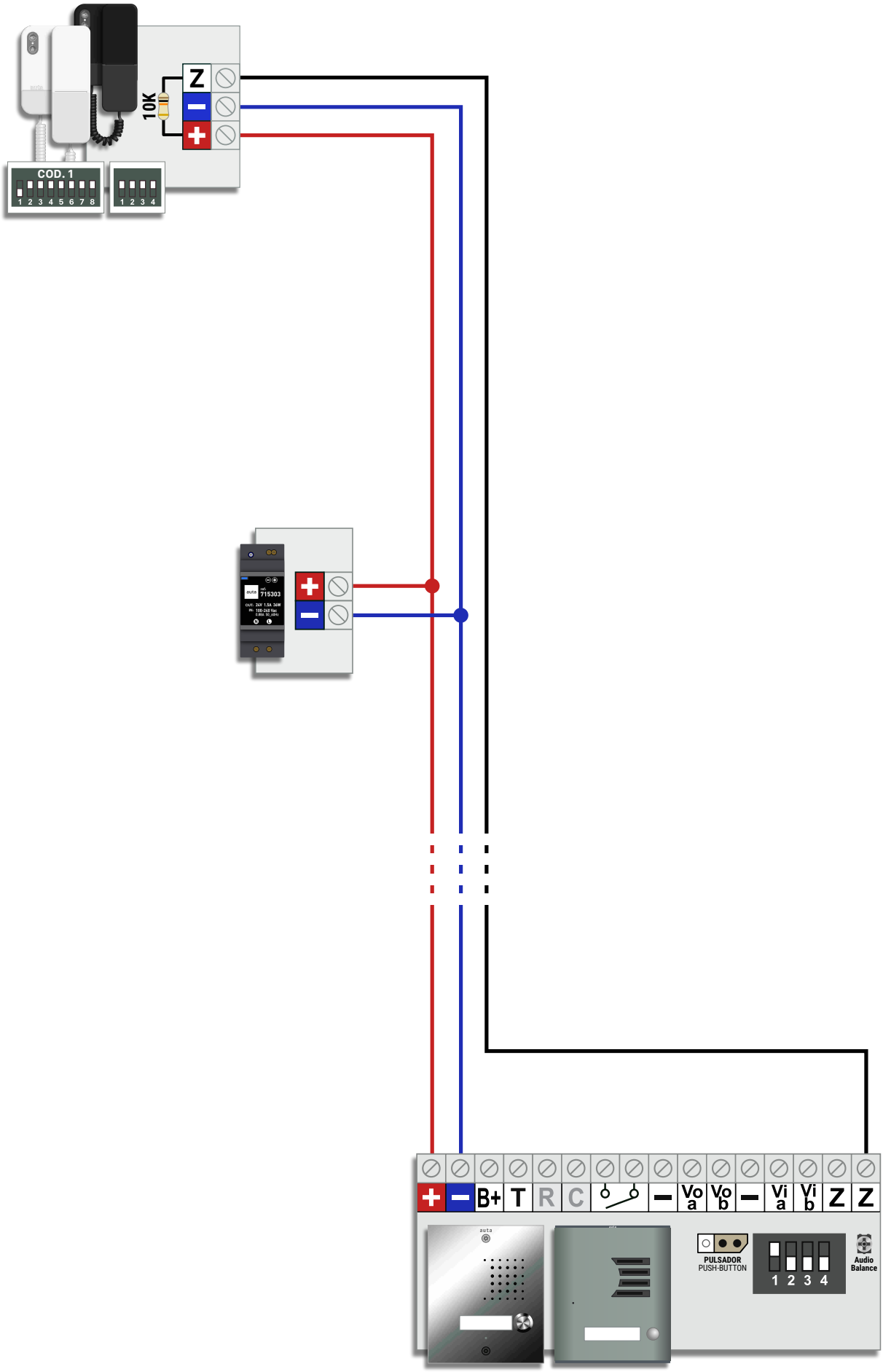

1 ACCESO (S1) -- TF. PRINCIPAL + EXTENSIONES
1 ACCESS (S1) -- MAIN PH. + EXTENSIONS

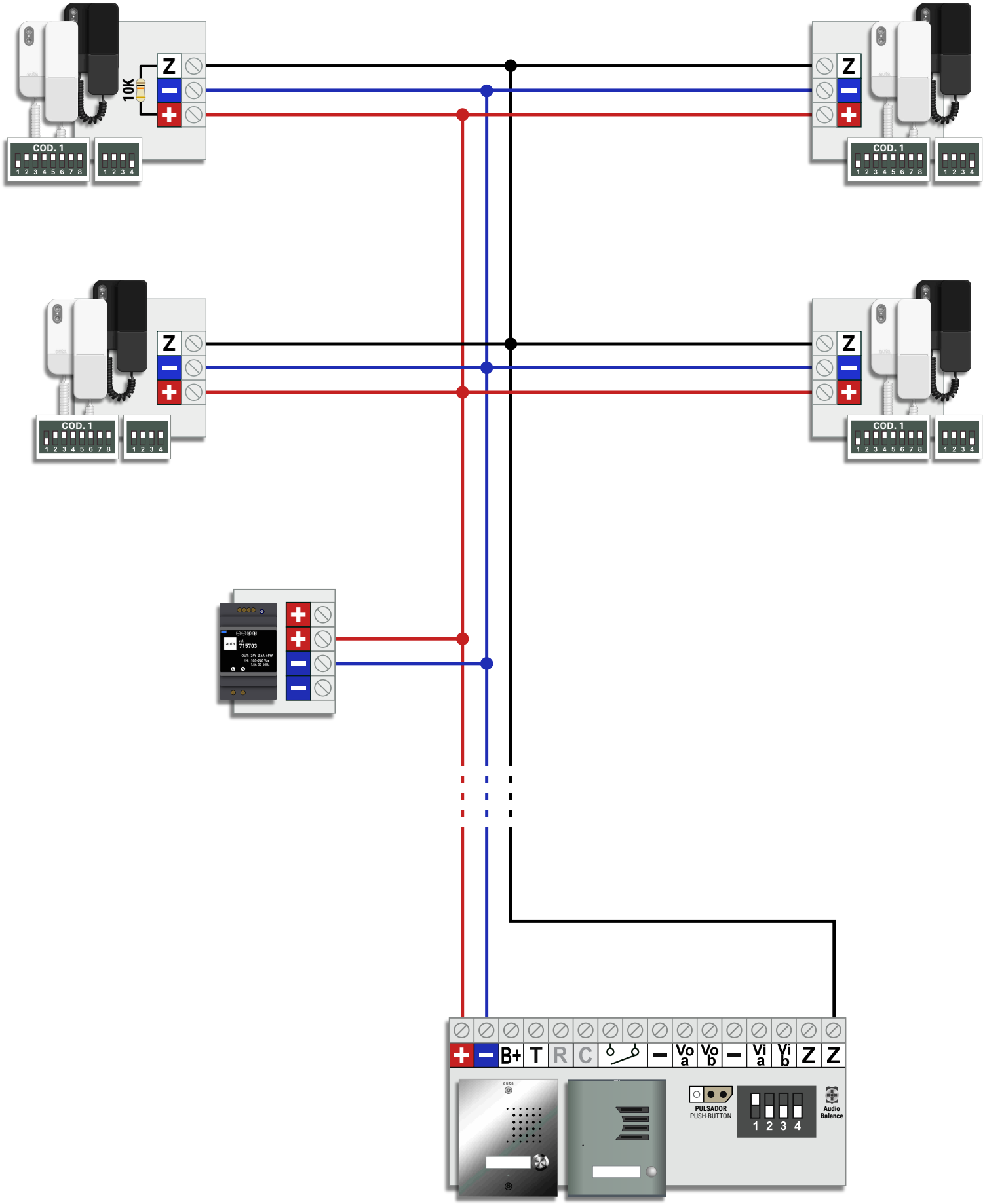

2 ACCESOS (S1) -- TF. PRINCIPAL + EXTENSIONES
2 ACCESSES (S1) -- MAIN PH. + EXTENSIONS

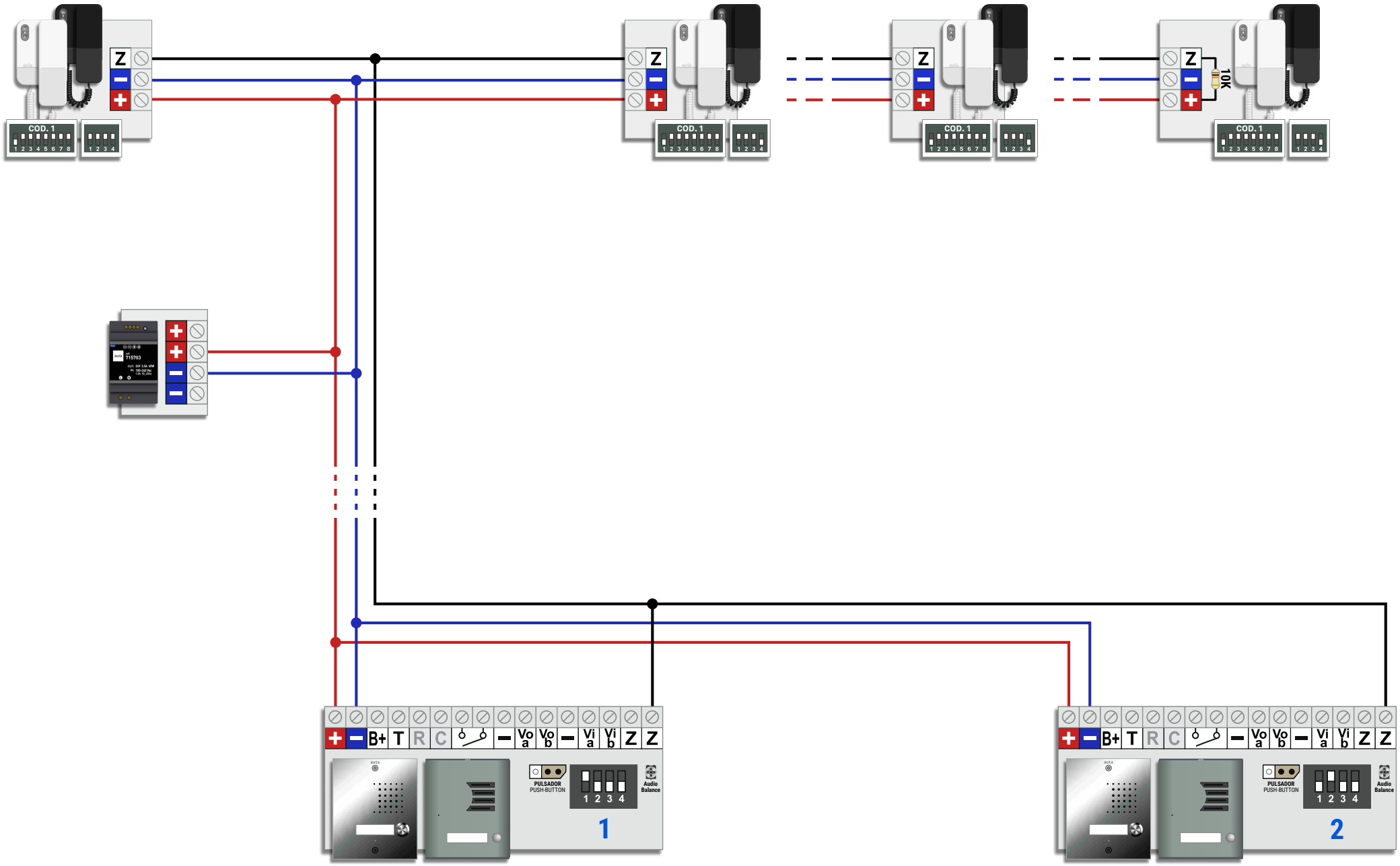

MULTI-ACCESO (S1) -- TF. PRINCIPAL + EXTENSIONES
MULTI-ACCESS (S1) -- MAIN PH. + EXTENSIONS

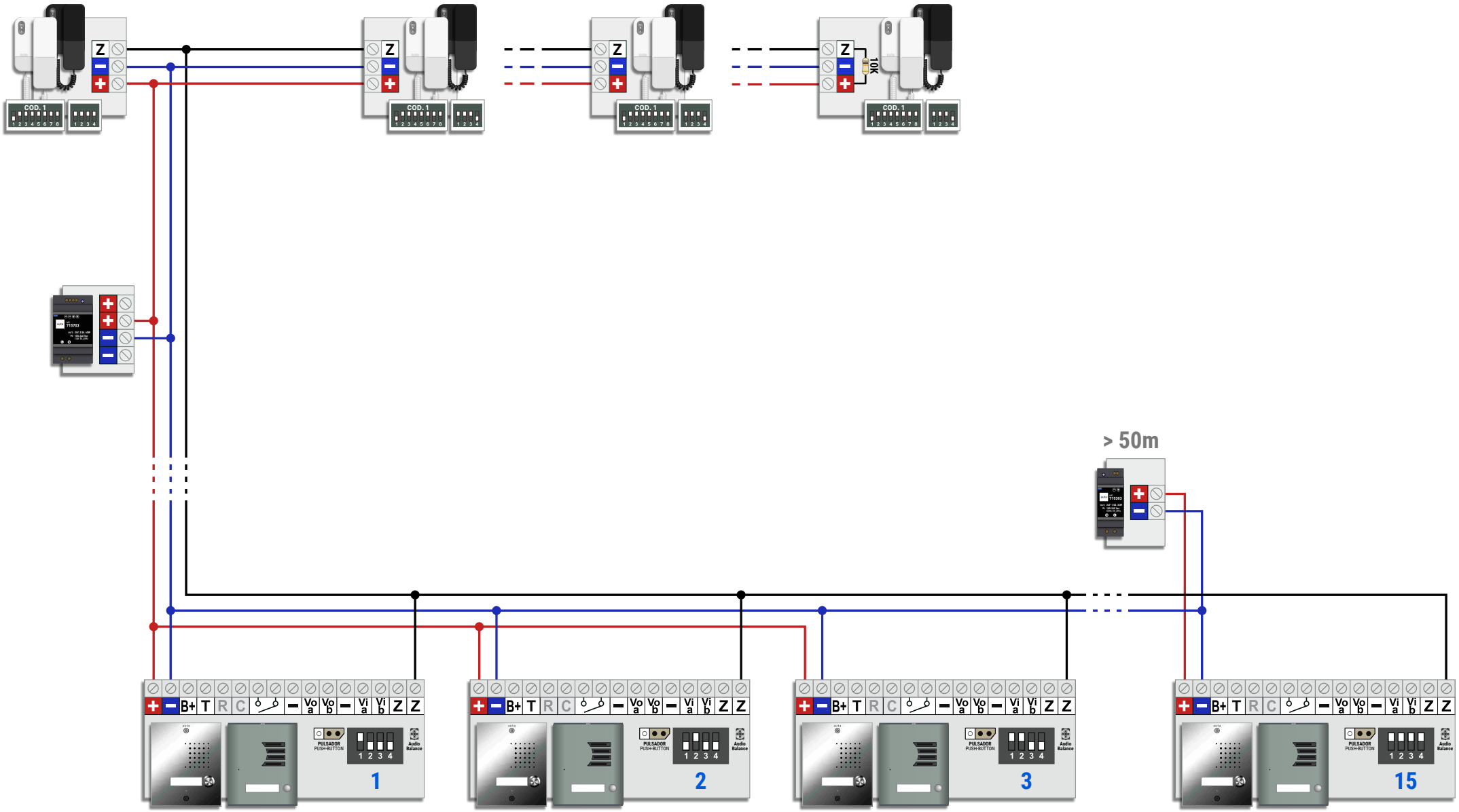

1 ACCESO -- MULTI-VIVIENDA
1 ACCESS -- MULTI-FLAT

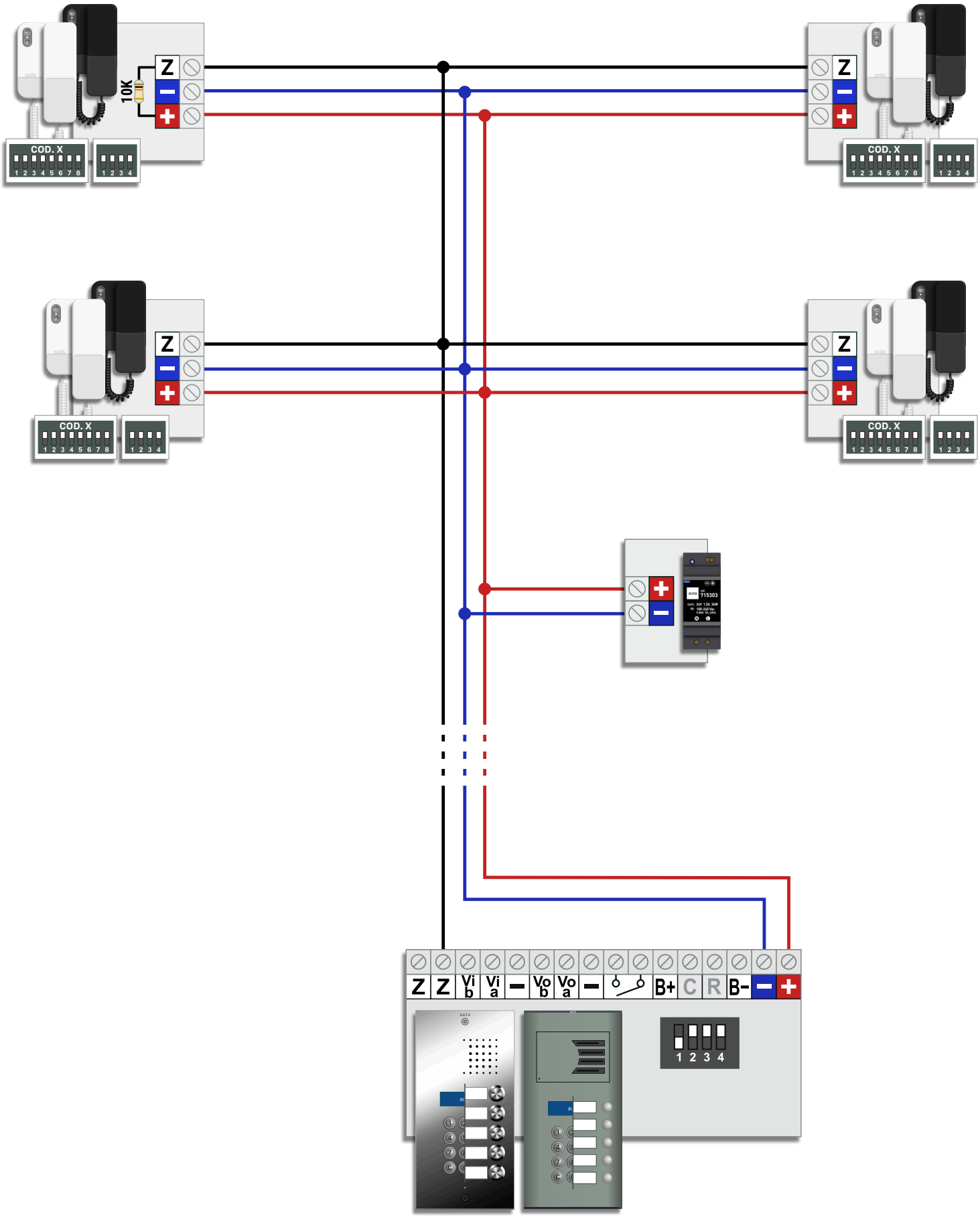

2 ACCESOS -- MULTI-VIVIENDA
2 ACCESSES -- MULTI-FLAT

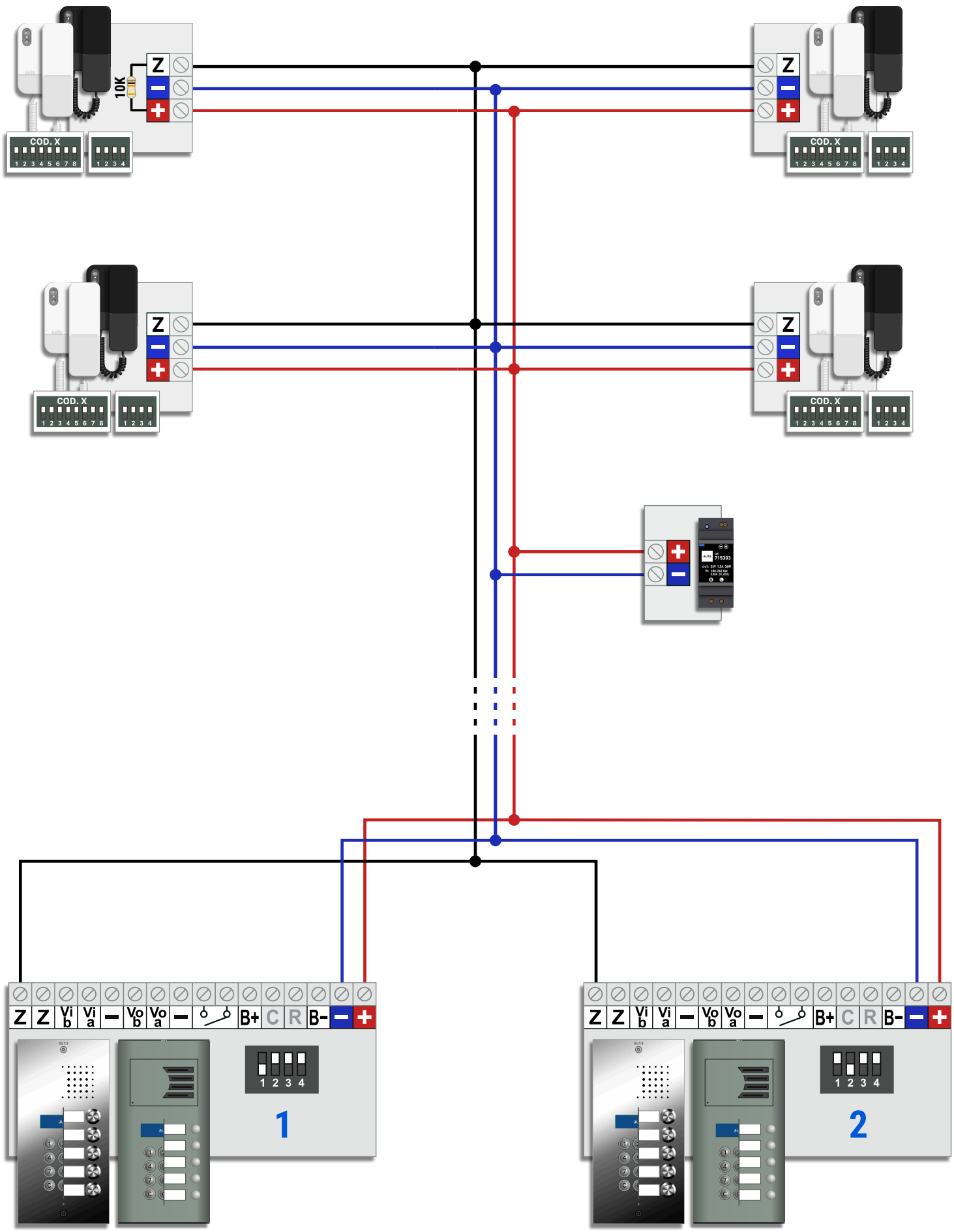

MULTI-ACCESO -- MULTI-VIVIENDA
MULTI-ACCESS -- MULTI-FLAT

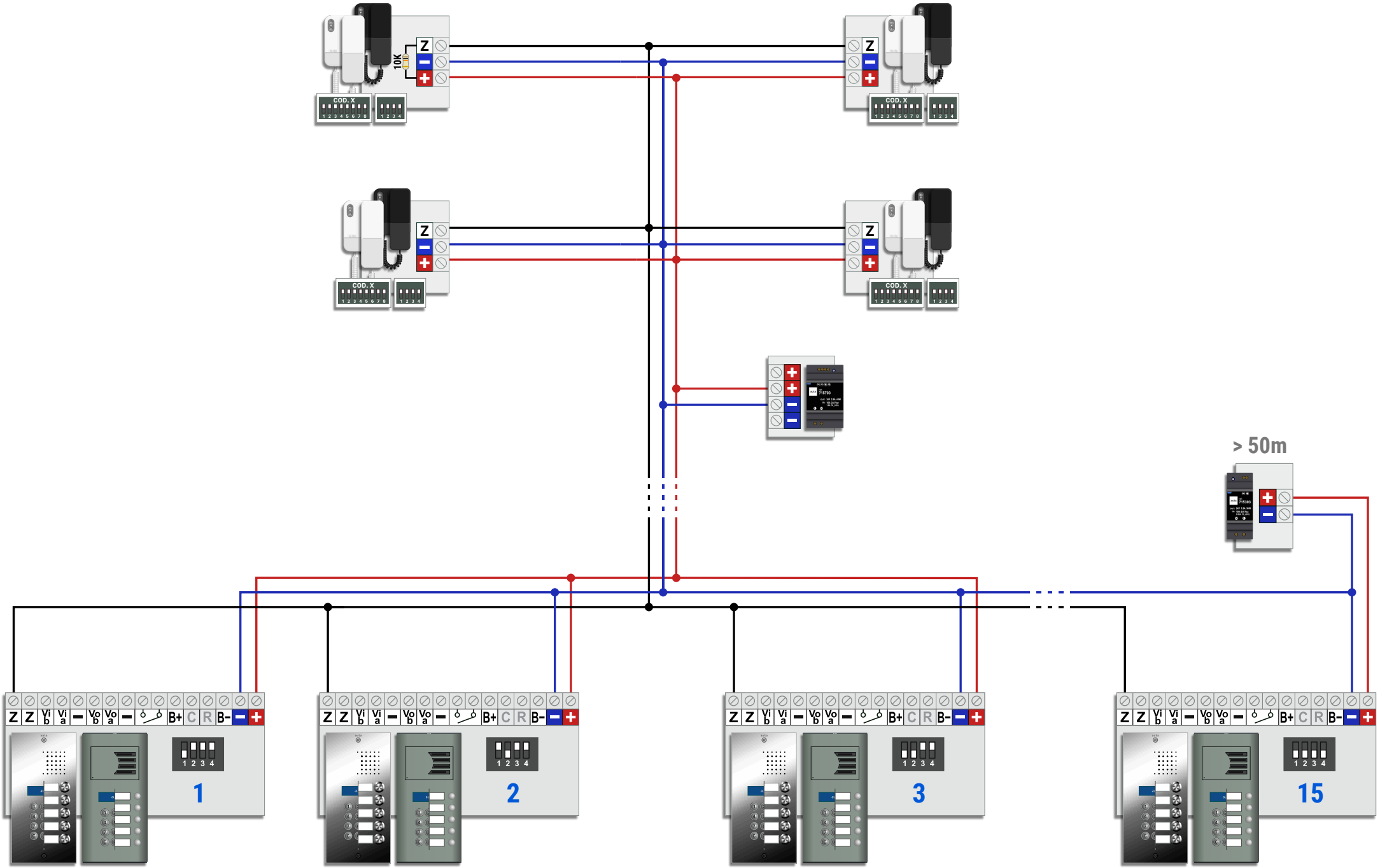

1 ACCESO COMÚN Y HASTA 63 EDIFICIOS
1 COMMON ACCESS AND UP TO 63 BUILDINGS

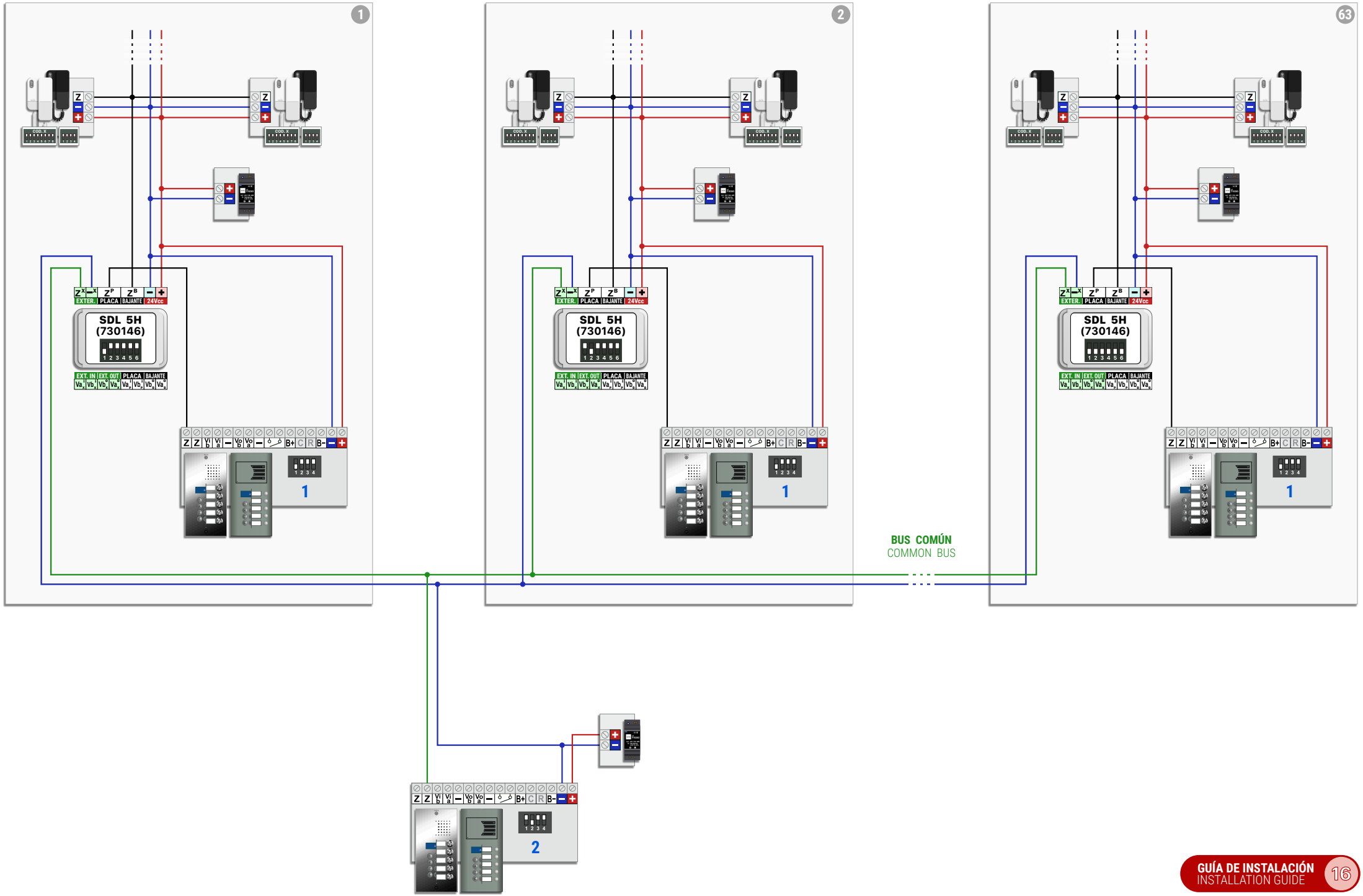

2 ACCESOS COMUNES Y HASTA 63 EDIFICIOS
2 COMMON ACCESSES AND UP TO 63 BUILDINGS

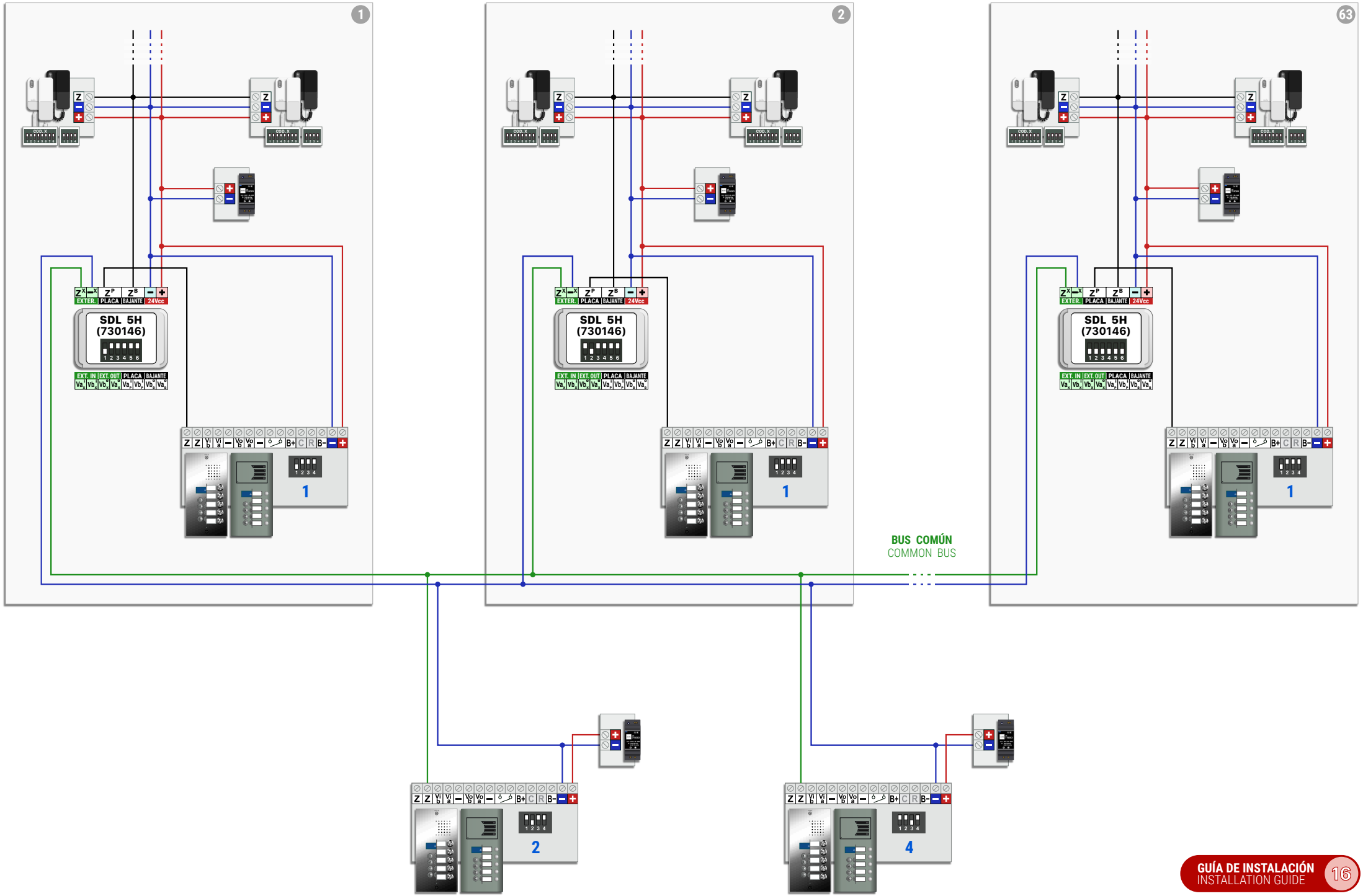

MULTI-ACCESOS COMUNES Y HASTA 63 EDIFICIOS (EDIFICIO SIN PLACA)
COMMON MULTI-ACCESSES AND UP TO 63 BUILDINGS (BUILDING WITHOUT PANEL)

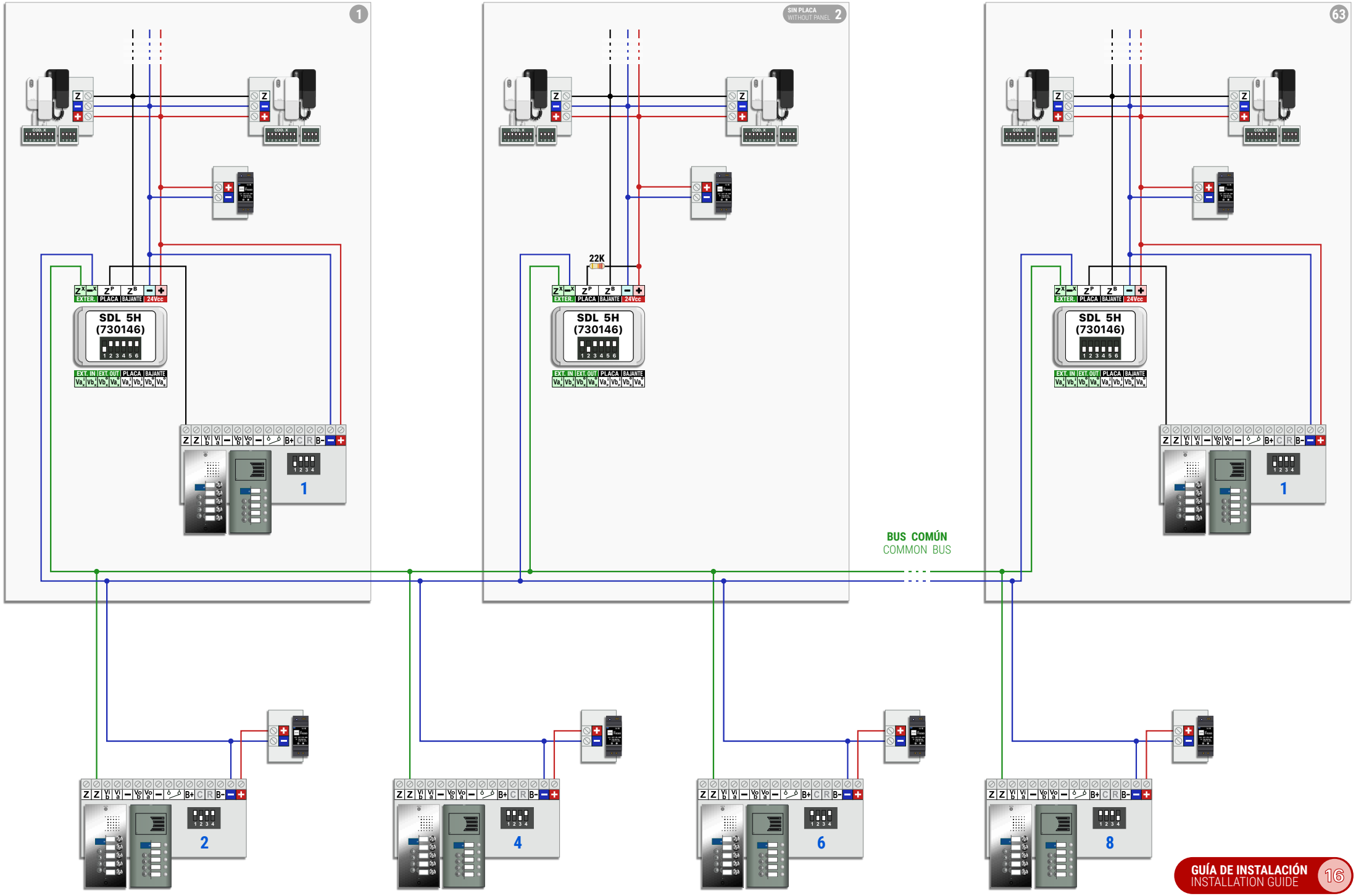

MULTI-ACCESOS COMUNES Y HASTA 63 EDIFICIOS (EDIFICIO CON MULTI-ACCESO)
COMMON MULTI-ACCESSES AND UP TO 63 BUILDINGS (BUILDING WITH MULTI-ACCESS)

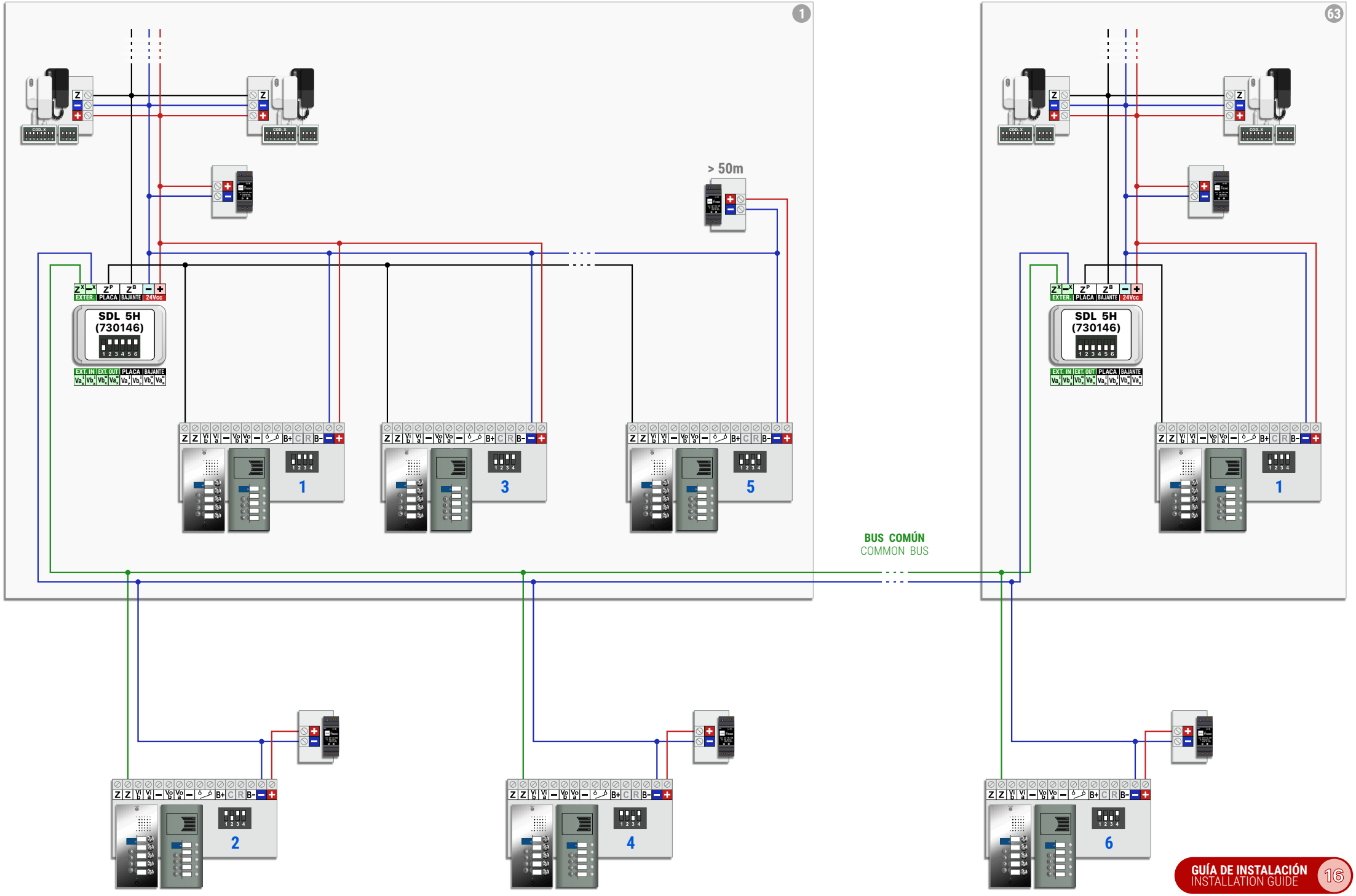

CCI -- 1 EDIFICIO
CCI -- 1 BUILDING

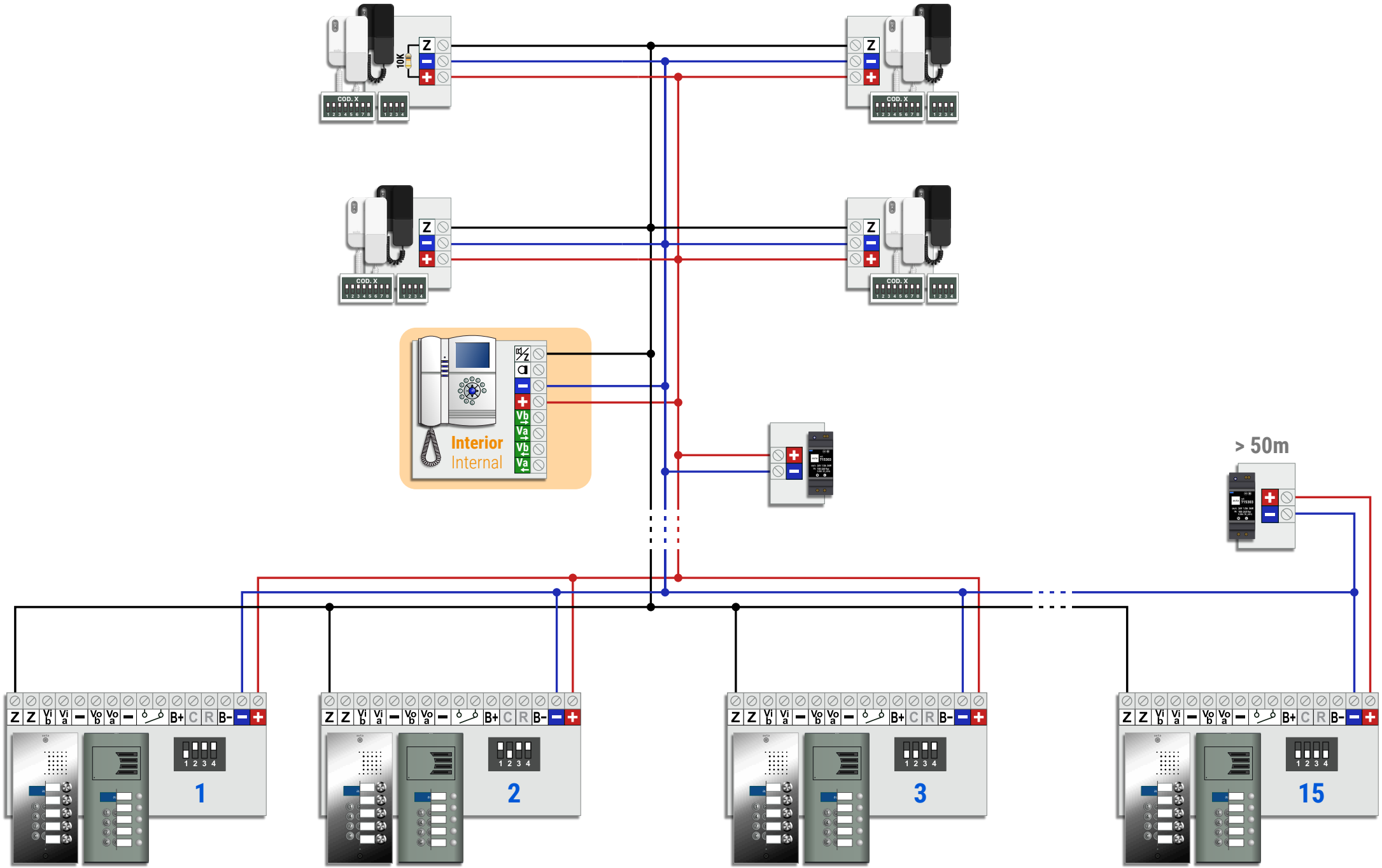

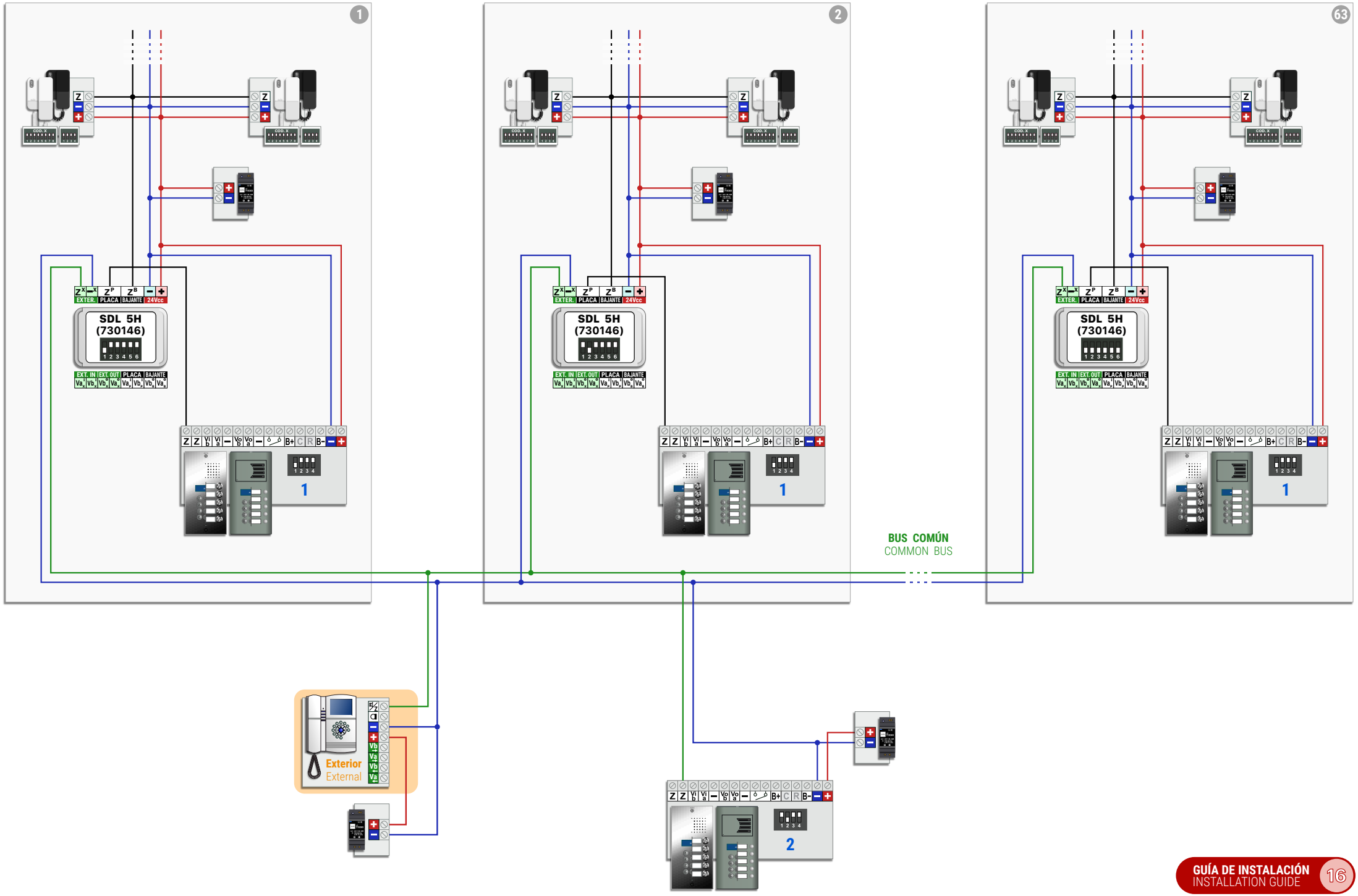
1
2
63
SDL 5H
(730146)
EXTER. PLACA BAJANTE 24Vcc
EXT. IN EXT. OUT PLACA BAJANTE
BUS COMÚN
COMMON BUS
Exterior
External

MULTI-ACCESO + CCI
MULTI-ACCESS + CCI

auta
Bringing people together

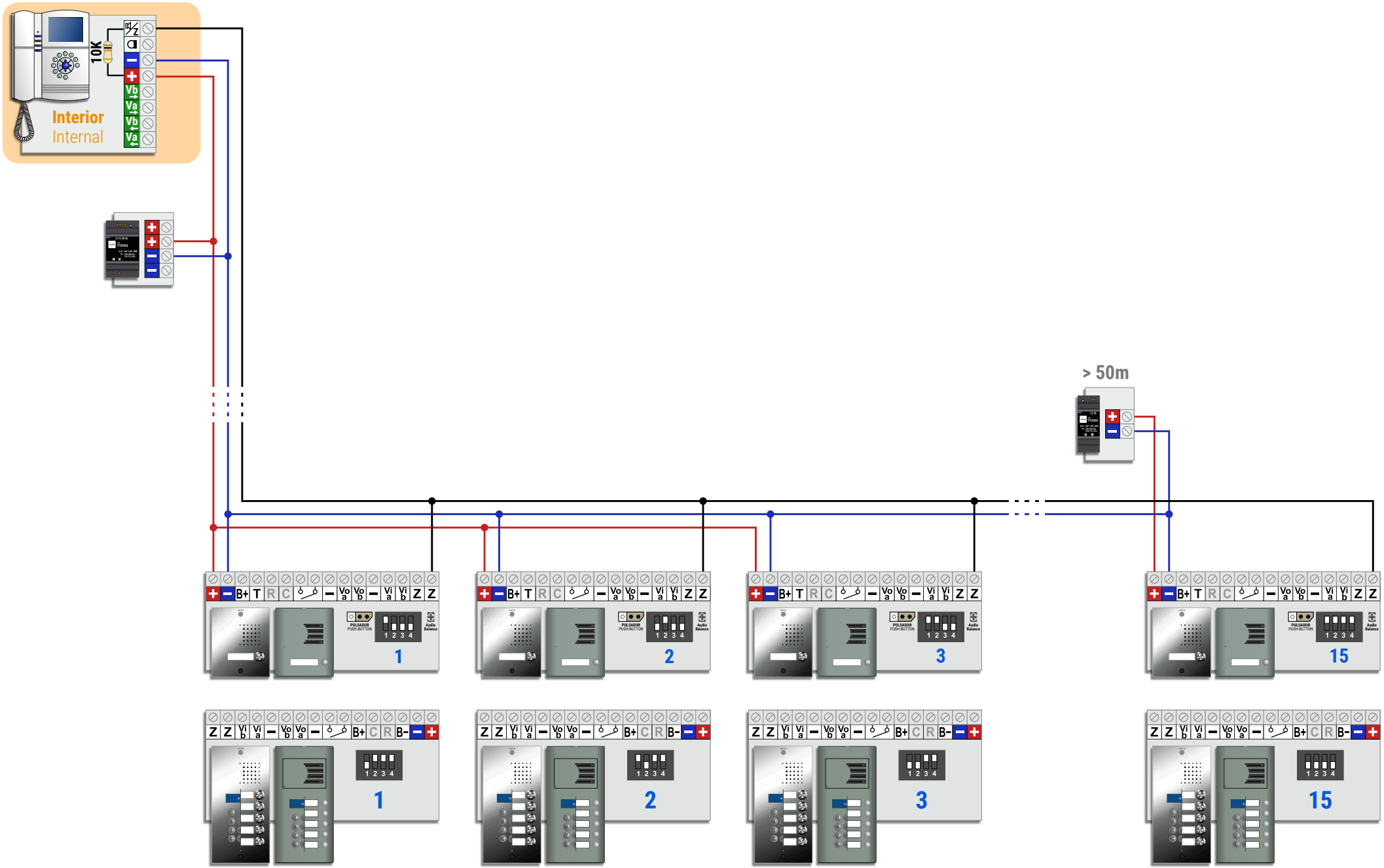

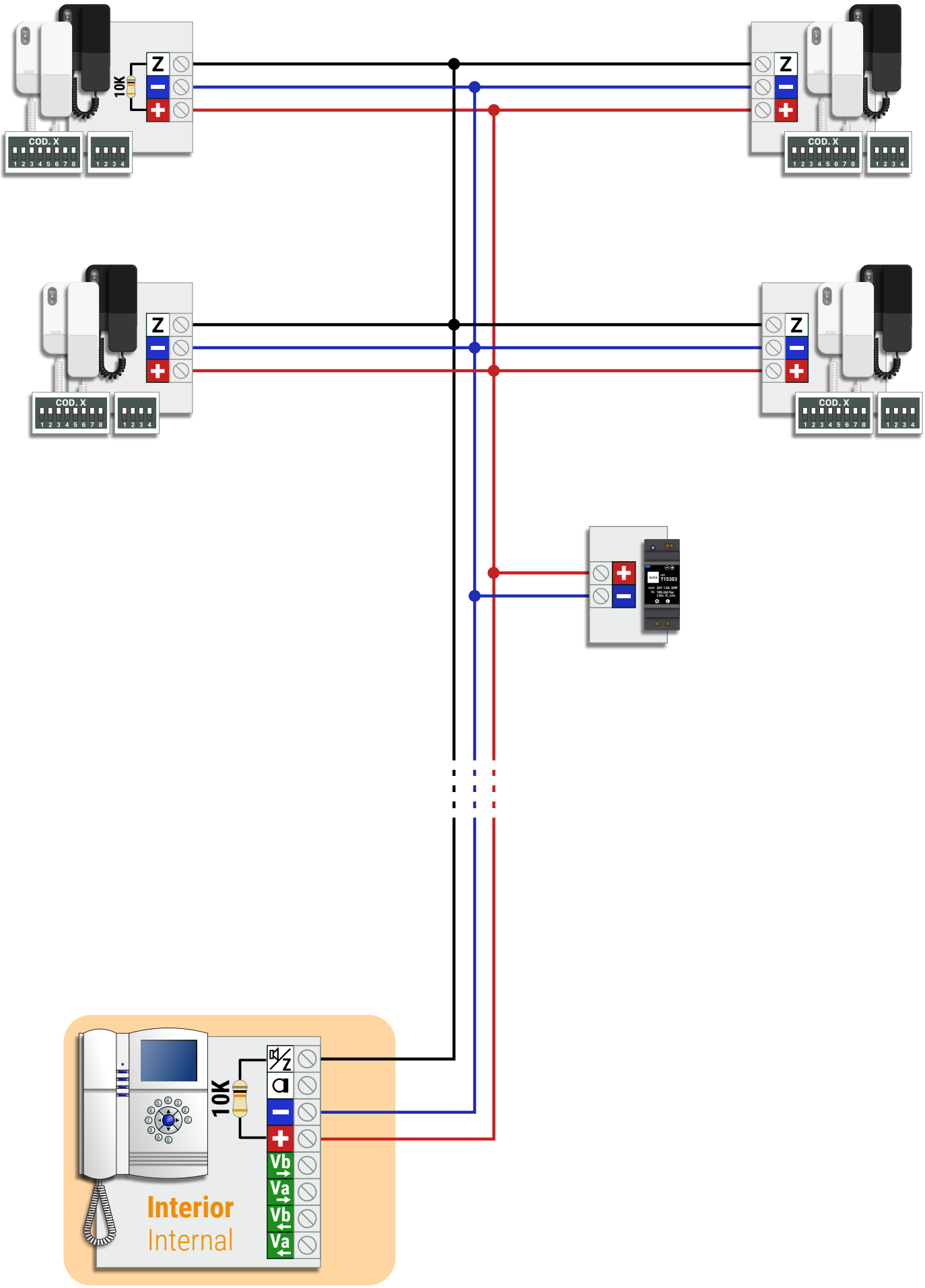
Z
10K
COD. X
1 2 3 4 5 6 7 8
1 2 3 4
Z
COD. X
1 2 3 4 5 6 7 8
1 2 3 4
Z
COD. X
1 2 3 4 5 6 7 8
1 2 3 4
Z
COD. X
1 2 3 4 5 6 7 8
1 2 3 4
715303
10K
Vb
Va
Vb
Va
Interior
Internal

Nº MÁXIMO DE ELEMENTOS MAX. NUMBER OF ELEMENTS

ELEMENTOS UNITS	ALV-1.5A (715303)	ALV-2.5A (715703)
	20 / 50	40 / 100
LLAMADA SIMULTANEA SIMULTANEOUS CALL	3	5

SECCIONES Y CONEXIONES RECOMENDADAS RECOMMENDED SECTIONS AND CONNECTIONS

SECCIONES WIRING SECTIONS	HASTA 100m UP TO 100m
+ – Z Va Vb	0.22mm AWG22
EL CABLEADO NO DEBE PASAR CERCA DE LA LINEA ELÉCTRICA WIRING MUST NOT BE RUN CLOSE TO THE ELECTRICAL LINE	

CAT 5/6/FTP	AUTA
	+
	–
	–
	Z
100% COBRE	100% COPPER

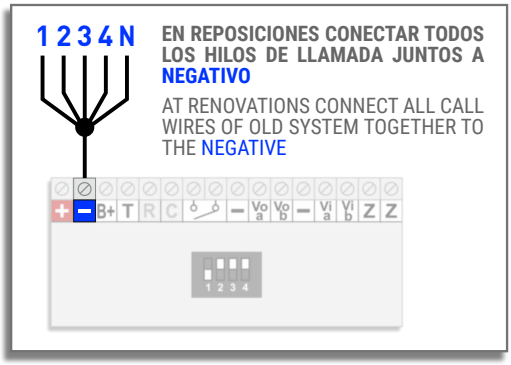

GESTIÓN DE ABREPUERTAS DOOR OPENER MANAGEMENT

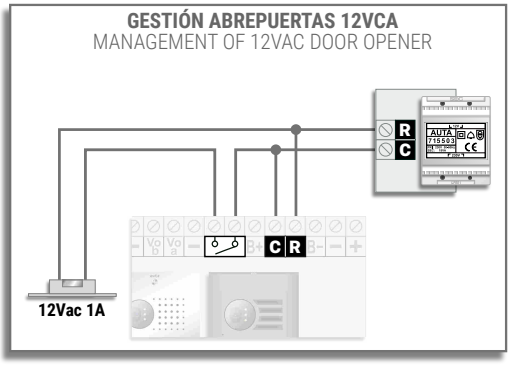

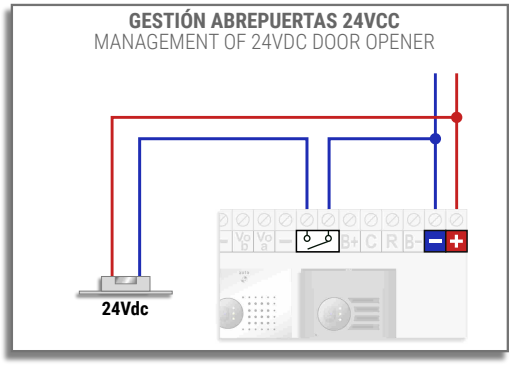

VALOR DE RESIS. FINAL MULTI-VERTICAL END OF LINE RESIS. VALOUR FOR MULTI-RISER

Nº VERTICALES	Nº OF RISERS
1x (10K)	7x (68K)
2x (22K)	8x (82K)
3x (33K)	9x (82K)
4x (39K)	10x (100K)
5x (56K)	11x (100K)
6x (56K)	12x (120K)

SISTEMA VISUALTECH 5H

5W VISUALTECH SYSTEM

VIDEO

auta

Bringing people together

INSTALACIONES CON PLACA S1
SYSTEMS WITH S1 PANEL

1 Acceso 1 Access

1 Monitor ---- 1
1 Monitor
1 Monitor PRINCIPAL + EXTENSIONES (distribución en SERIE) ---- 2
1 MAIN monitor + EXTENSIONS (SERIAL distribution)
1 Monitor PRINCIPAL + EXTENSIONES (distribución en ESTRELLA) ---- 3
1 MAIN monitor + EXTENSIONS (STAR distribution)

Multi-Acceso Multi-Access

2 Accesos. Conexión en SERIE ---- 4
2 Accesses. SERIAL connection
2 Accesos. Conexión en ESTRELLA ---- 5
2 Accesses. STAR connection
Multi-Acceso. Conexión en SERIE ---- 6
Multi-Access. SERIAL connection
Multi-Acceso. Conexión en ESTRELLA ---- 7
Multi-Access. STAR connection

INSTALACIONES MULTI-VIVIENDA
SYSTEMS WITH MULTI-FLAT

1 Acceso 1 Access

Multi-Vivienda (Distribución por PLANTA) ---- 8
Multi-Flat (FLOOR distribution)
Multi-Vivienda (Distribución en SERIE) ---- 9
Multi-Flat (SERIAL distribution)
Multi-Vivienda (Distribución MIXTA) ---- 10
Multi-Flat (MIXED distribution)

Multi-Acceso Multi-Access

2 Accesos. Conexión en SERIE ---- 11
2 Accesses. SERIAL connection
2 Accesos. Conexión en ESTRELLA ---- 12
2 Accesses. STAR connection
Multi-Acceso. Conexión en SERIE ---- 13
Multi-Access. SERIAL connection
Multi-Acceso. Conexión en ESTRELLA ---- 14
Multi-Access. STAR connection

INSTALACIONES MULTI-EDIFICIO
SYSTEMS WITH MULTI-BUILDING

1 Acceso Común y hasta 63 Edificios
1 Common access and up to 63 Buildings
Distribución en SERIE ---- 15
SERIAL distribution
Distribución en ESTRELLA ---- 16
STAR distribution

2 Accesos Comunes y hasta 63 Edificios
2 Common accesses and up to 63 Buildings
Conexión en SERIE ---- 17
SERIAL connection
Conexión en ESTRELLA ---- 18
STAR connection

Multi-Accesos Comunes y hasta 63 Edificios (Edificio SIN placa) ---- 19
Common multi-accesses and up to 63 Buildings (Building WITHOUT panel)

Multi-Accesos Comunes y hasta 63 Edificios (Edificio SOLO AUDIO) ---- 20
Common multi-accesses and up to 63 Buildings (Building WITHOUT panel)

Multi-Accesos Comunes y hasta 63 Edificios (Edificio con Multi-Acceso)
Common multi-accesses and up to 63 Buildings (Building with Multi-Access)
Conexión en SERIE ---- 21
SERIAL connection
Conexión en ESTRELLA ---- 22
STAR connection

INSTALACIONES CON CENTRAL DE CONSERJERÍA CCI
SYSTEMS WITH CCI SWITCHBOARD

Edifico individual ---- 23
Individual building

Sistemas MULTI-EDIFICIO ---- 24
Systems with MULTI-BUILDING

Instalaciones especiales Special Installations
Multi-Acceso + CCI ---- 25
Multi-Access + CCI
CCI + Multi-Vivienda ---- 26
CCI + Multi-Flat

DISTRIBUCIÓN DE VIVIENDAS
FLATS DISTRIBUTION

Distribución por PLANTA FLOOR distribution ---- 27

Distribución en SERIE SERIAL distribution ---- 28

Distribución MIXTA MIXED distribution ---- 29

GUÍA DE INSTALACIÓN ---- 30
INSTALLATION GUIDE

1 ACCESO (S1)
1 ACCESS (S1)

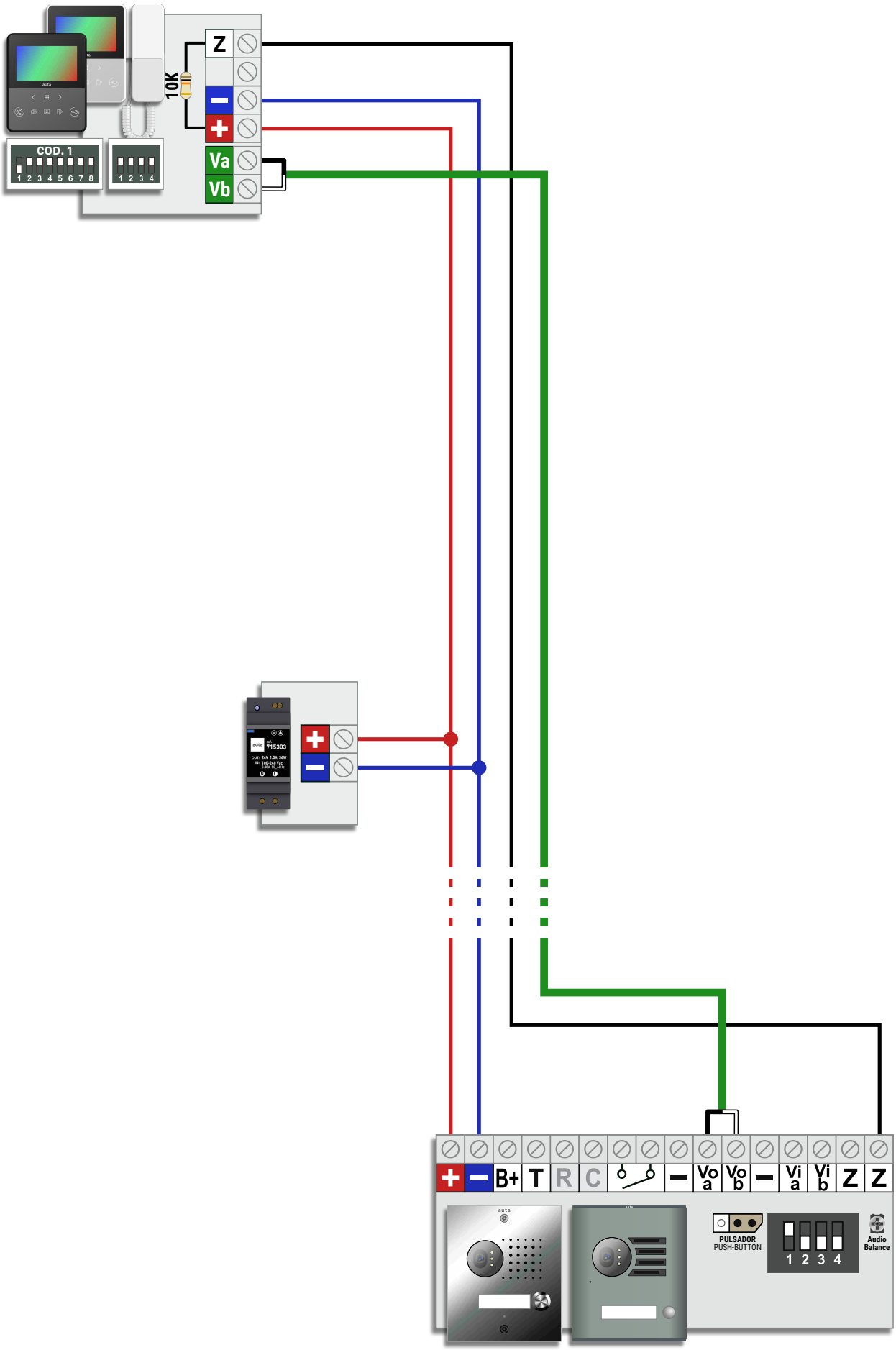

1 ACCESO (S1) -- M. PRINCIPAL + EXTENSIONES (SERIE)
1 ACCESS (S1) -- MAIN M. + EXTENSIONS (SERIAL)

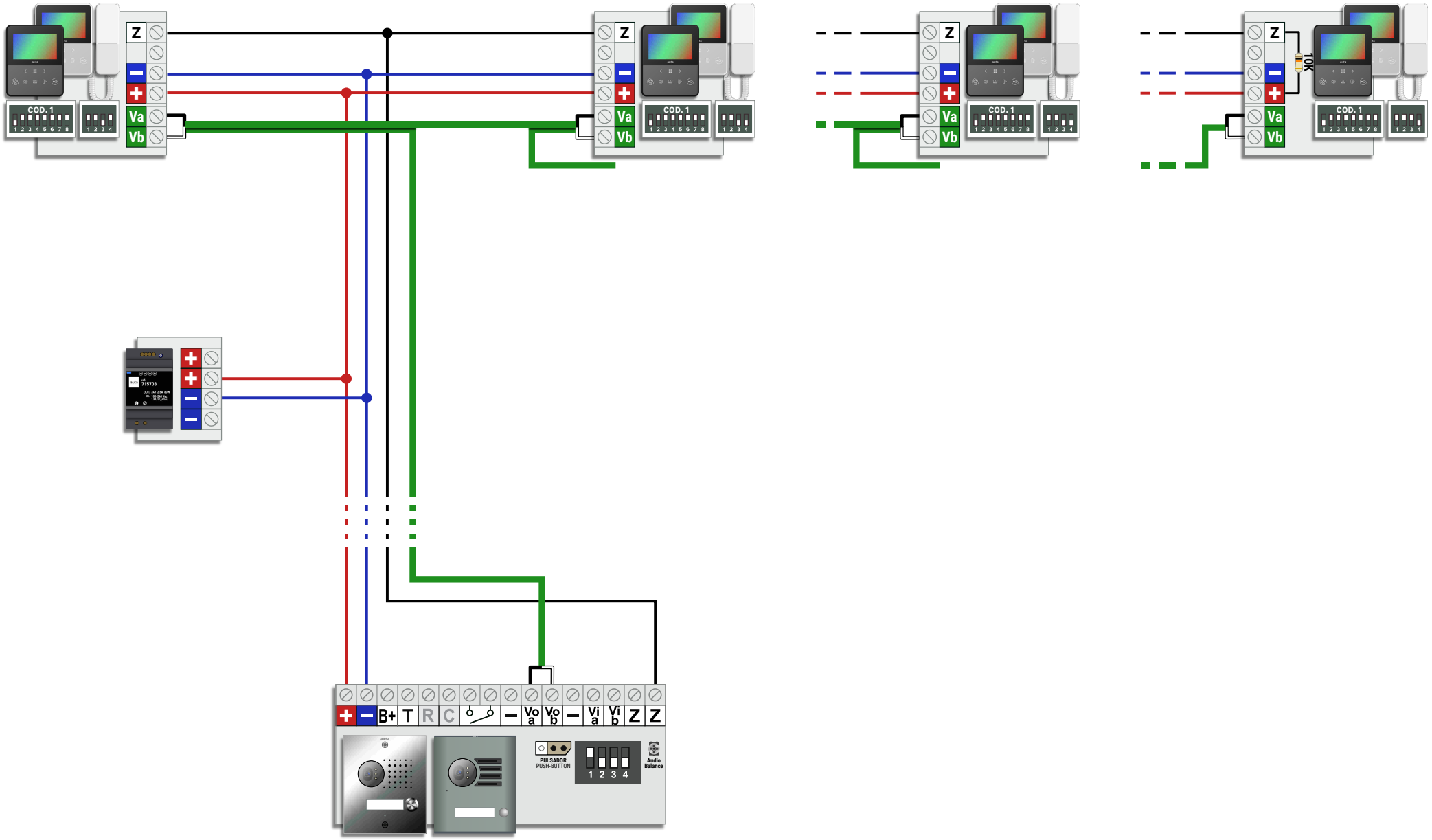

1 ACCESO (S1) -- M. PRINCIPAL + EXTENSIONES (ESTRELLA)

1 ACCESS (S1) -- MAIN M. + EXTENSIONS (STAR)

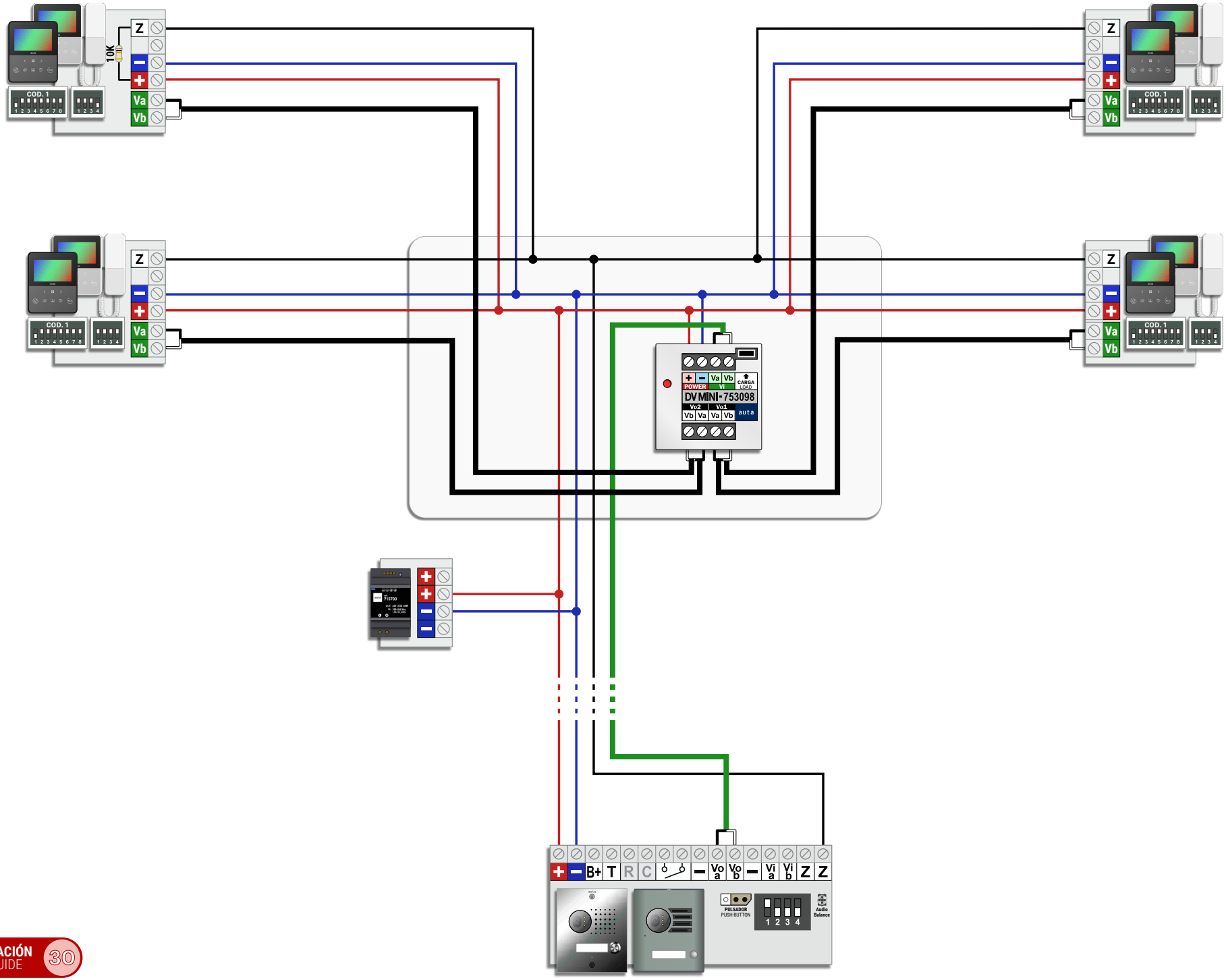

2 ACCESOS (S1) -- M. PRINCIPAL + EXTENSIONES (SERIE)
2 ACCESSES (S1) -- MAIN M. + EXTENSIONS (SERIAL)

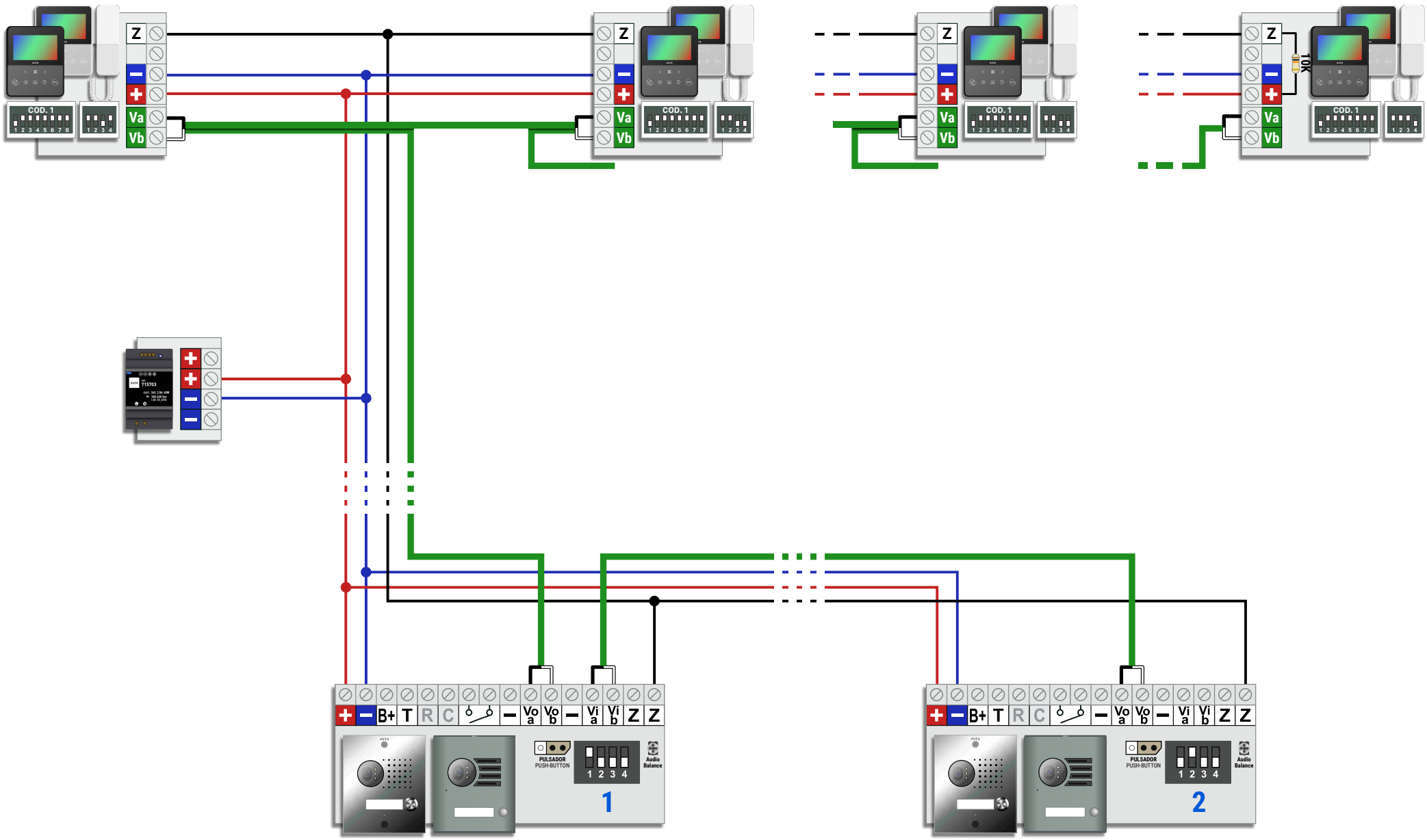

2 ACCESOS (S1) -- M. PRINCIPAL + EXTENSIONES (ESTRELLA)

2 ACCESSES (S1) -- MAIN M. + EXTENSIONS (STAR)

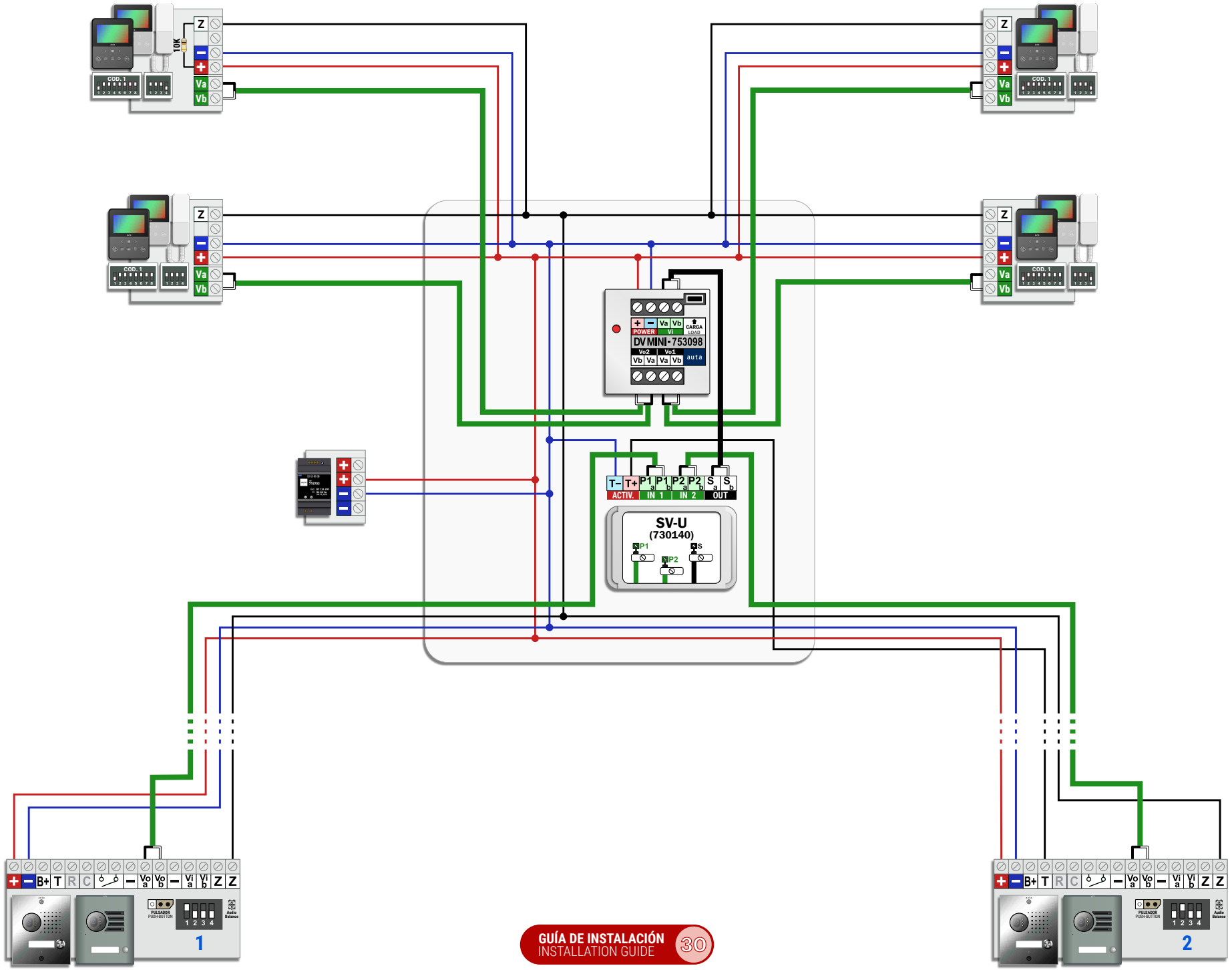

MULTI-ACCESO (S1) -- M. PRINCIPAL + EXTENSIONES (SERIE)
MULTI-ACCESS (S1) -- MAIN M. + EXTENSIONS (SERIAL)

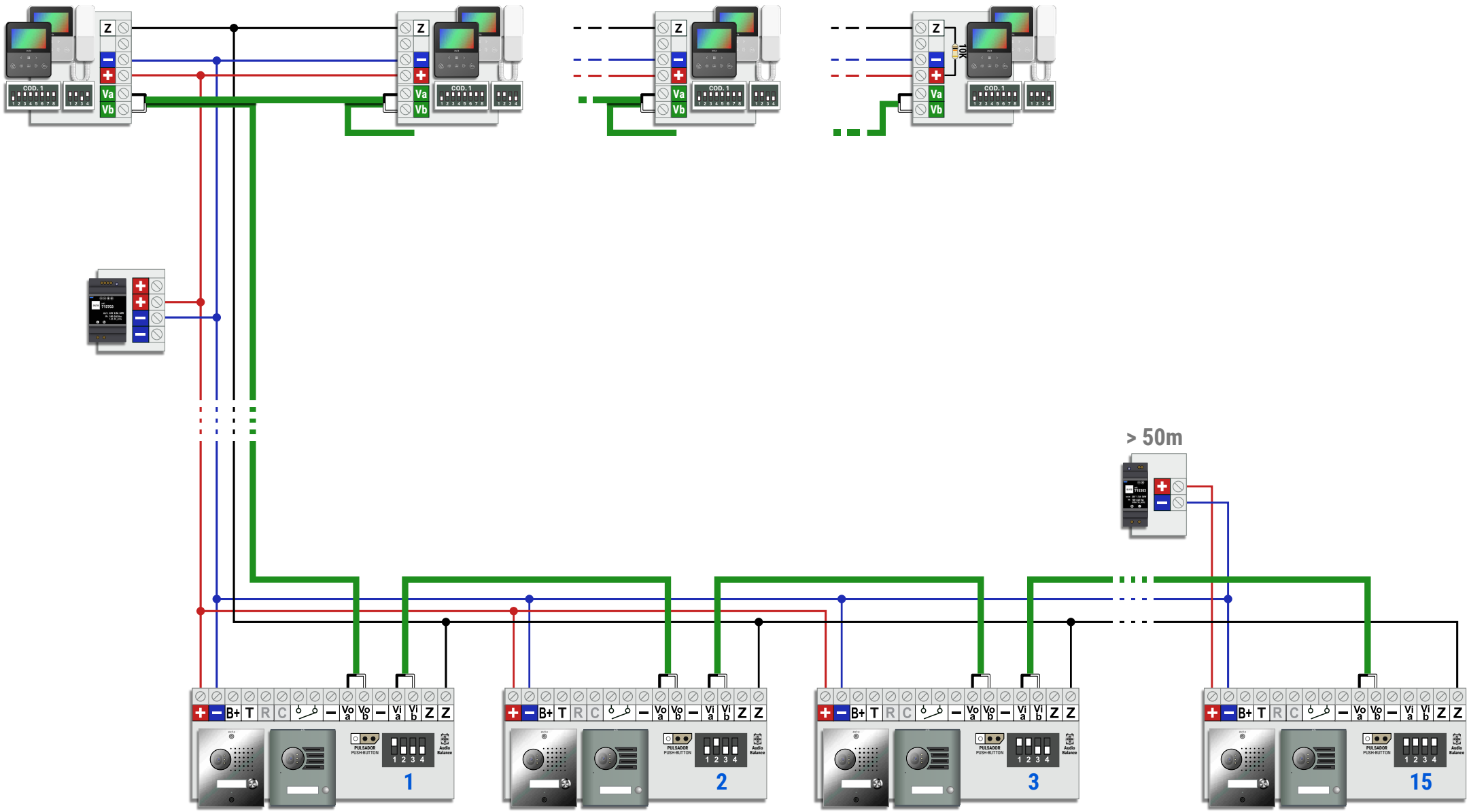

MULTI-ACCESO (S1) -- M. PRINCIPAL + EXTENSIONES (ESTRELLA)

MULTI-ACCESS (S1) -- MAIN M. + EXTENSIONS (STAR)

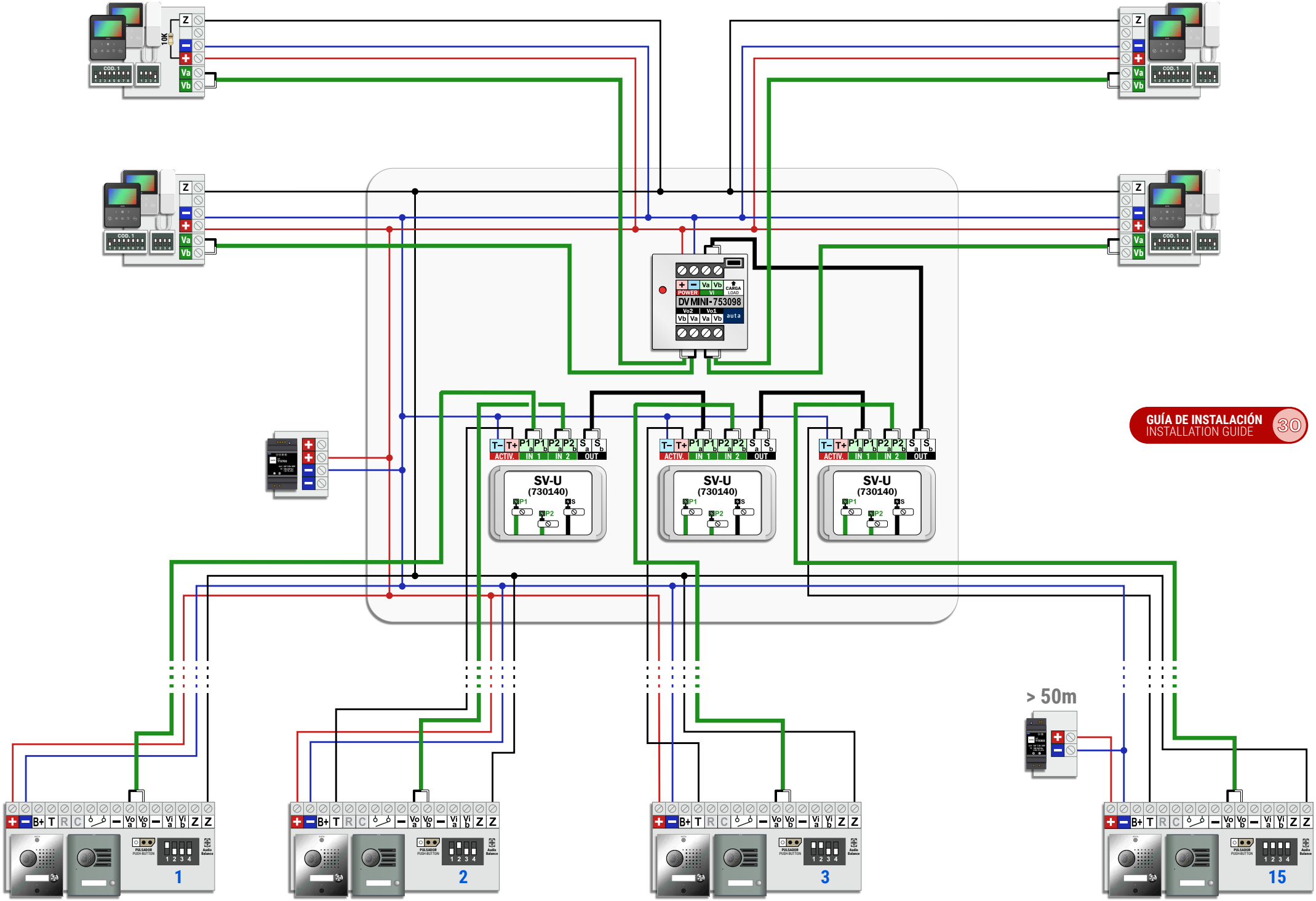

GUÍA DE INSTALACIÓN
INSTALLATION GUIDE 30

1 ACCESO -- MULTI-VIVIENDA (DISTRIBUCIÓN POR PLANTA)
1 ACCESS -- MULTI-FLAT (FLOOR DISTRIBUTION)

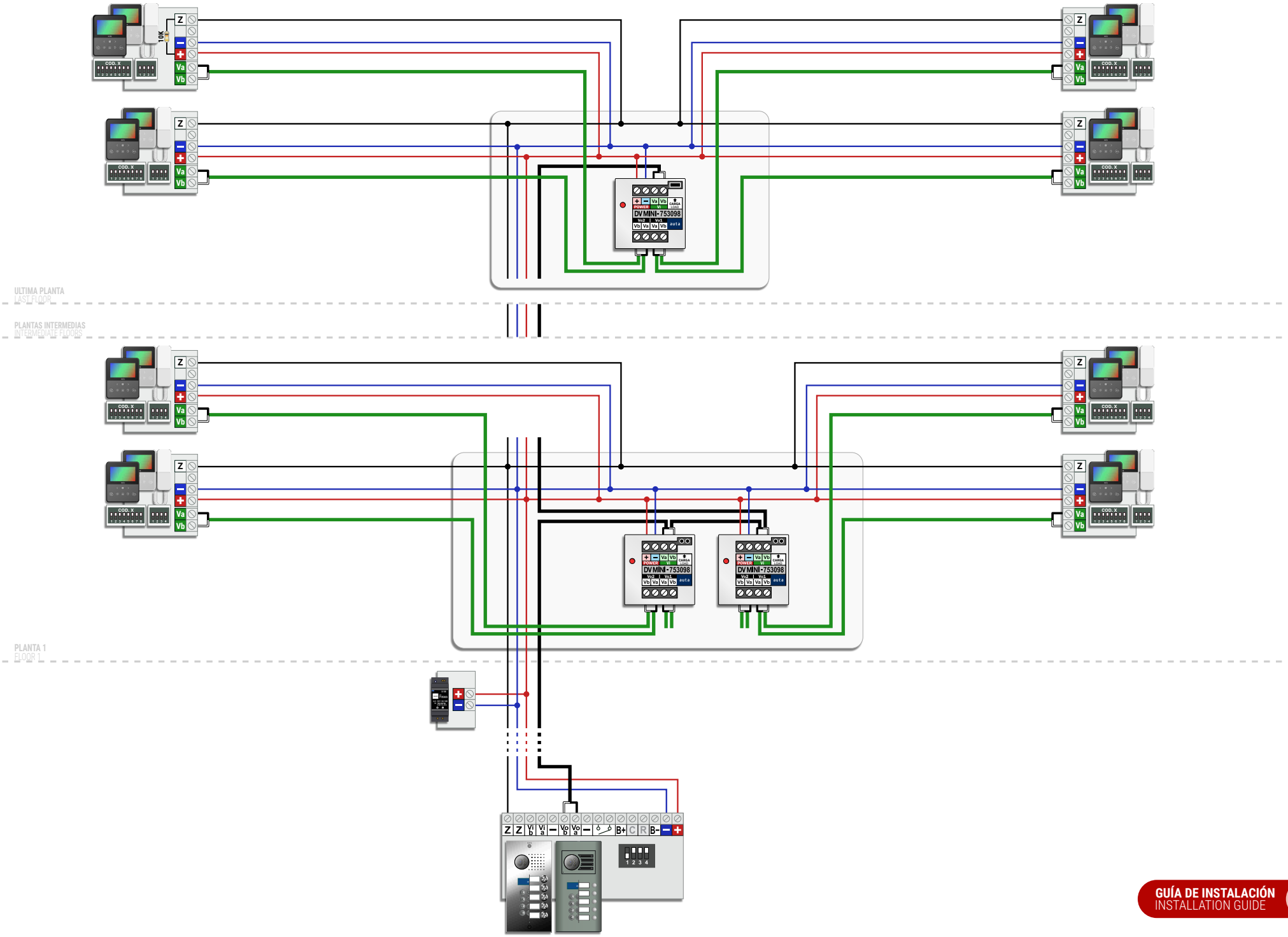

1 ACCESO -- MULTI-VIVIENDA (DISTRIBUCIÓN EN SERIE)
1 ACCESS -- MULTI-FLAT (SERIAL DISTRIBUTION)

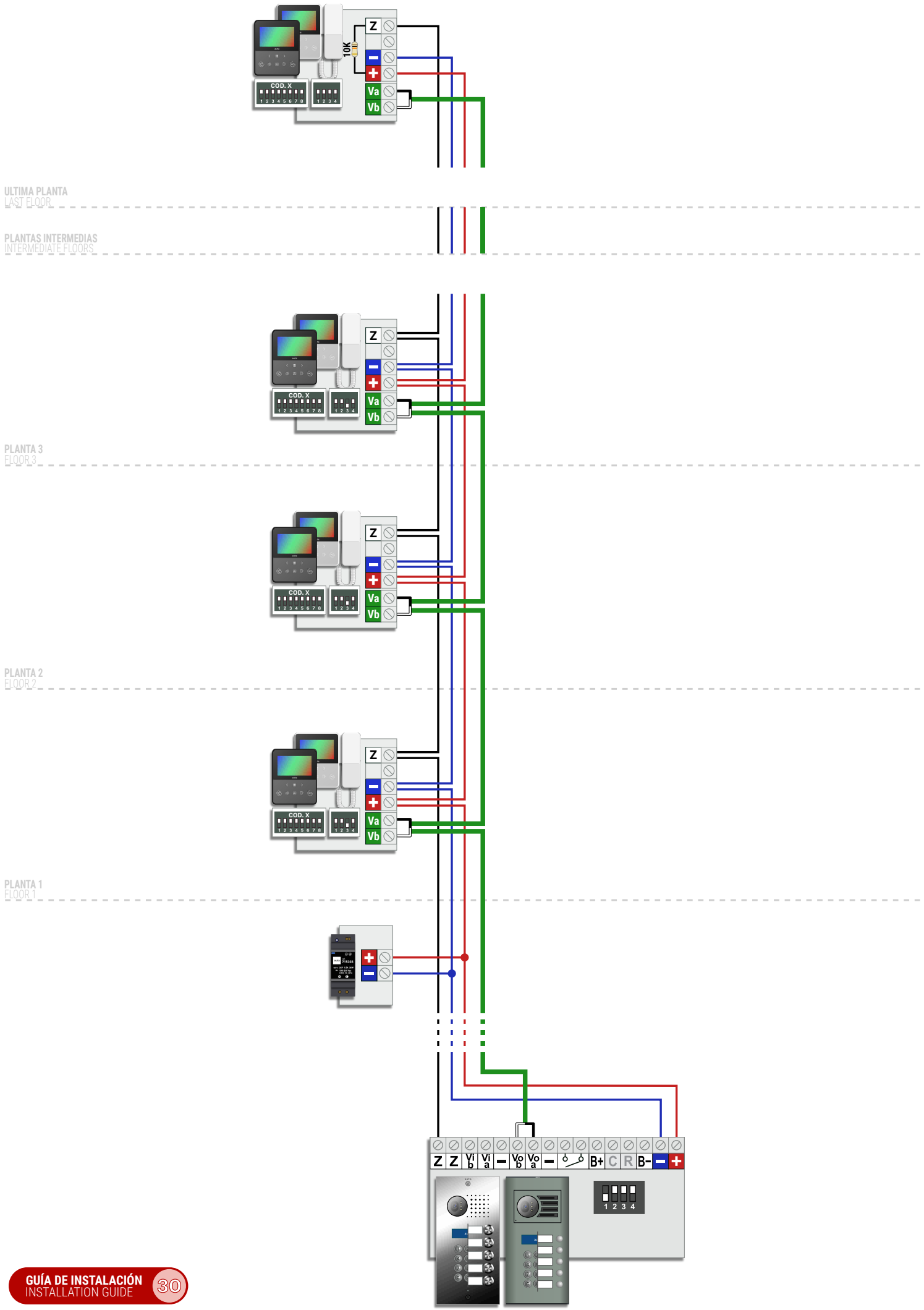

1 ACCESO -- MULTI-VIVIENDA (DISTRIBUCIÓN MIXTA)
1 ACCESS -- MULTI-FLAT (MIXED DISTRIBUTION)

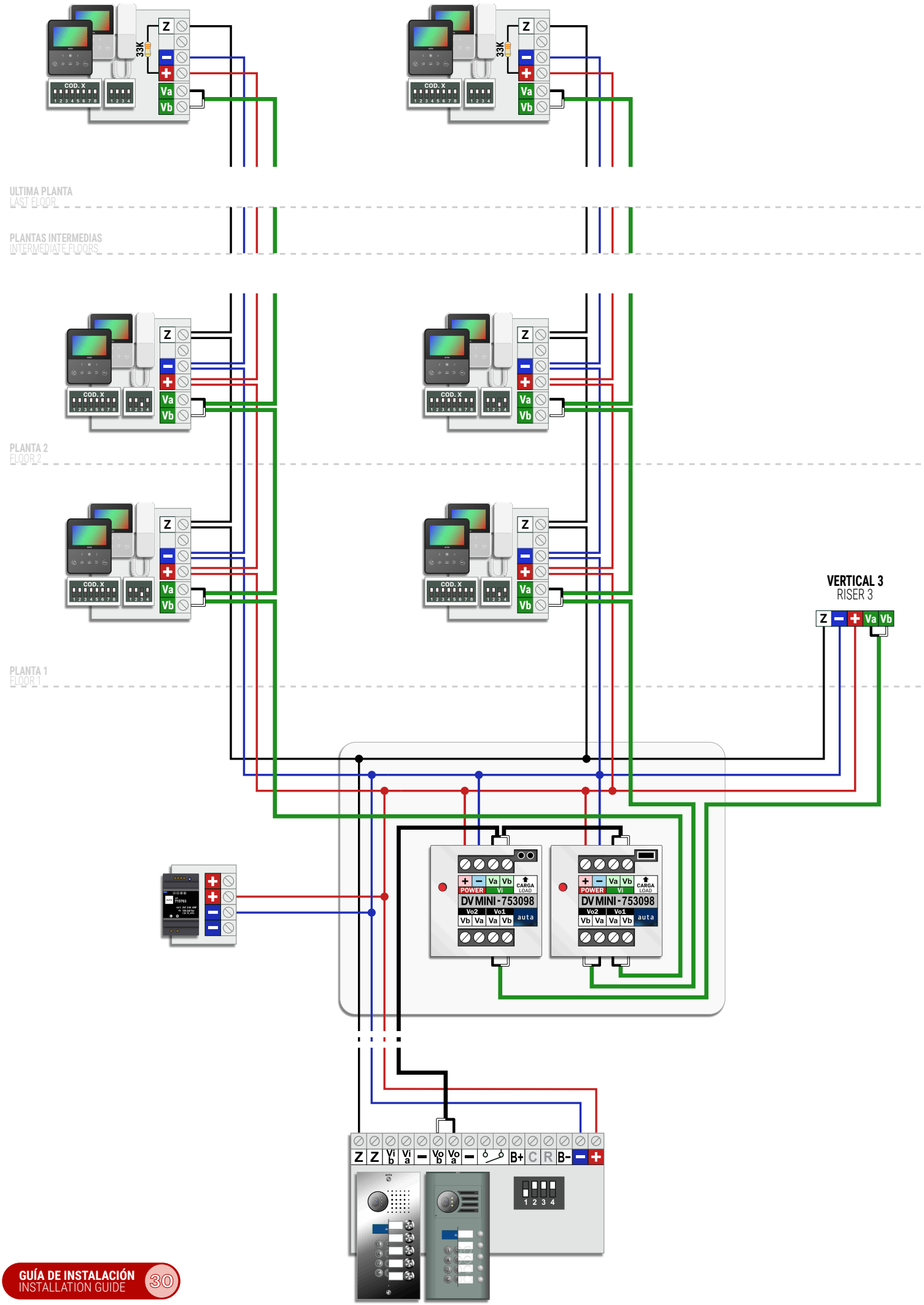

2 ACCESOS -- MULTI-VIVIENDA (CONEXION EN SERIE)
2 ACCESSES -- MULTI-FLAT (SERIAL CONNECTION)

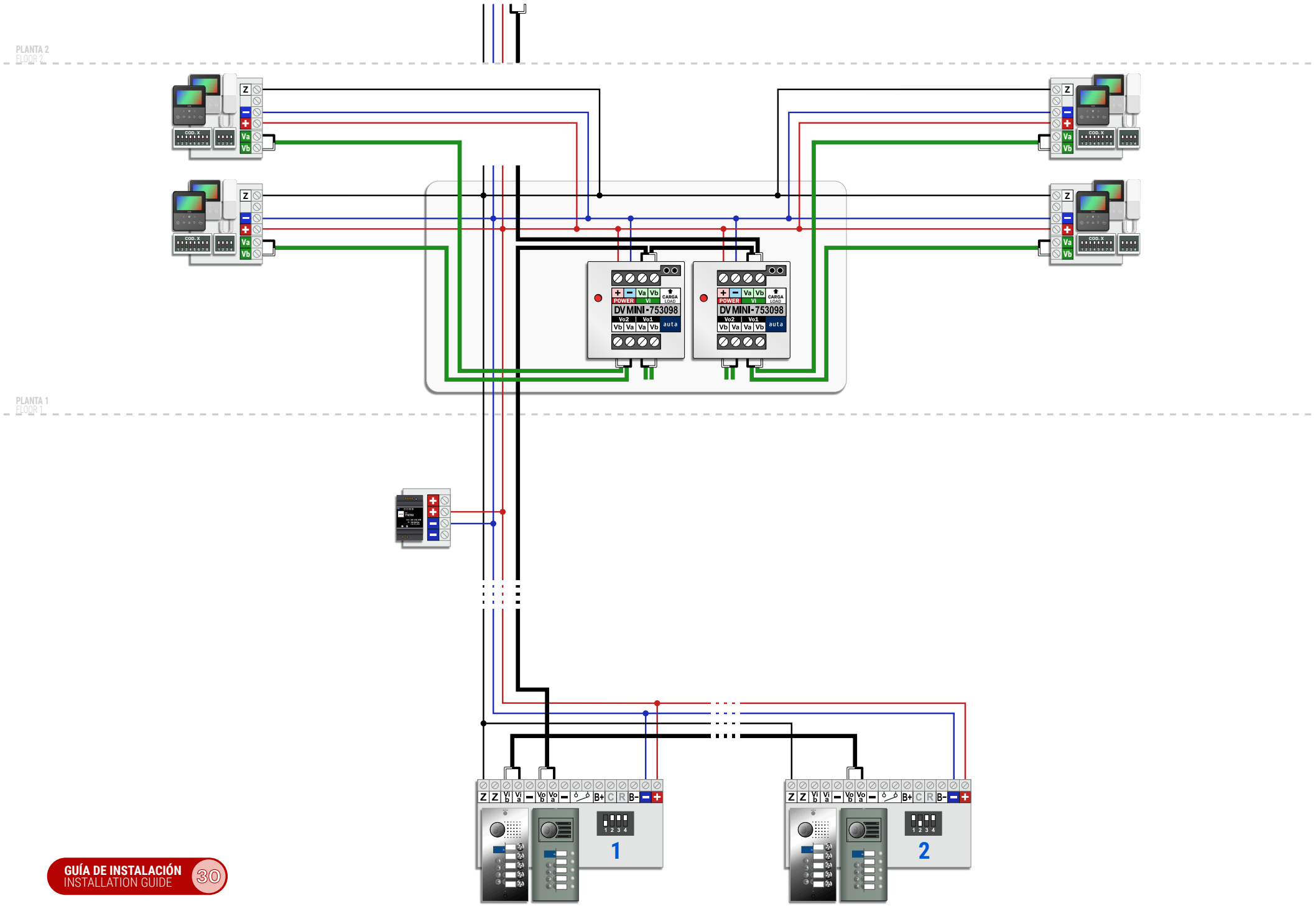

2 ACCESOS -- MULTI-VIVIENDA (CONEXION EN ESTRELLA)
2 ACCESSES -- MULTI-FLAT (STAR CONNECTION)

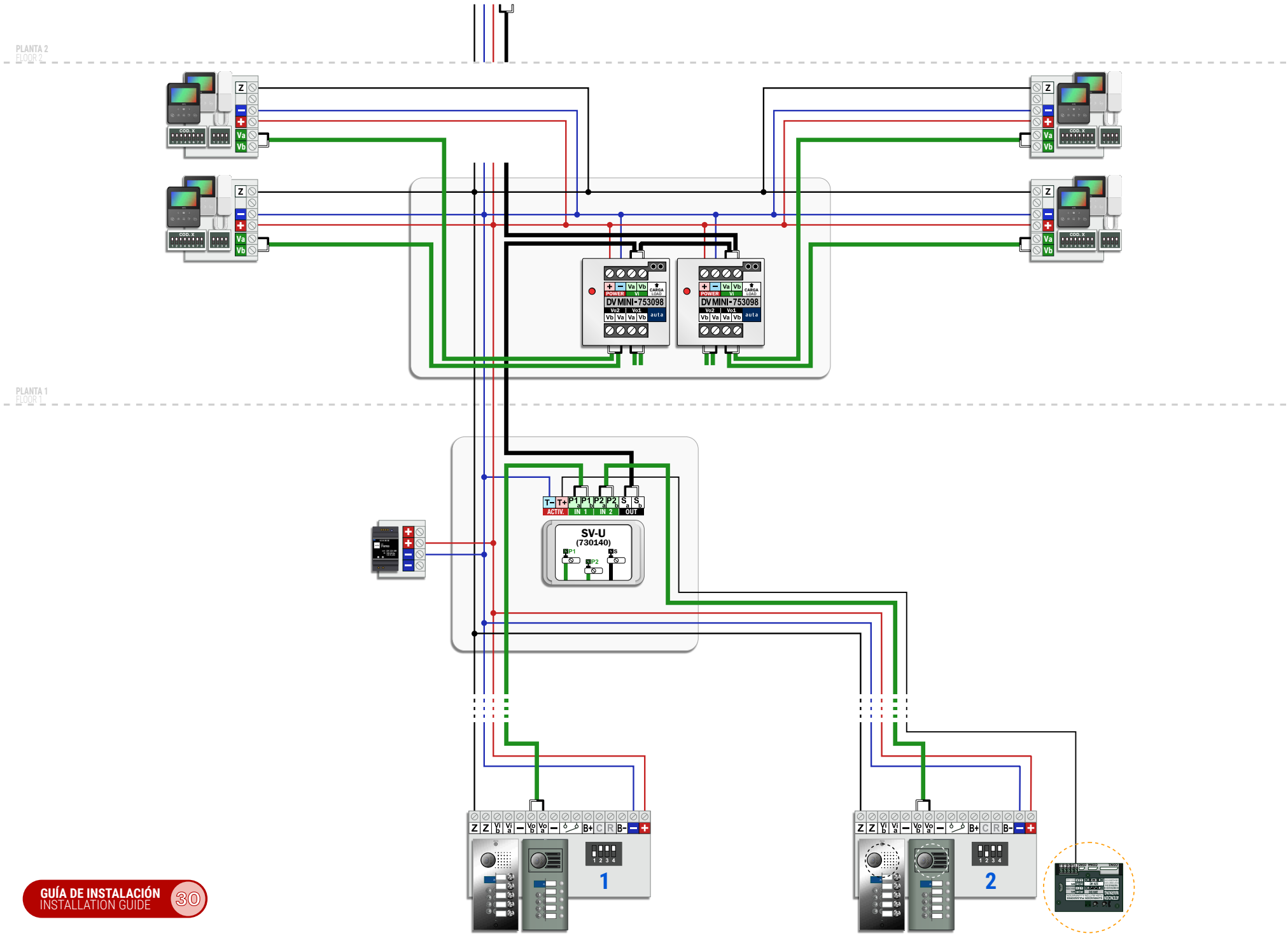

MULTI-ACCESO -- MULTI-VIVIENDA (CONEXION EN SERIE)
MULTI-ACCESS -- MULTI-FLAT (SERIAL CONNECTION)

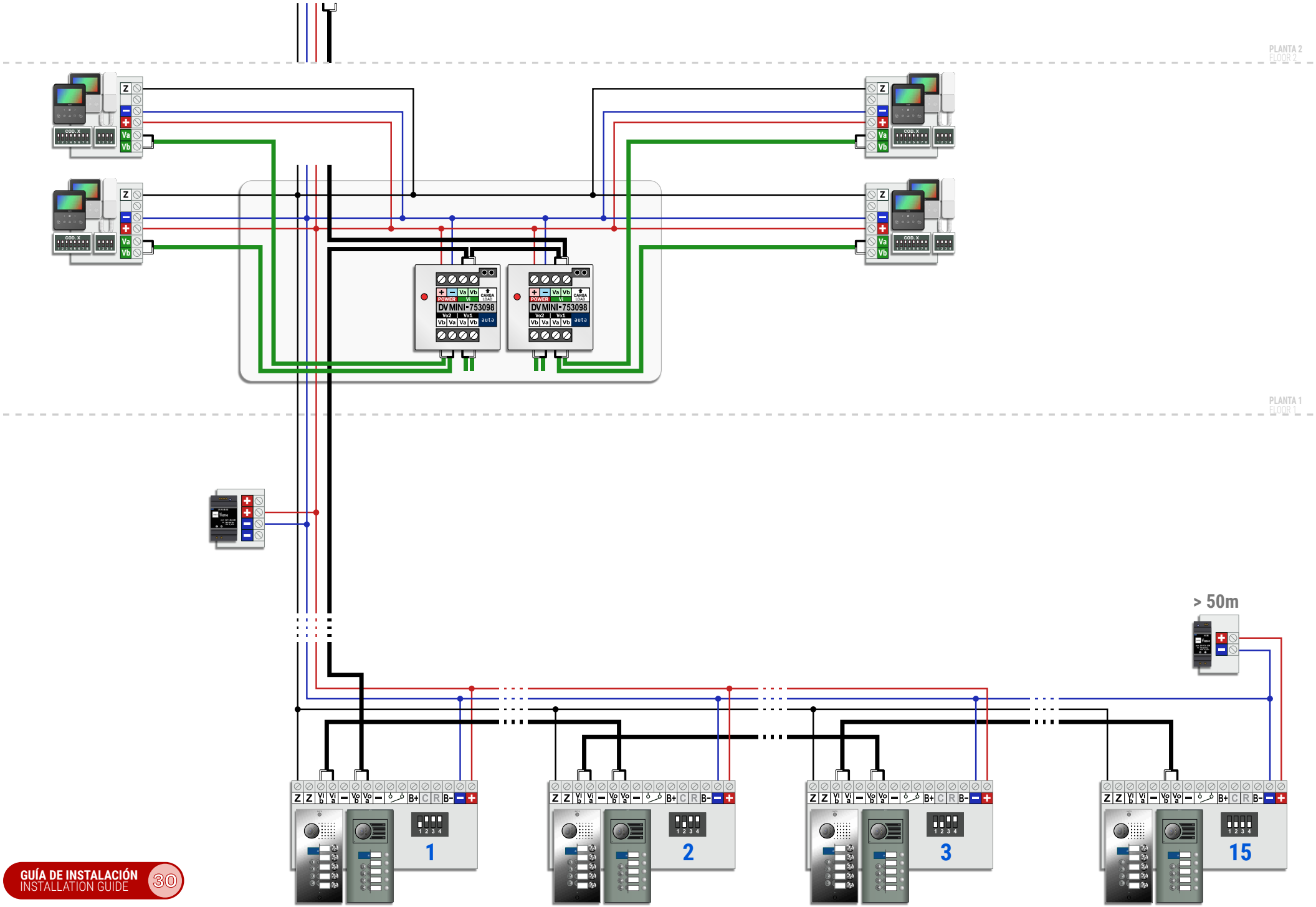

MULTI-ACCESO -- MULTI-VIVIENDA (CONEXION EN ESTRELLA)
MULTI-ACCESS -- MULTI-FLAT (STAR CONNECTION)

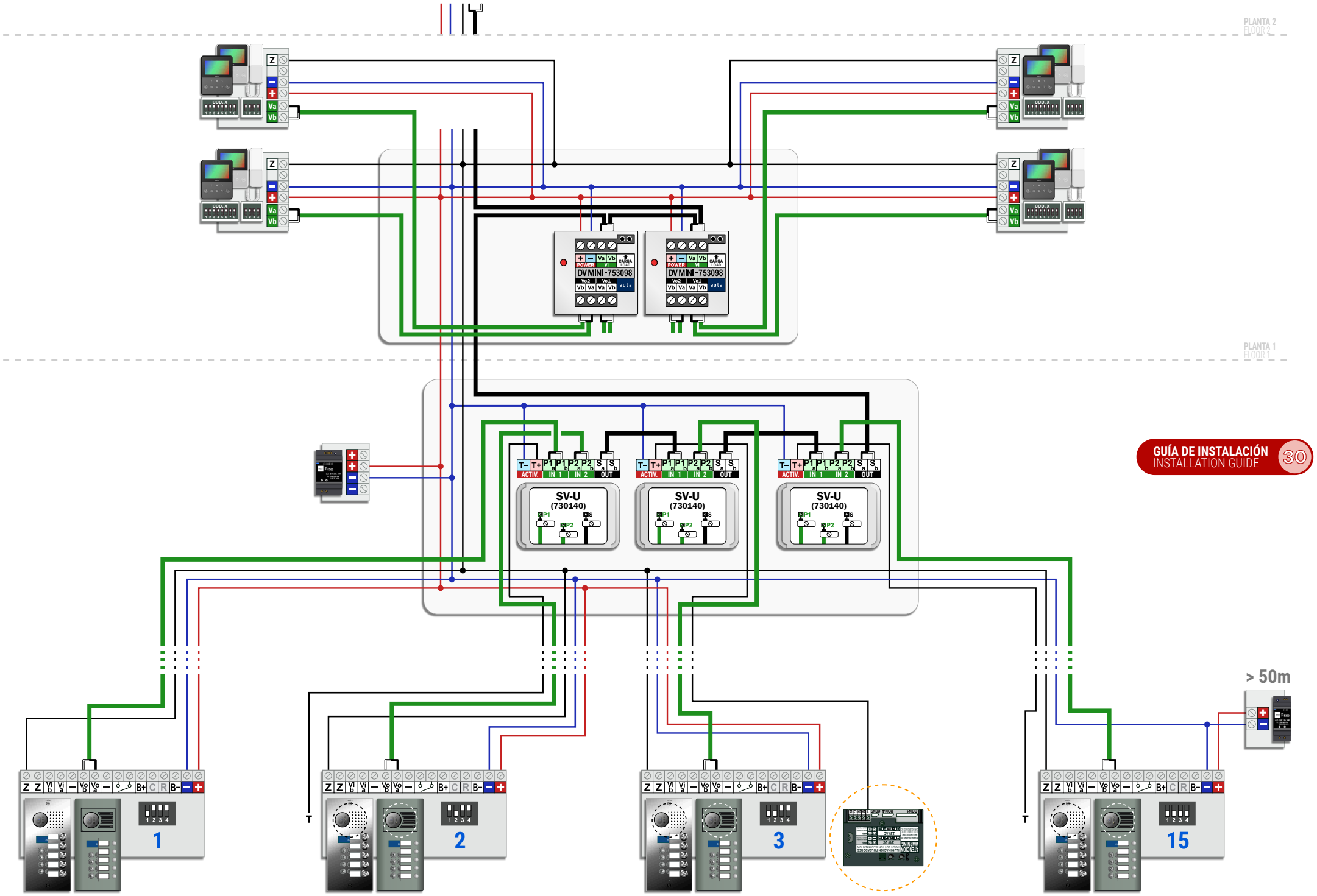

1 ACCESO COMÚN Y HASTA 63 EDIFICIOS (DISTRIBUCIÓN EN SERIE)
1 COMMON ACCESS AND UP TO 63 BUILDINGS (SERIAL DISTRIBUTION)

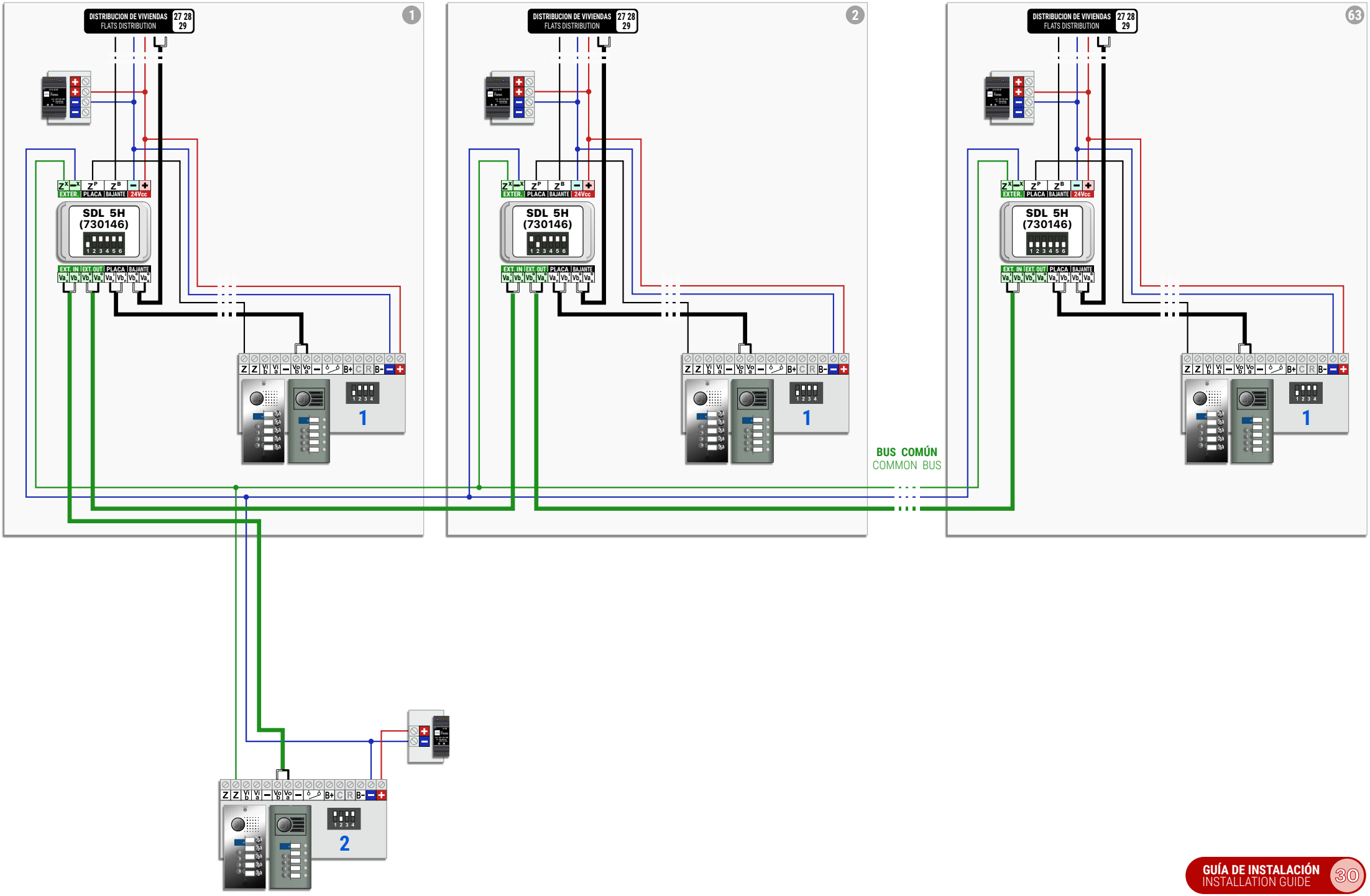

1 ACCESO COMÚN Y HASTA 63 EDIFICIOS (DISTRIBUCIÓN EN ESTRELLA)

1 COMMON ACCESS AND UP TO 63 BUILDINGS (STAR DISTRIBUTION)

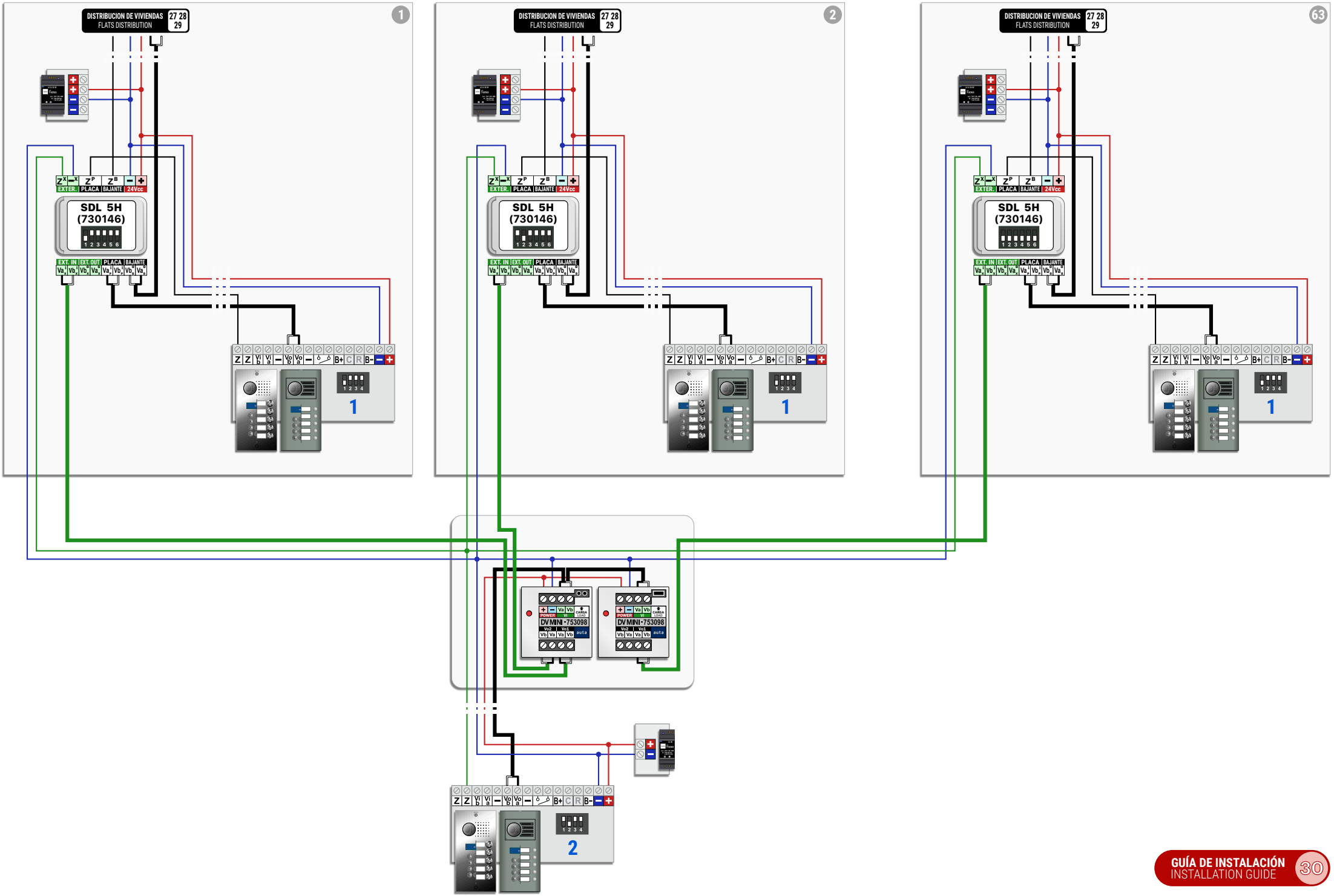

2 ACCESOS COMUNES Y HASTA 63 EDIFICIOS (CONEXIÓN EN SERIE)
2 COMMON ACCESSES AND UP TO 63 BUILDINGS (SERIAL CONNECTION)

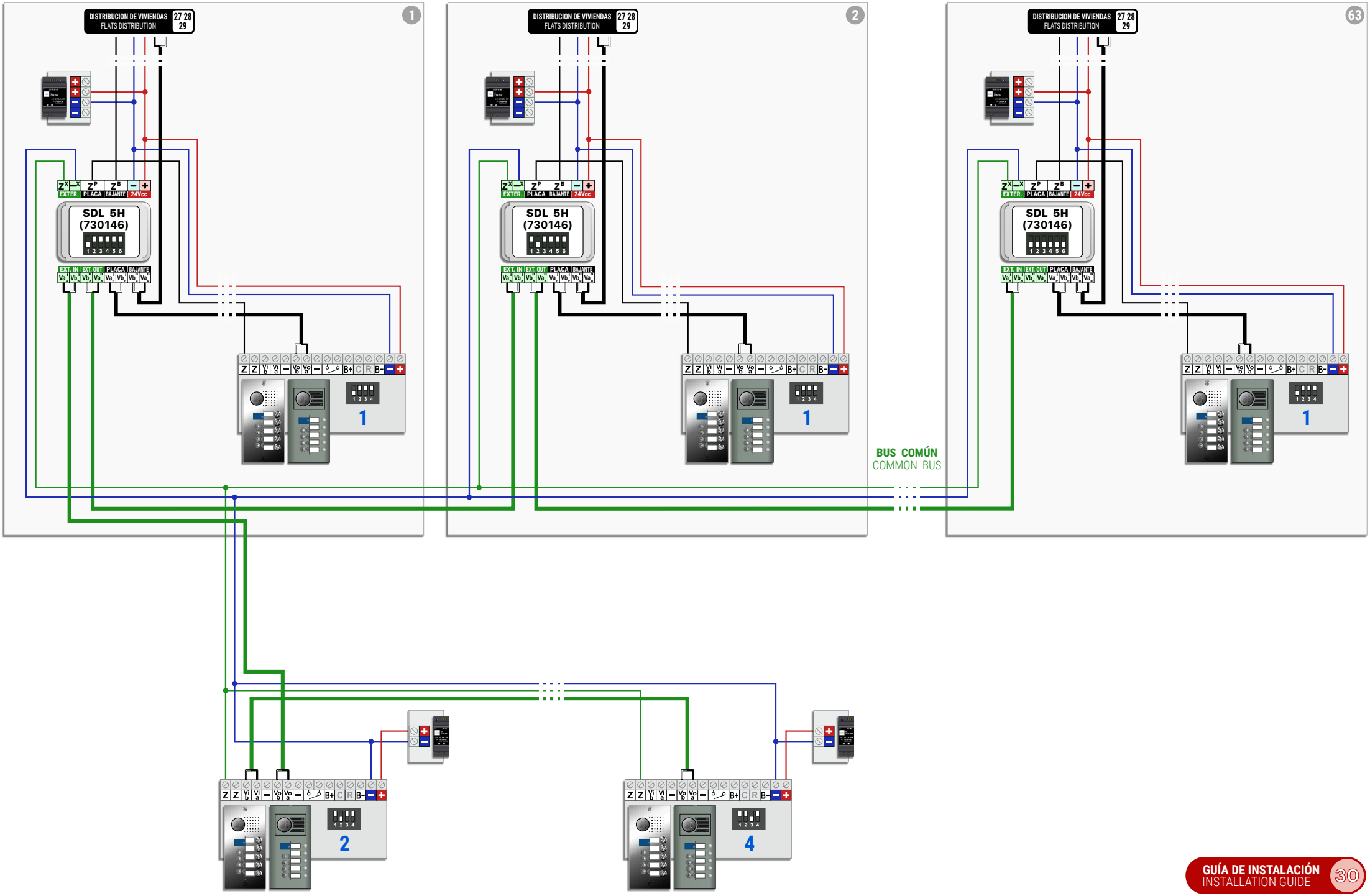

2 ACCESOS COMUNES Y HASTA 63 EDIFICIOS (CONEXIÓN EN ESTRELLA)
2 COMMON ACCESSES AND UP TO 63 BUILDINGS (STAR CONNECTION)

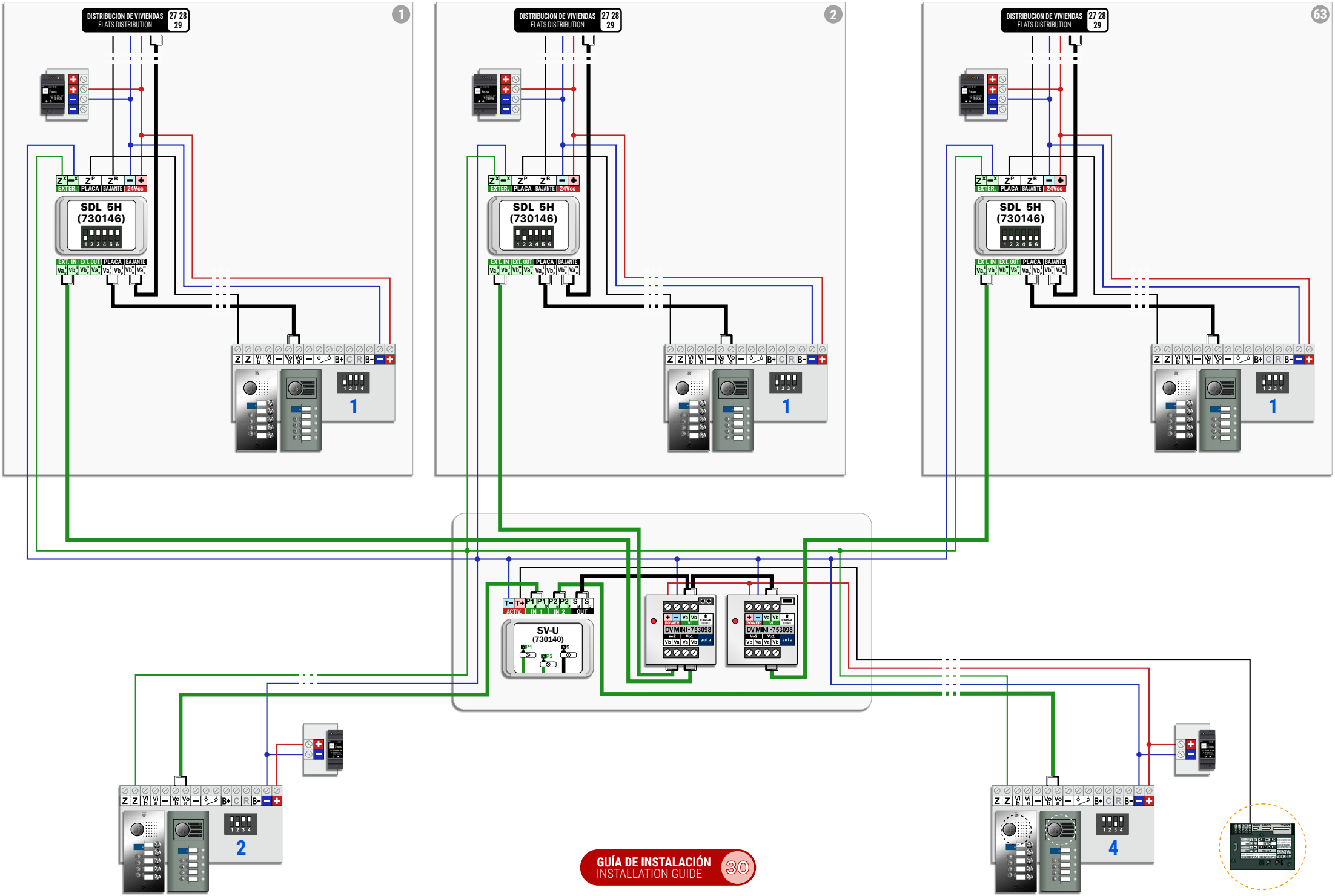

MULTI-ACCESOS COMUNES Y HASTA 63 EDIFICIOS (EDIFICIO SIN PLACA)
COMMON MULTI-ACCESSES AND UP TO 63 BUILDINGS (BUILDING WITHOUT PANEL)

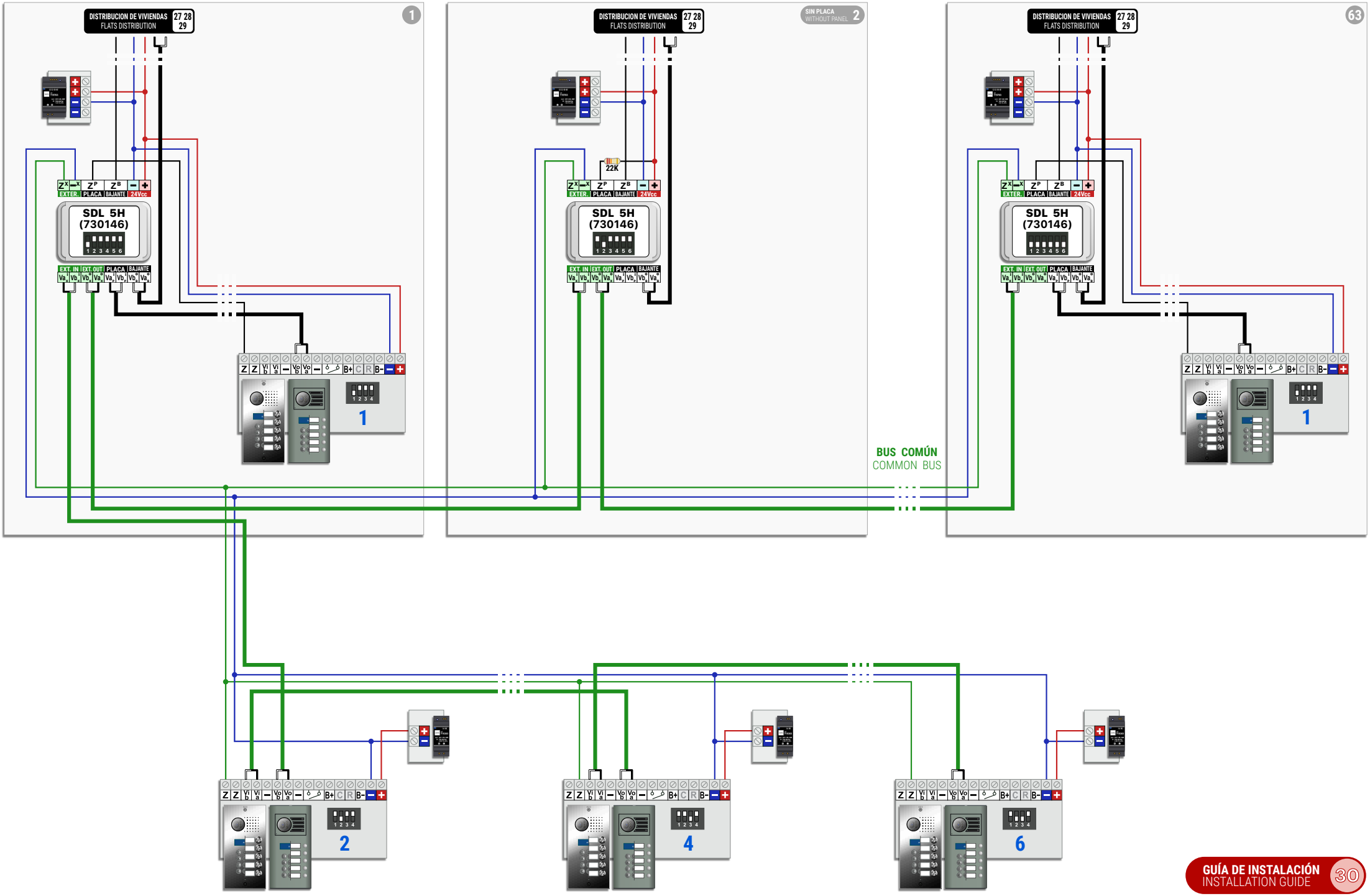

MULTI-ACCESOS COMUNES Y HASTA 63 EDIFICIOS (EDIFICIO SOLO AUDIO)

COMMON MULTI-ACCESSES AND UP TO 63 BUILDINGS (ONLY AUDIO BUILGING)

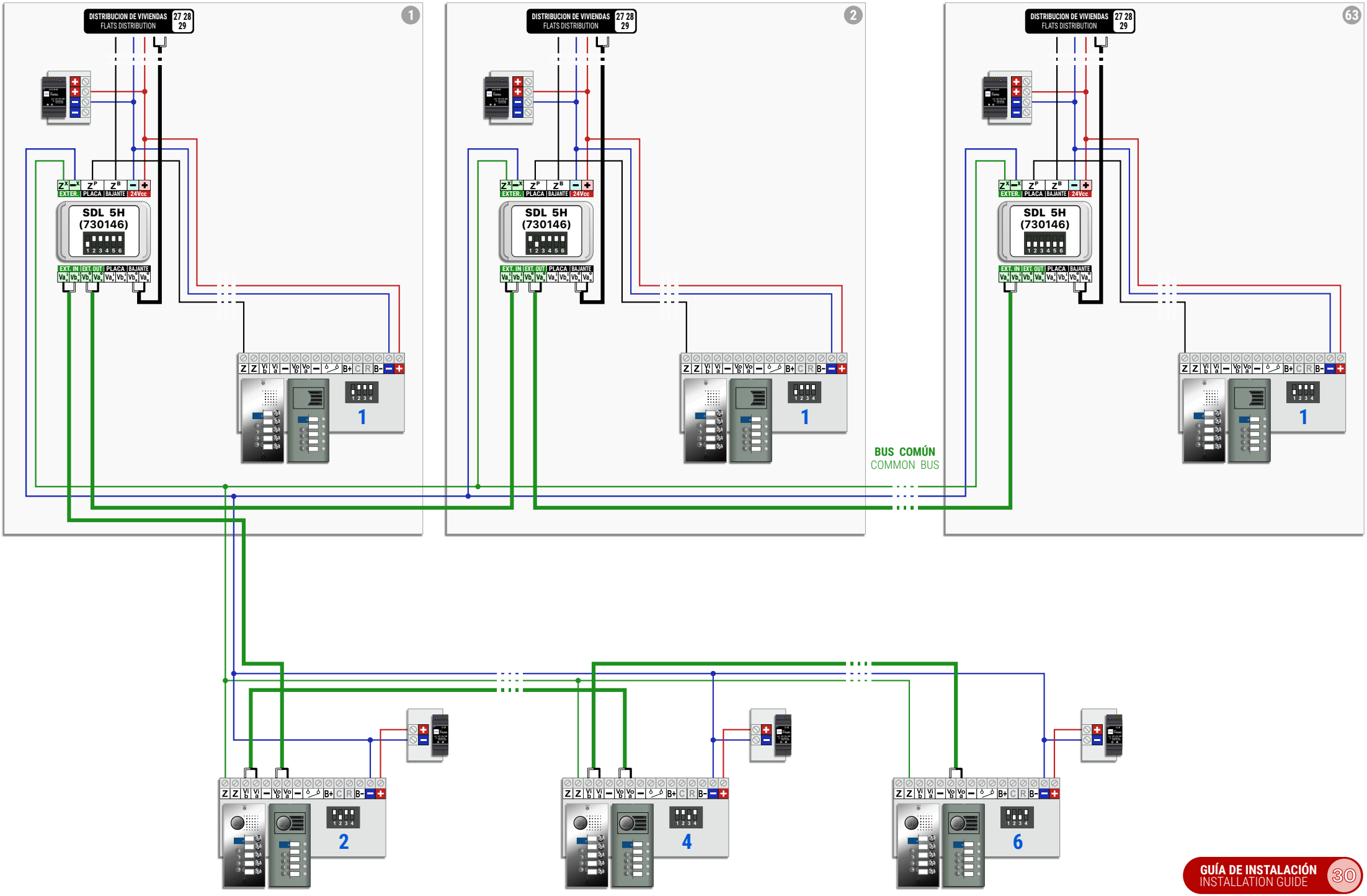

MULTI-ACCESOS COMUNES Y HASTA 63 EDIFICIOS (EDIFICIO CON MULTI-ACCESO - SERIE)

COMMON MULTI-ACCESSES AND UP TO 63 BUILDINGS (BUILDING WITH MULTI-ACCESS - SERIAL)

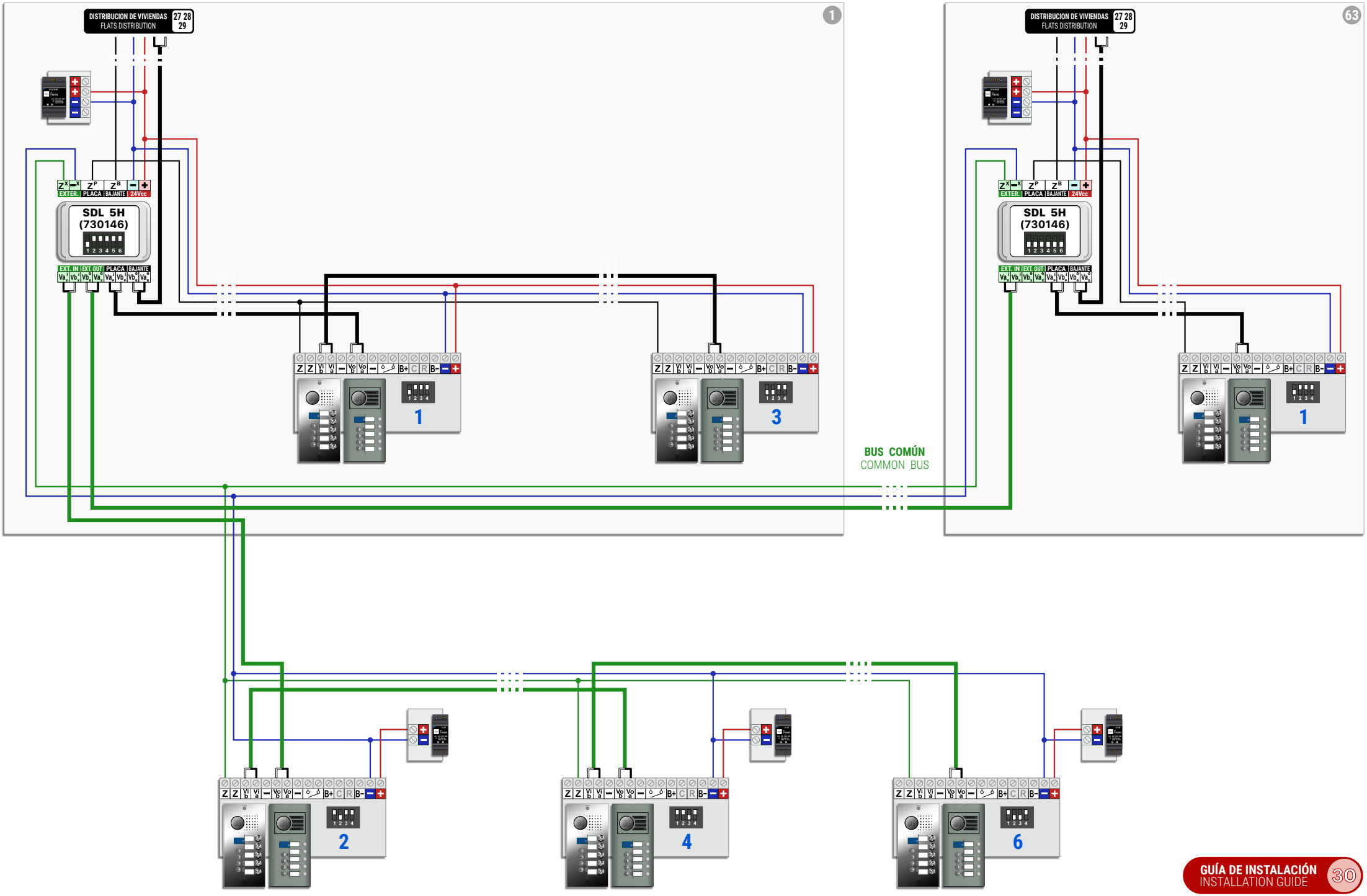

MULTI-ACCESOS COMUNES Y HASTA 63 EDIFICIOS (EDIFICIO CON MULTI-ACCESO - ESTRELLA)

COMMON MULTI-ACCESSES AND UP TO 63 BUILDINGS (BUILDING WITH MULTI-ACCESS - STAR)

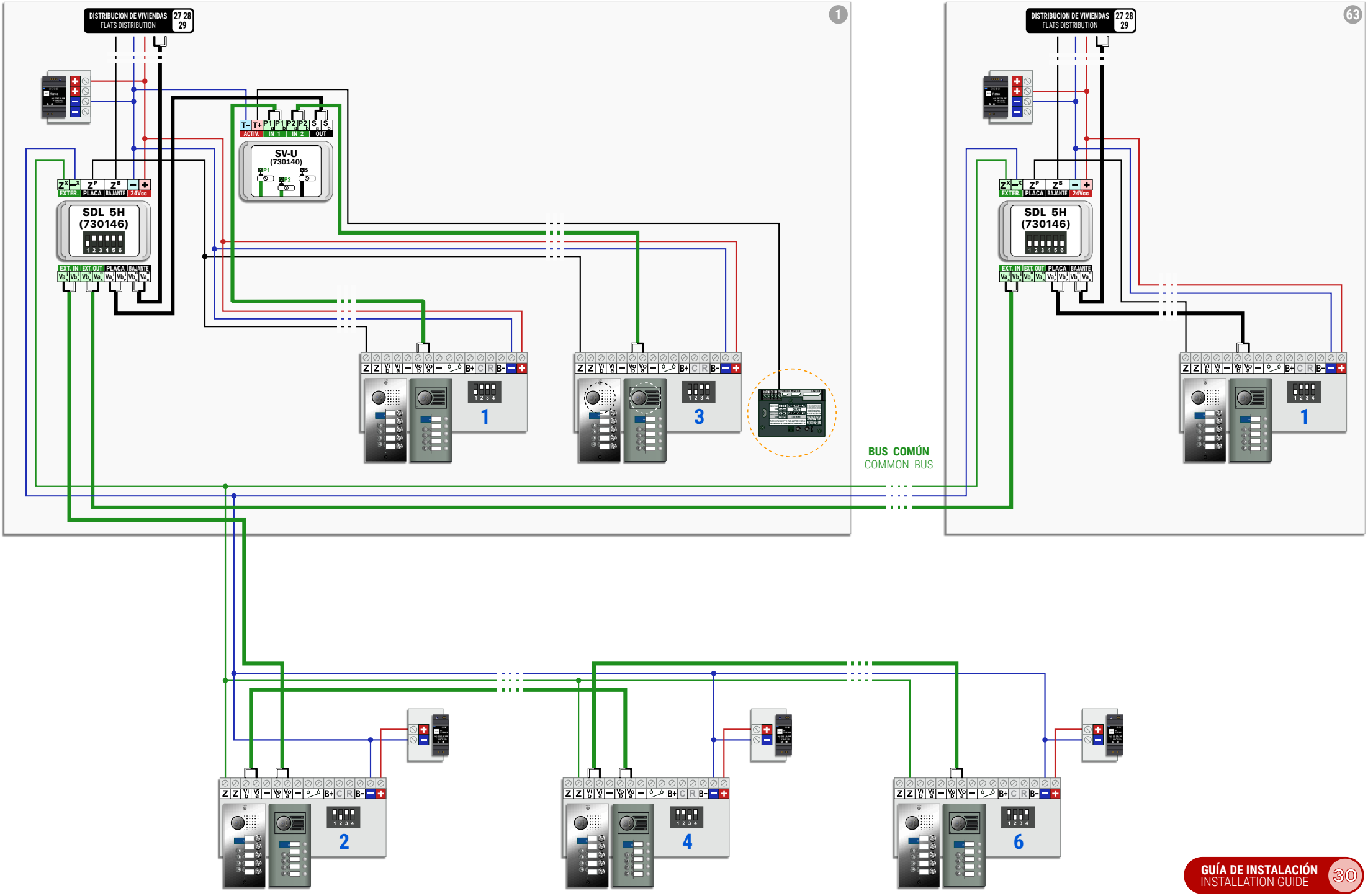

1 ACCESO -- MULTI-VIVIENDA + CCI
1 ACCESS -- MULTI-FLAT + CCI

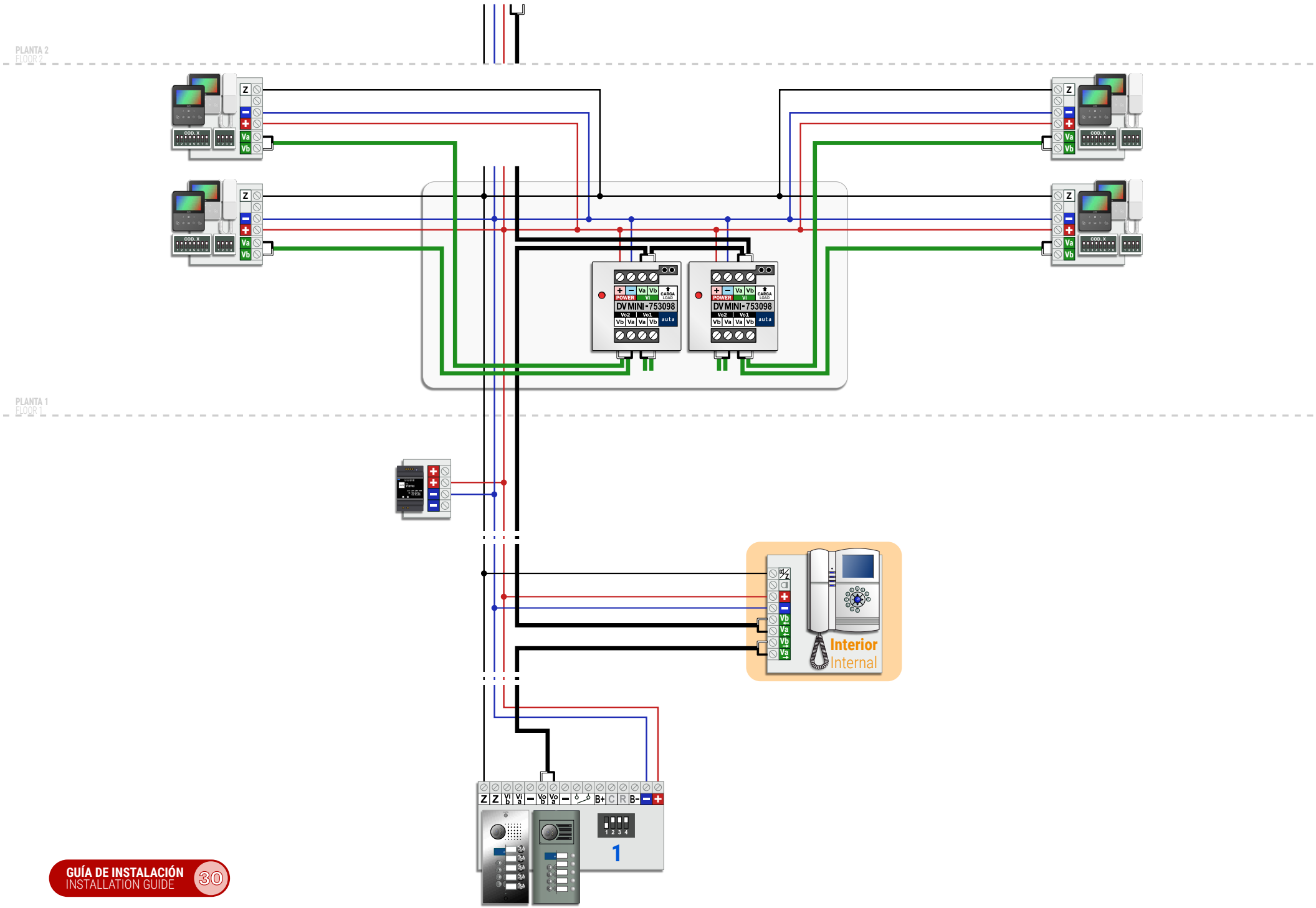

1 ACCESO COMÚN Y HASTA 63 EDIFICIOS + CCI (DISTRIBUCIÓN EN ESTRELLA)
1 COMMON ACCESS AND UP TO 63 BUILDINGS + CCI (STAR DISTRIBUTION)

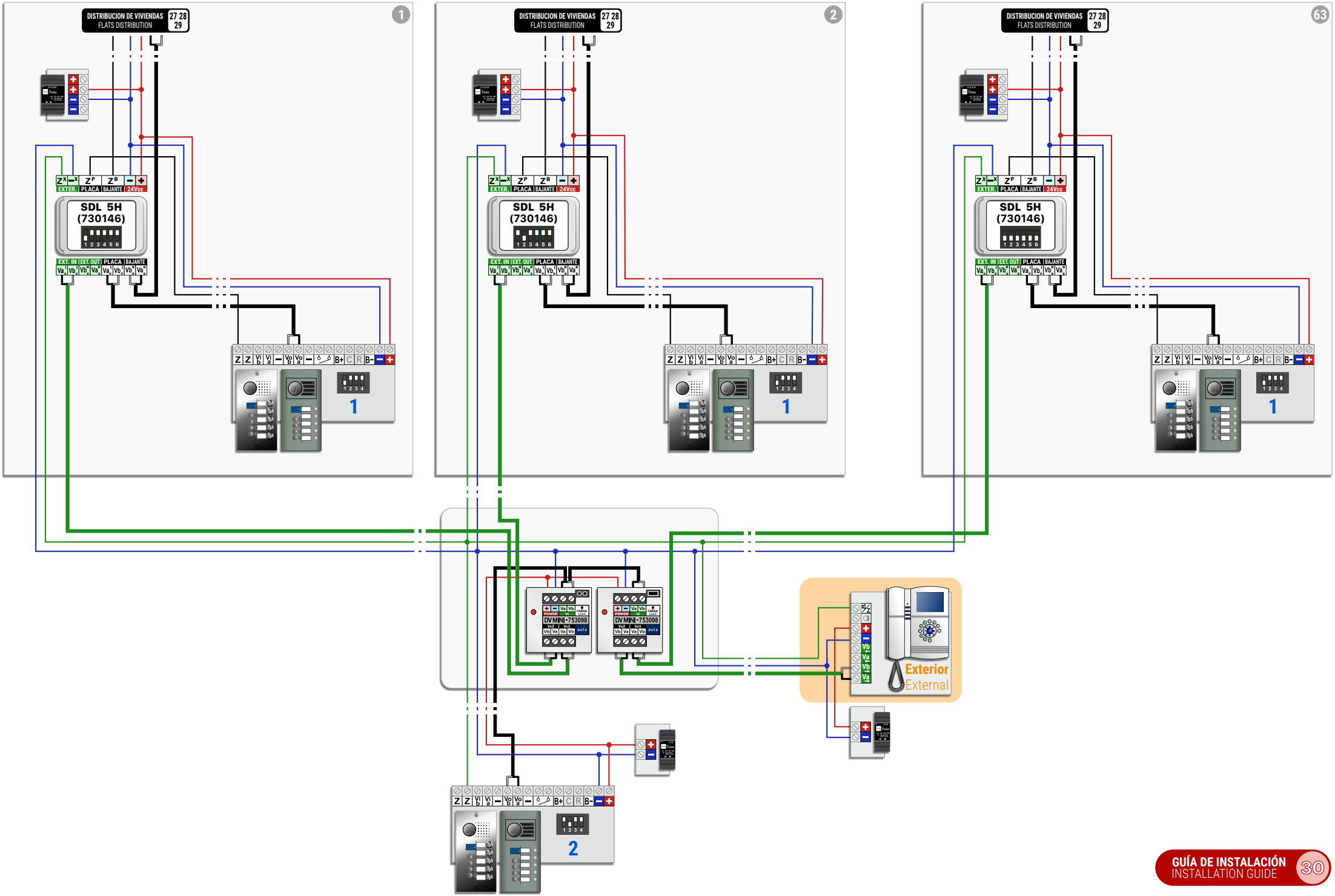

MULTI-ACCESO + CCI (CONEXION EN ESTRELLA)
MULTI-ACCESS + CCI (STAR CONNECTION)

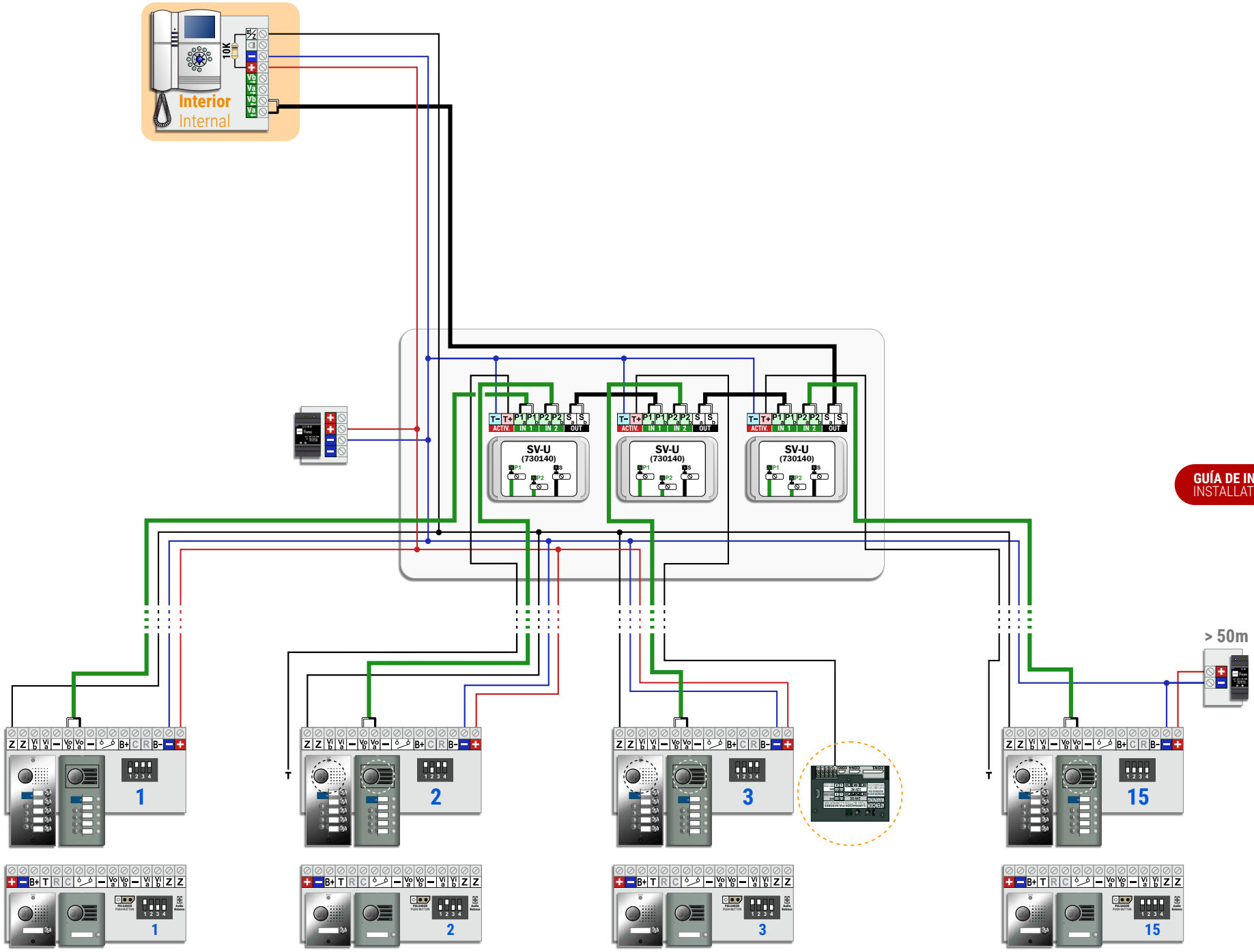

CCI + MULTI-VIVIENDA
CCI + MULTI-FLAT

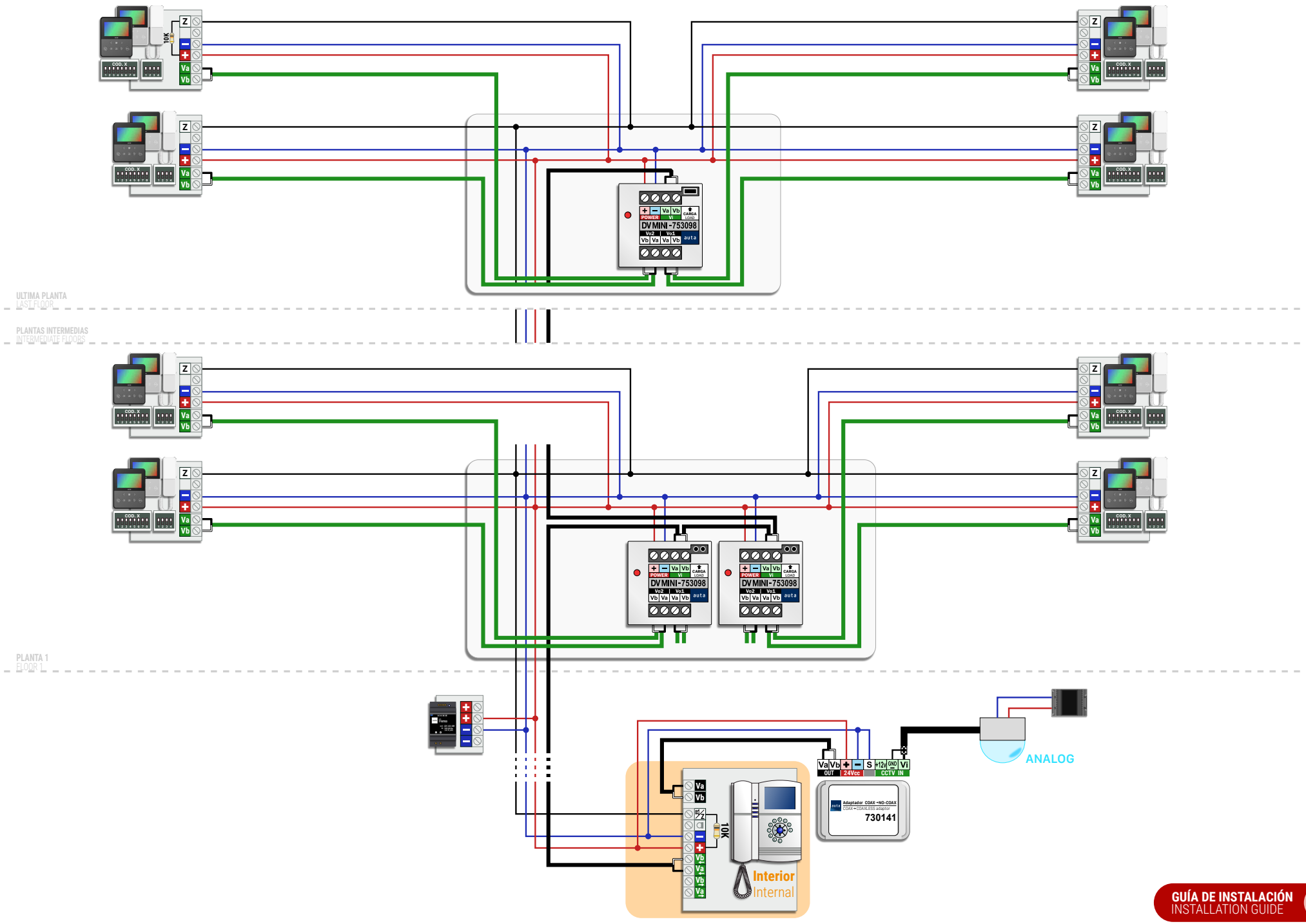

DISTRIBUCIÓN POR PLANTA
FLOOR DISTRIBUTION

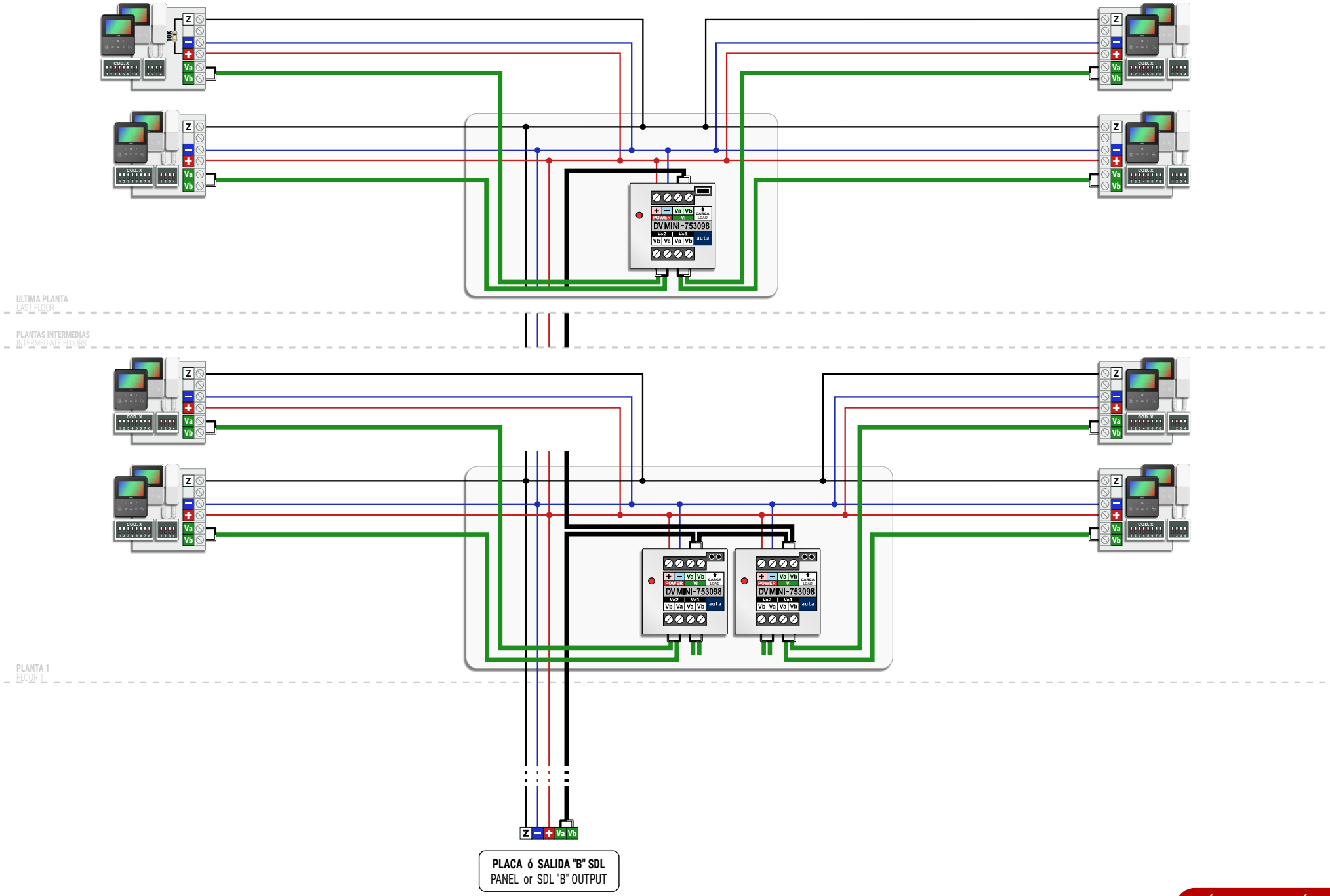

DISTRIBUCIÓN EN SERIE
SERIAL DISTRIBUTION

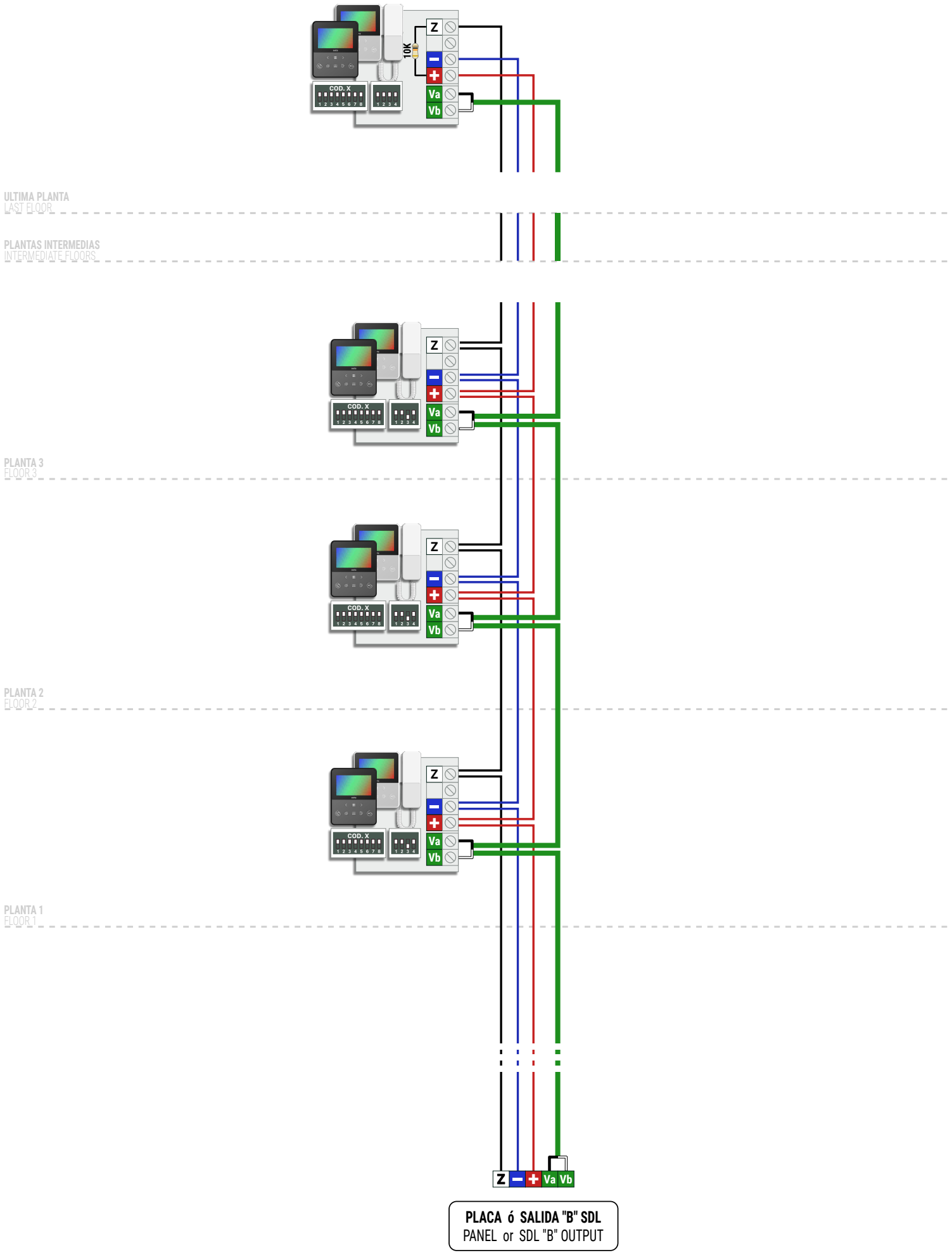

DISTRIBUCIÓN MIXTA
MIXED DISTRIBUTION

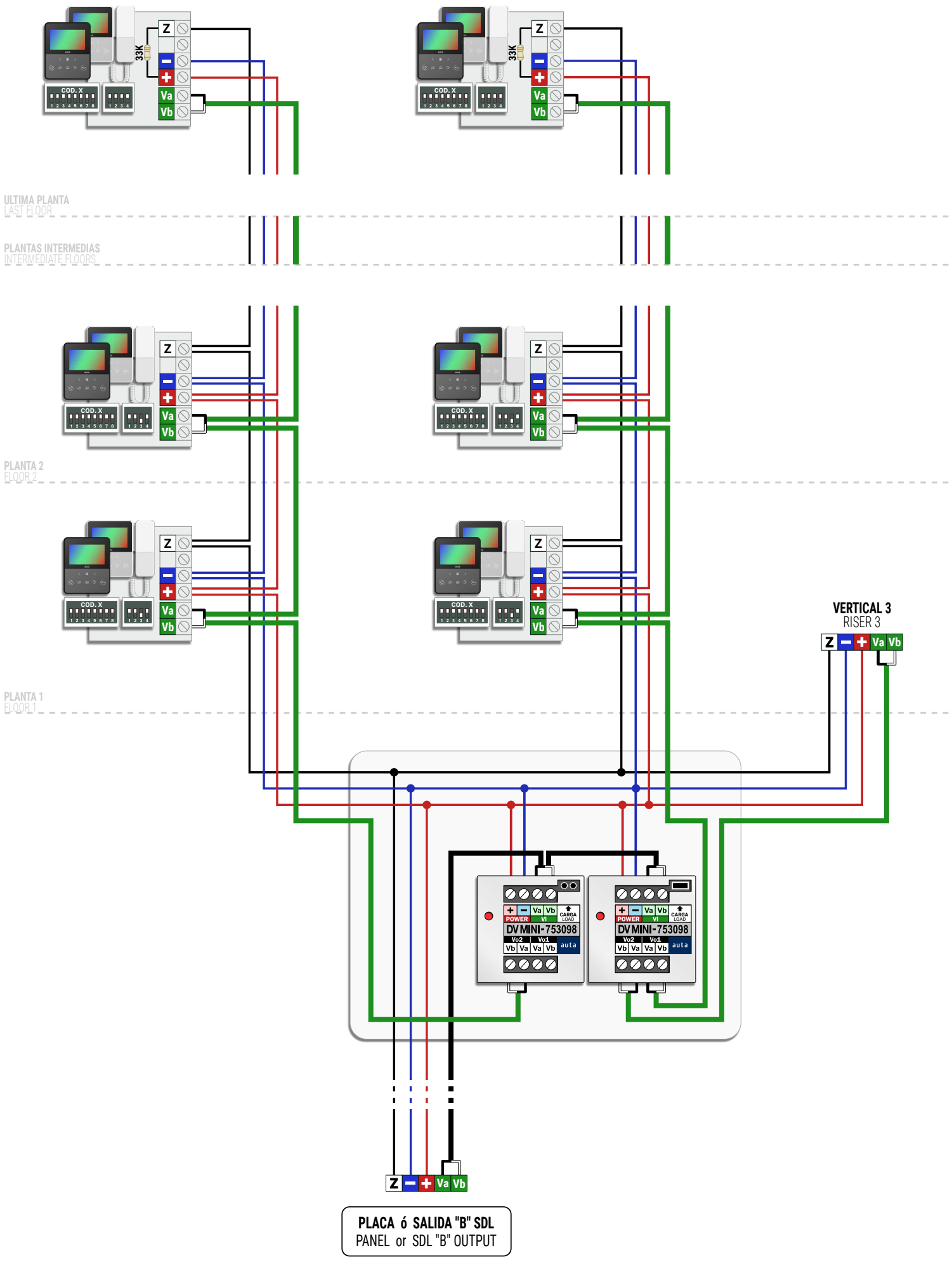

Nº MÁXIMO DE ELEMENTOS MAX. NUMBER OF ELEMENTS

ELEMENTOS UNITS	ALV-1.5A (715303)	ALV-2.5A (715703)
	20 / 50	40 / 100
LLAMADA SIMULTANEA SIMULTANEOUS CALL	3	5

SECCIONES Y CONEXIONES RECOMENDADAS RECOMMENDED SECTIONS AND CONNECTIONS

SECCIONES WIRING SECTIONS	HASTA 100m UP TO 100m
+ – Z Va Vb	0.22mm AWG22
EL CABLEADO NO DEBE PASAR CERCA DE LA LINEA ELÉCTRICA WIRING MUST NOT BE RUN CLOSE TO THE ELECTRICAL LINE	

CAT 5/6/FTP	AUTA
	+
	–
	Va
	Vb
	Z
100% COBRE	100% COPPER

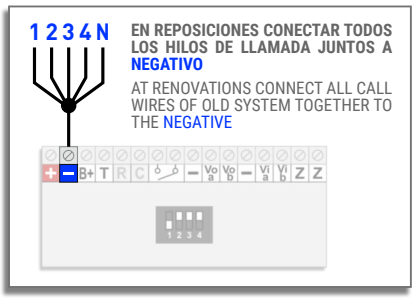

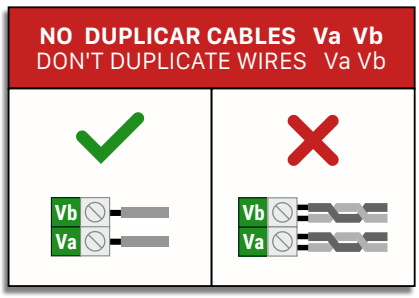

CONFIGURACIÓN DE VIDEO VIDEO CONFIGURATION

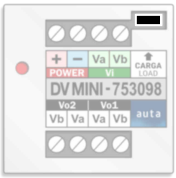

QUITAR EL JUMPER DE CARGA EN TODOS LOS DISTRIBUIDORES DE LA MISMA LINEA EXCEPTO EN EL ÚLTIMO.

REMOVE THE LOAD JUMPER IN ALL VIDEO DISTRIBUTORS OF THE SAME LINE EXCEPT IN THE LAST ONE.

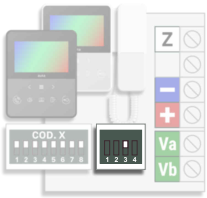

EN SISTEMAS CON DISTRIBUCION EN CASCADA COLOCAR EL SWITCH 3 ABAJO (OFF) EN TODOS LOS MONITORES DE LA MISMA LINEA EXCEPTO EN EL ÚLTIMO.

AT SYSTEMS WITH SERIAL DISTRIBUTION SET THE SWITCH 3 DOWN (OFF) IN ALL MONITORS OF THE SAME LINE EXCEPT IN THE LAST ONE.

GESTIÓN DE ABREPUERTAS DOOR OPENER MANAGEMENT

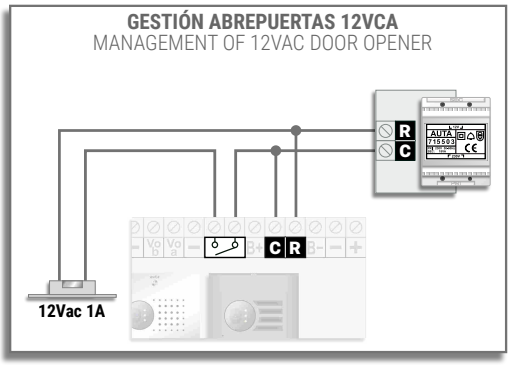

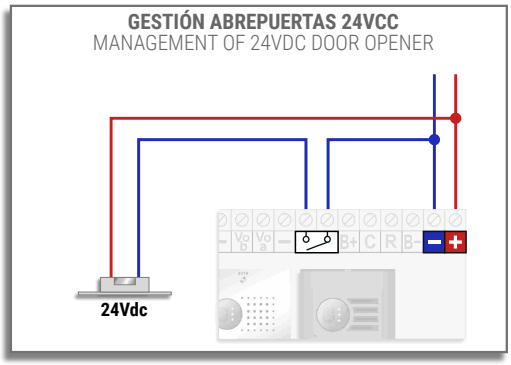

VALOR DE RESIS. FINAL MULTI-VERTICAL END OF LINE RESIS. VALOUR FOR MULTI-RISER

Nº VERTICALES	Nº OF RISERS
1x (10K)	7x (68K)
2x (22K)	8x (82K)
3x (33K)	9x (82K)
4x (39K)	10x (100K)
5x (56K)	11x (100K)
6x (56K)	12x (120K)

SISTEMA DIGITAL 2H

DIGITAL 2W SYSTEM

AUDIO

auta

Bringing people together

INSTALACIONES CON PLACA KIT
SYSTEMS WITH KIT PANEL

1 Acceso 1 Access

1 Monitor ---- 1
1 Monitor

1 Monitor PRINCIPAL + EXTENSIONES (distribución en SERIE) ---- 2
1 MAIN monitor + EXTENSIONS (SERIAL distribution)

1 Monitor PRINCIPAL + EXTENSIONES (distribución en ESTRELLA) ---- 3
1 MAIN monitor + EXTENSIONS (STAR distribution)

Multi-Acceso Multi-Access

Multi-Acceso. Conexión en SERIE ---- 4
Multi-Access. SERIAL connection

Multi-Acceso. Conexión en ESTRELLA ---- 5
Multi-Access. STAR connection

INSTALACIONES MULTI-VIVIENDA
SYSTEMS WITH MULTI-FLAT

1 Acceso 1 Access

1 Acceso. Multi-Vivienda (Distribución por PLANTA) ---- 6
1 Access. Multi-Flat (FLOOR distribution)

1 Acceso. Multi-Vivienda (Distribución en SERIE) ---- 7
1 Access. Multi-Flat (SERIAL distribution)

Alimentación del sistema System supply

Multi-Vivienda. Alimentación EXTRA (Distribución en SERIE) ---- 8
Multi-Flat. EXTRA supply (SERIAL distribution)

SISTEMAS MULTI-ACCESO MULTI-VERTICAL
MULTI-ACCESS MULTI-RISER SYSTEMS

Conexión de 1 ROUTER 1 ROUTER connection ---- 9

Conexión MULTI-ROUTER MULTI-ROUTER connection ---- 10

DISTRIBUCIÓN DE VIVIENDAS
FLATS DISTRIBUTION

Distribución por PLANTA FLOOR distribution ---- 11

Distribución en SERIE SERIAL distribution ---- 12

GUÍA DE INSTALACIÓN ---- 13
INSTALLATION GUIDE

1 ACCESO (KIT)
1 ACCESS (KIT)

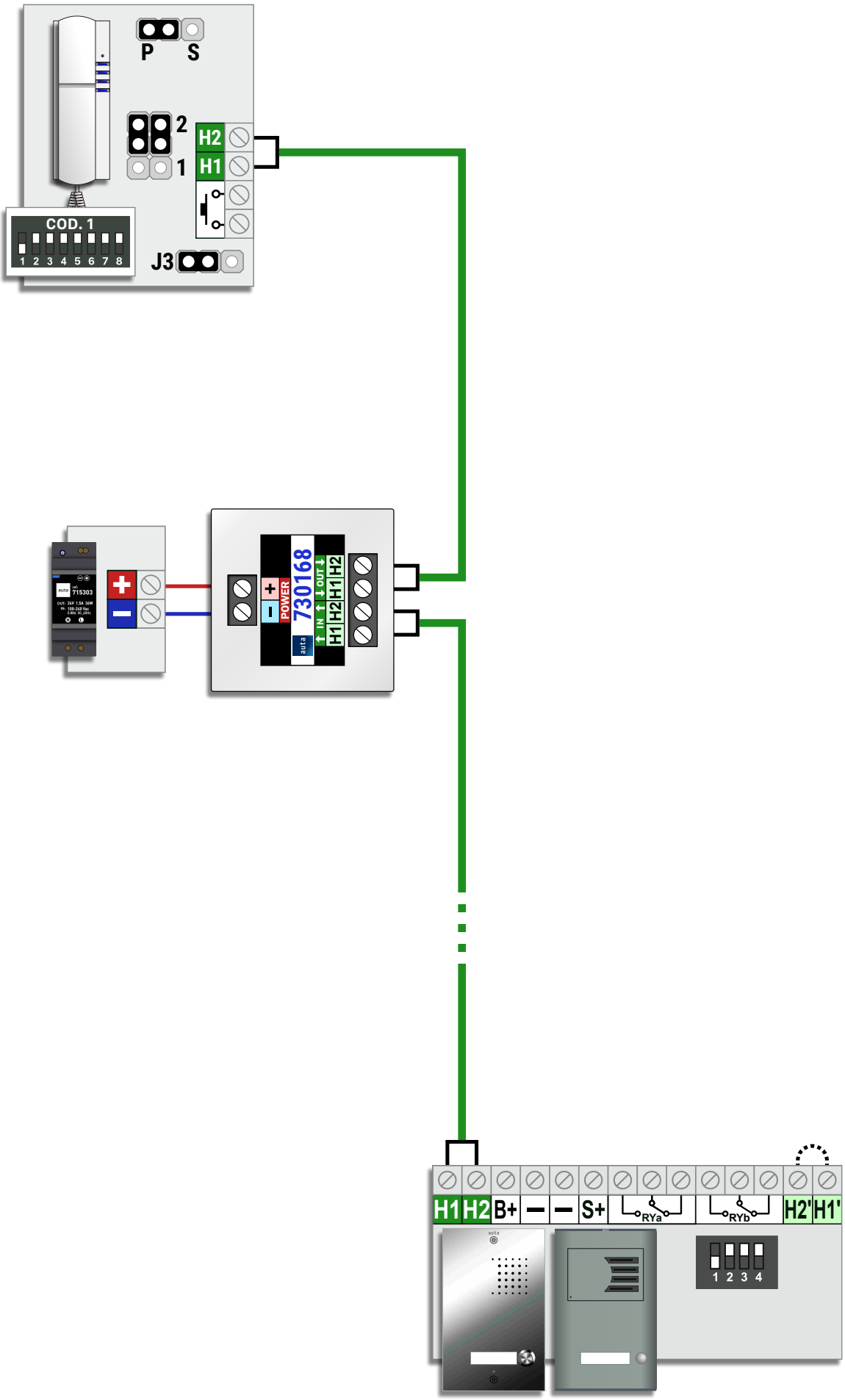

1 ACCESO (KIT) -- M. PRINCIPAL + EXTENSIONES (SERIE)

1 ACCESS (KIT) -- MAIN M. + EXTENSIONS (SERIAL)

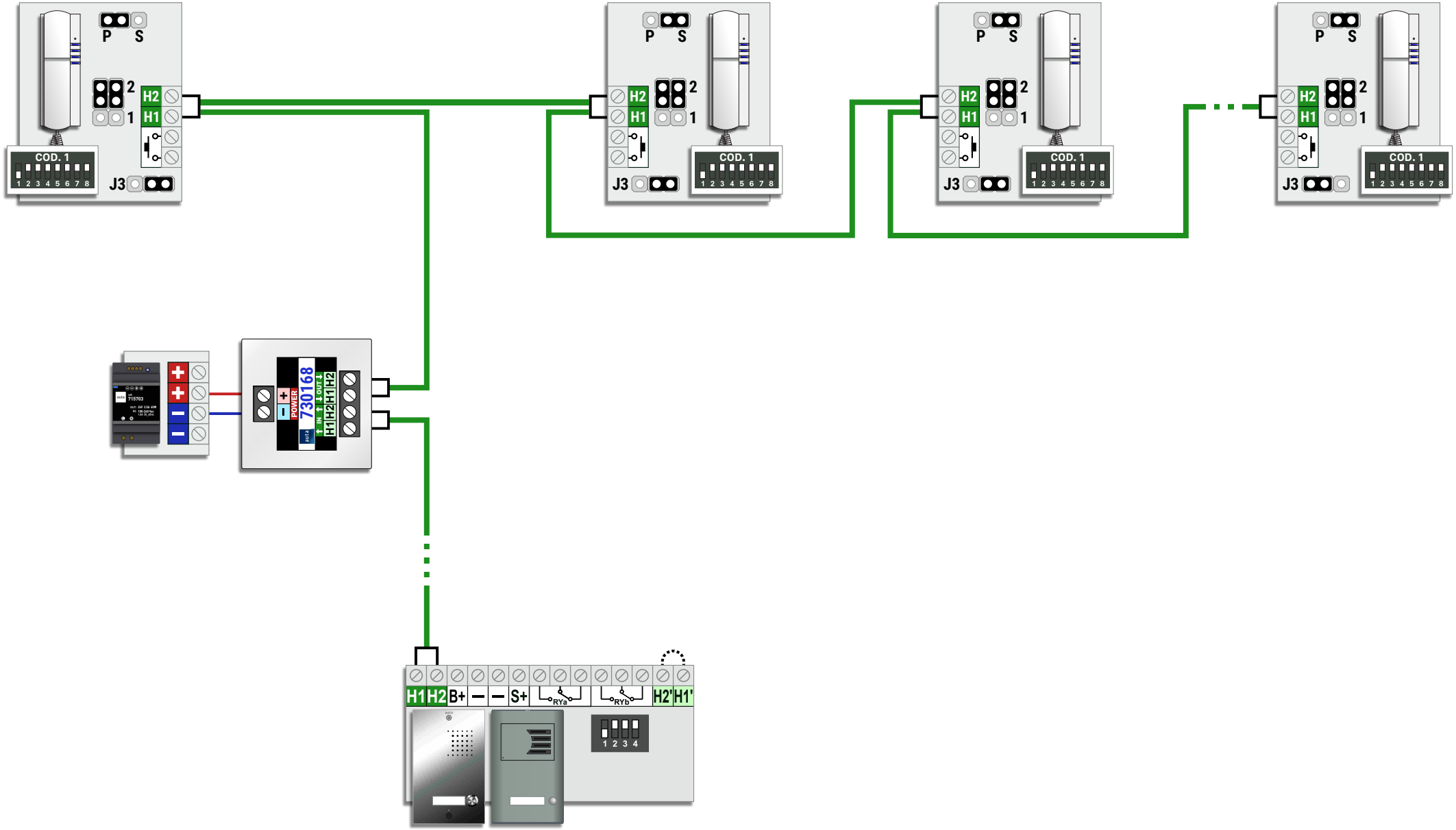

1 ACCESO (KIT) -- M. PRINCIPAL + EXTENSIONES (ESTRELLA)

1 ACCESS (KIT) -- MAIN M. + EXTENSIONS (STAR)

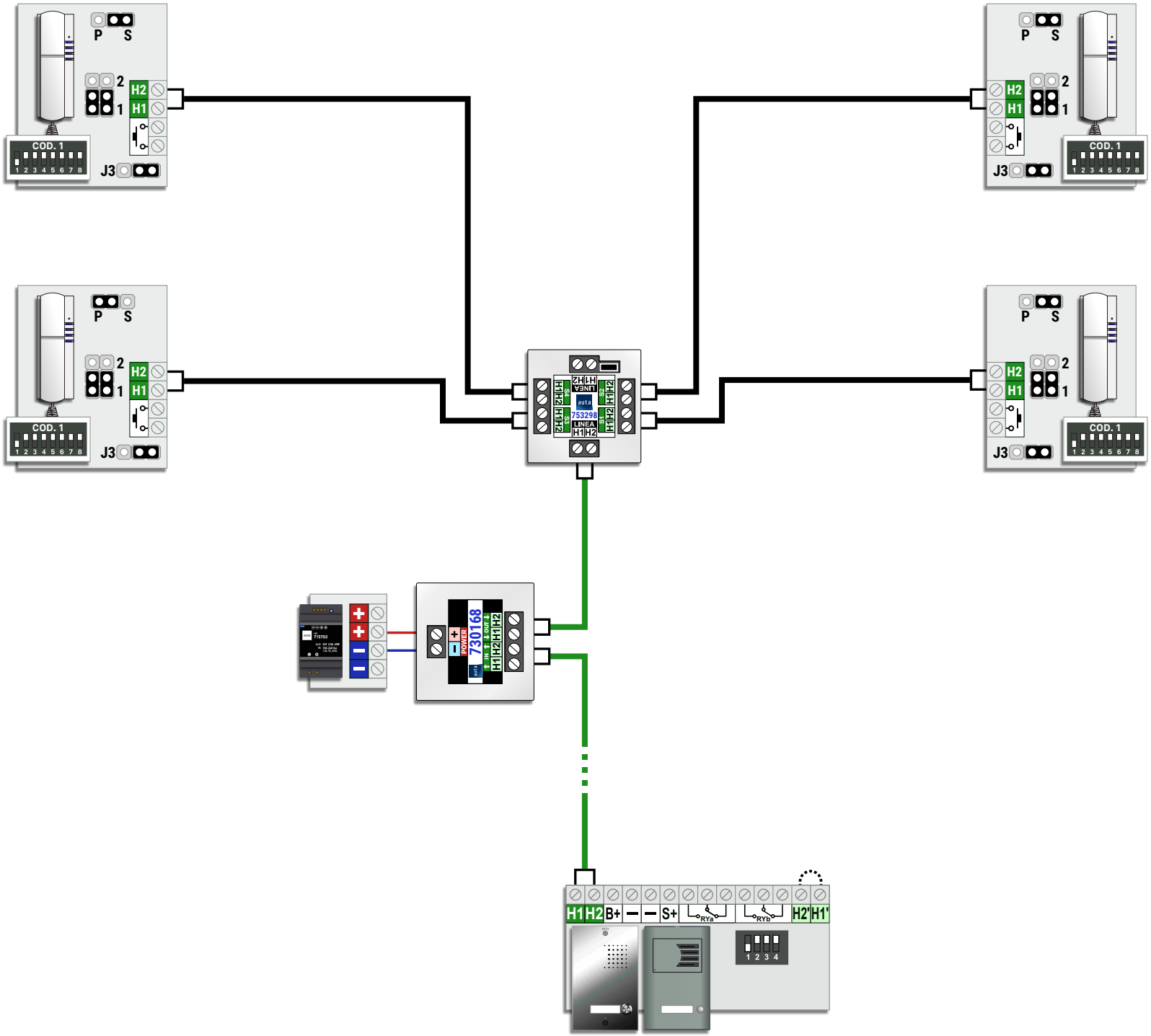

3-15 ACCESOS (KIT) -- M. PRINCIPAL + EXTENSIONES (SERIE)

3-15 ACCESSES (KIT) -- MAIN M. + EXTENSIONS (SERIAL)

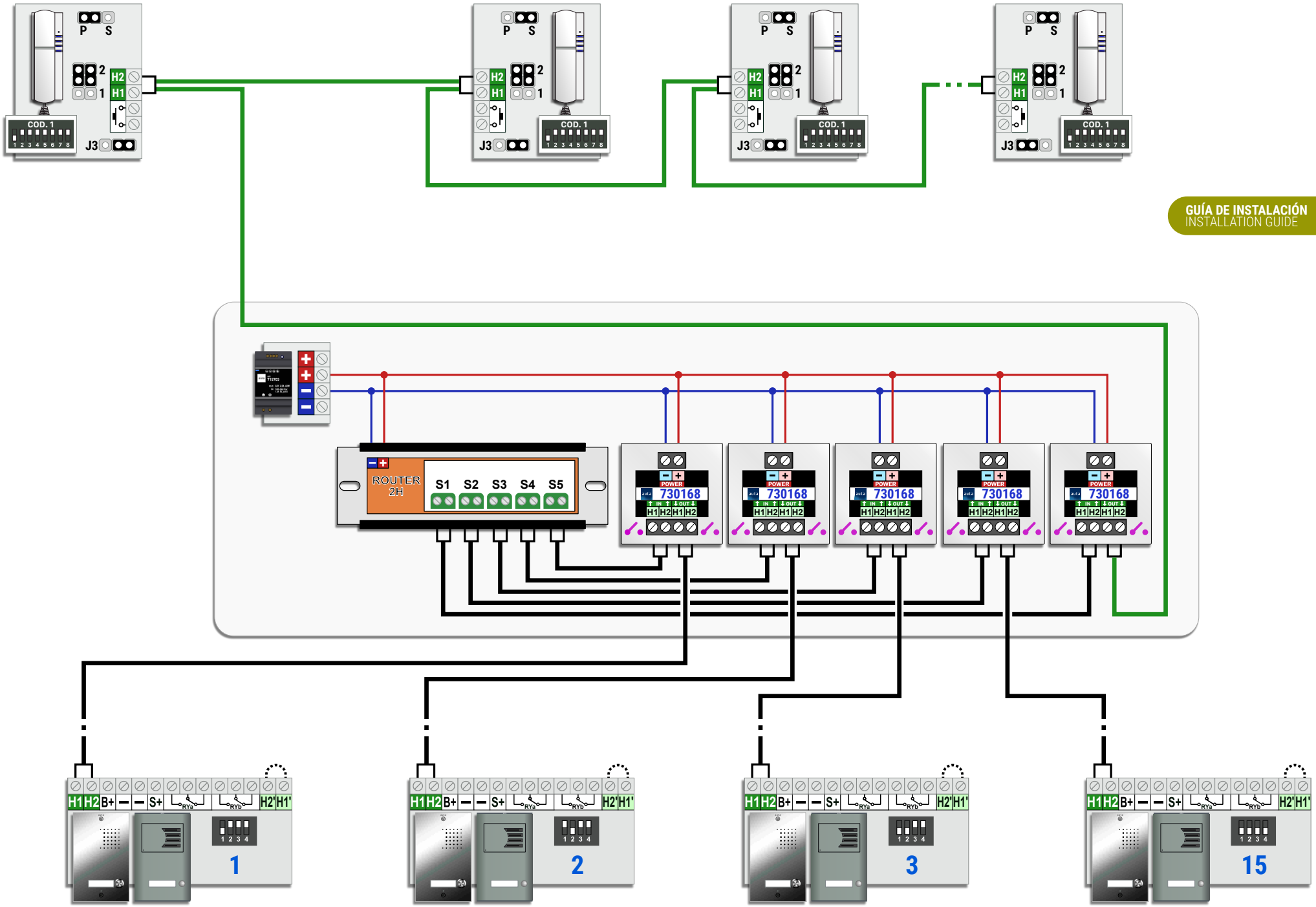

3-15 ACCESOS (KIT) -- M. PRINCIPAL + EXTENSIONES (ESTRELLA)

3-15 ACCESSES (KIT) -- MAIN M. + EXTENSIONS (STAR)

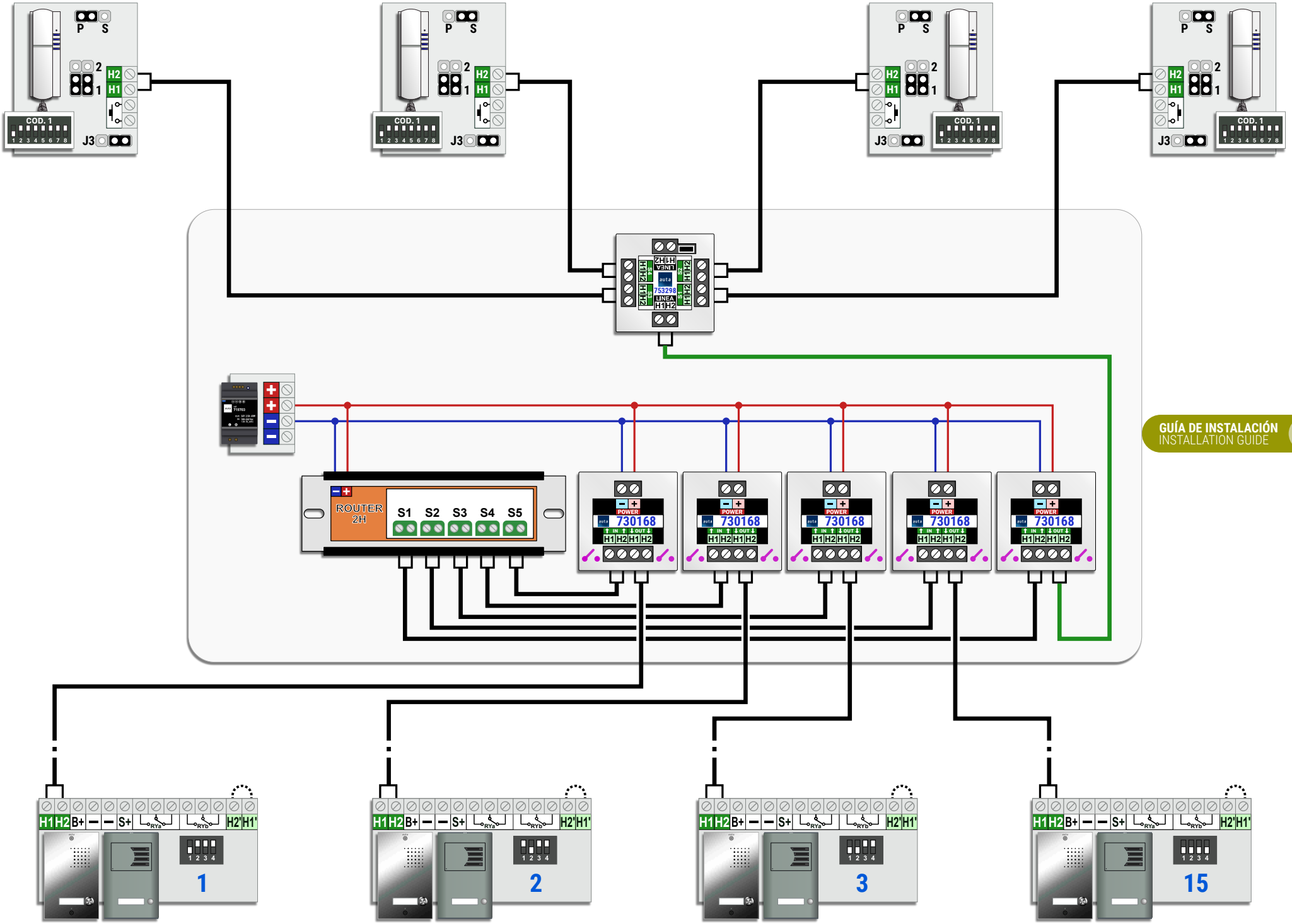

1 ACCESO -- MULTI-VIVIENDA (DISTRIBUCIÓN POR PLANTA)
1 ACCESS -- MULTI-FLAT (FLOOR DISTRIBUTION)

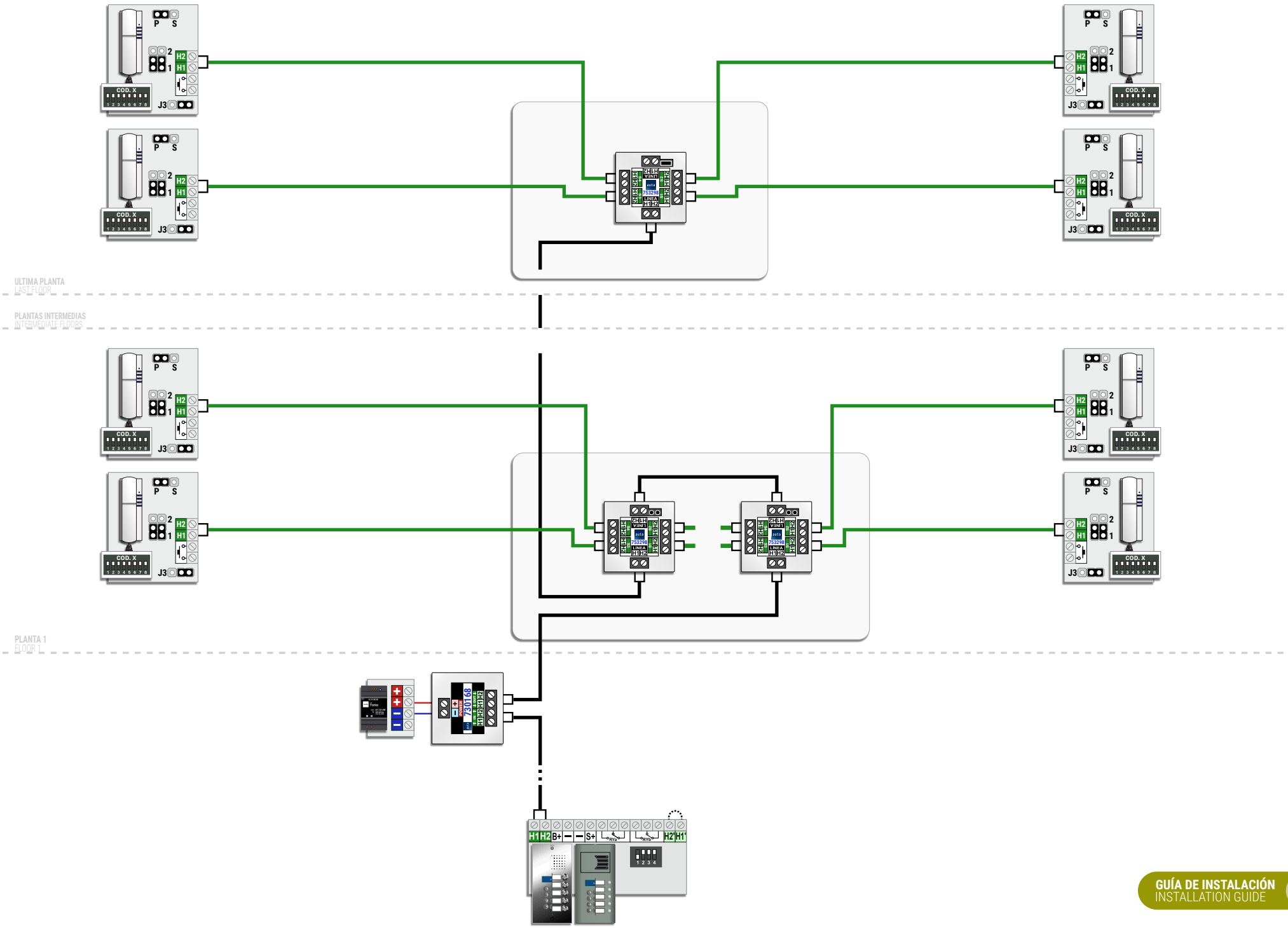

1 ACCESO -- MULTI-VIVIENDA (DISTRIBUCIÓN EN SERIE)
1 ACCESS -- MULTI-FLAT (SERIAL DISTRIBUTION)

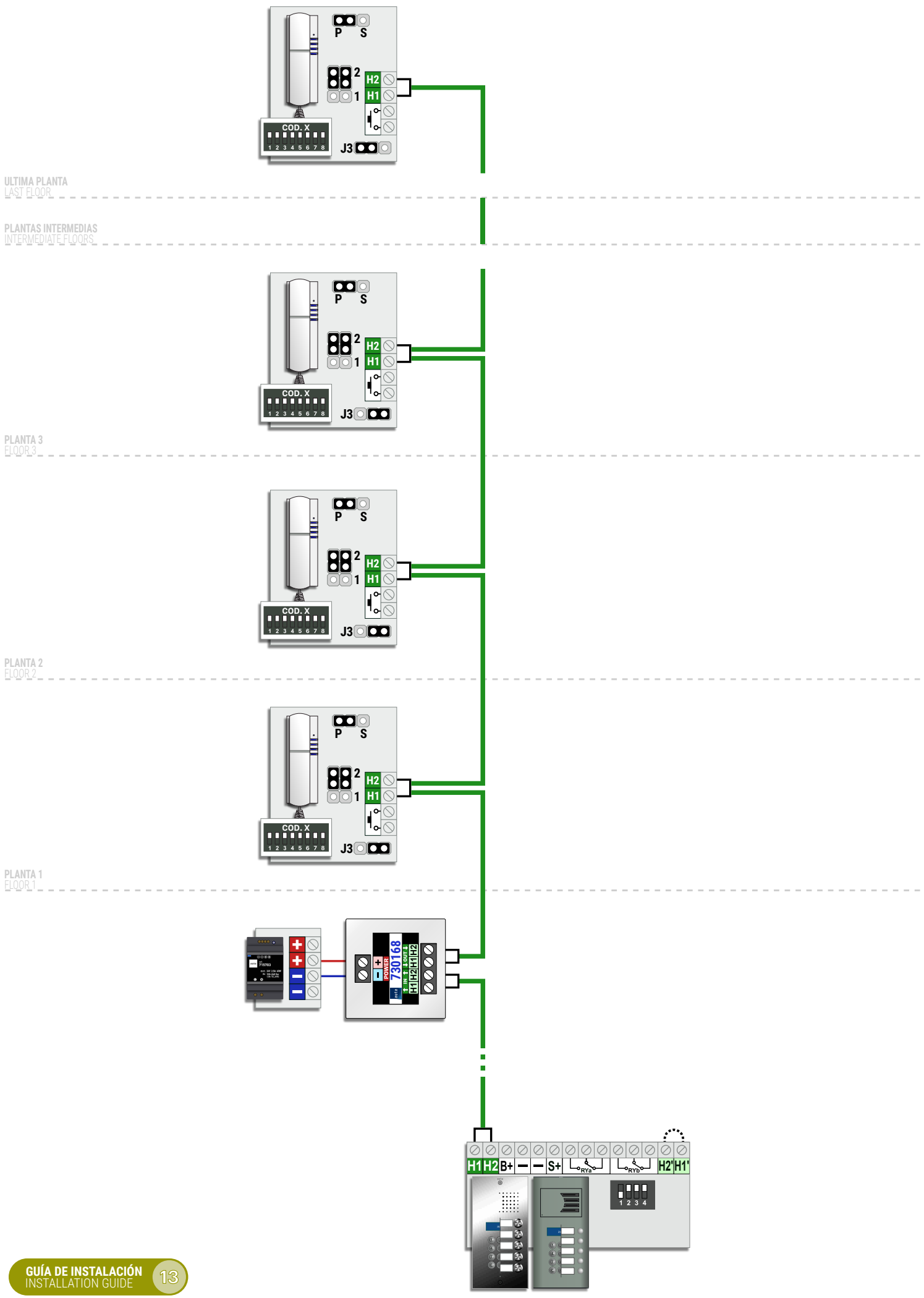

1 ACCESO -- MULTI-VIVIENDA. ALIMENTACIÓN EXTRA (DISTRIBUCIÓN EN SERIE)
1 ACCESS -- MULTI-FLAT. EXTRA SUPPLY (SERIAL DISTRIBUTION)

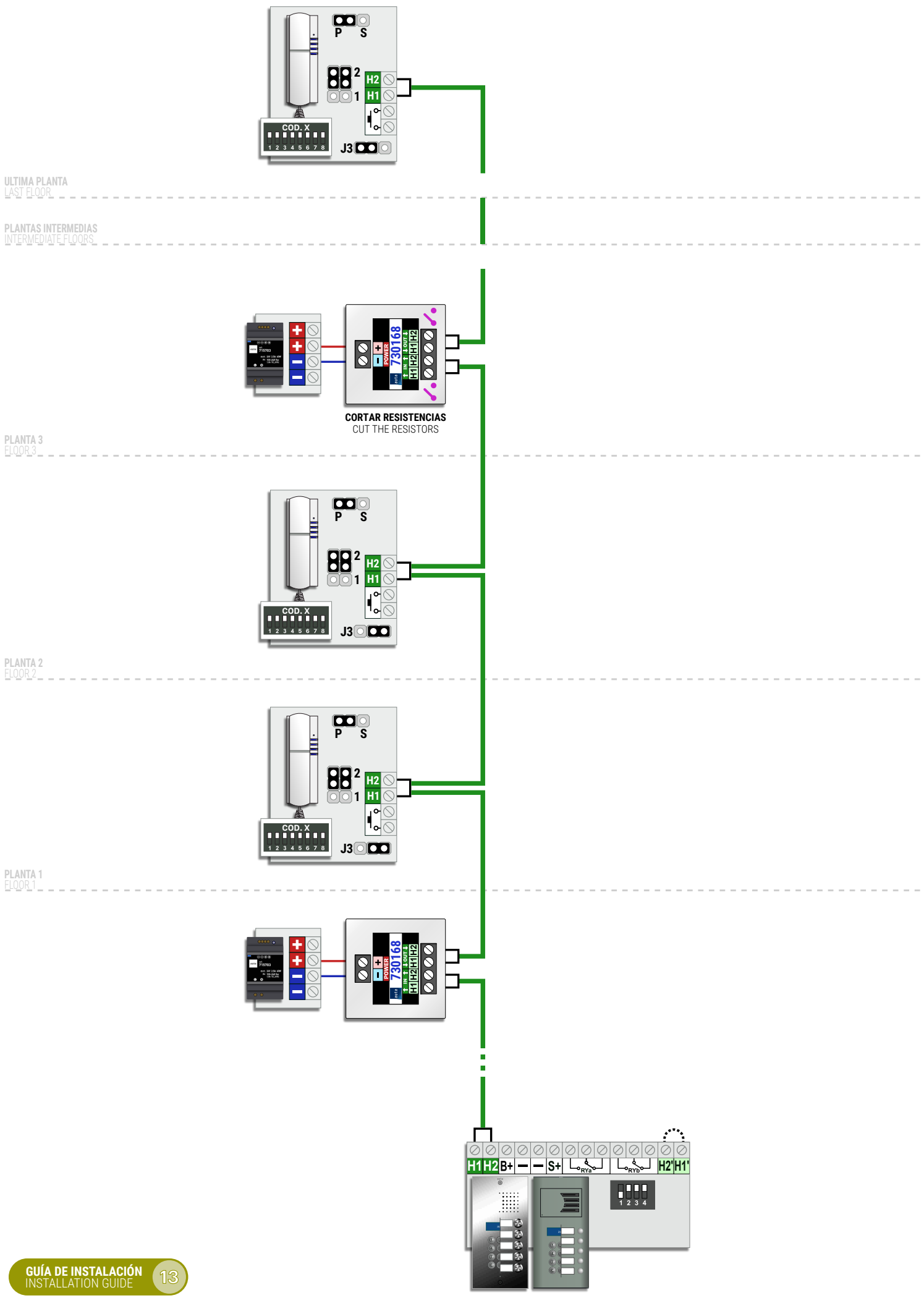

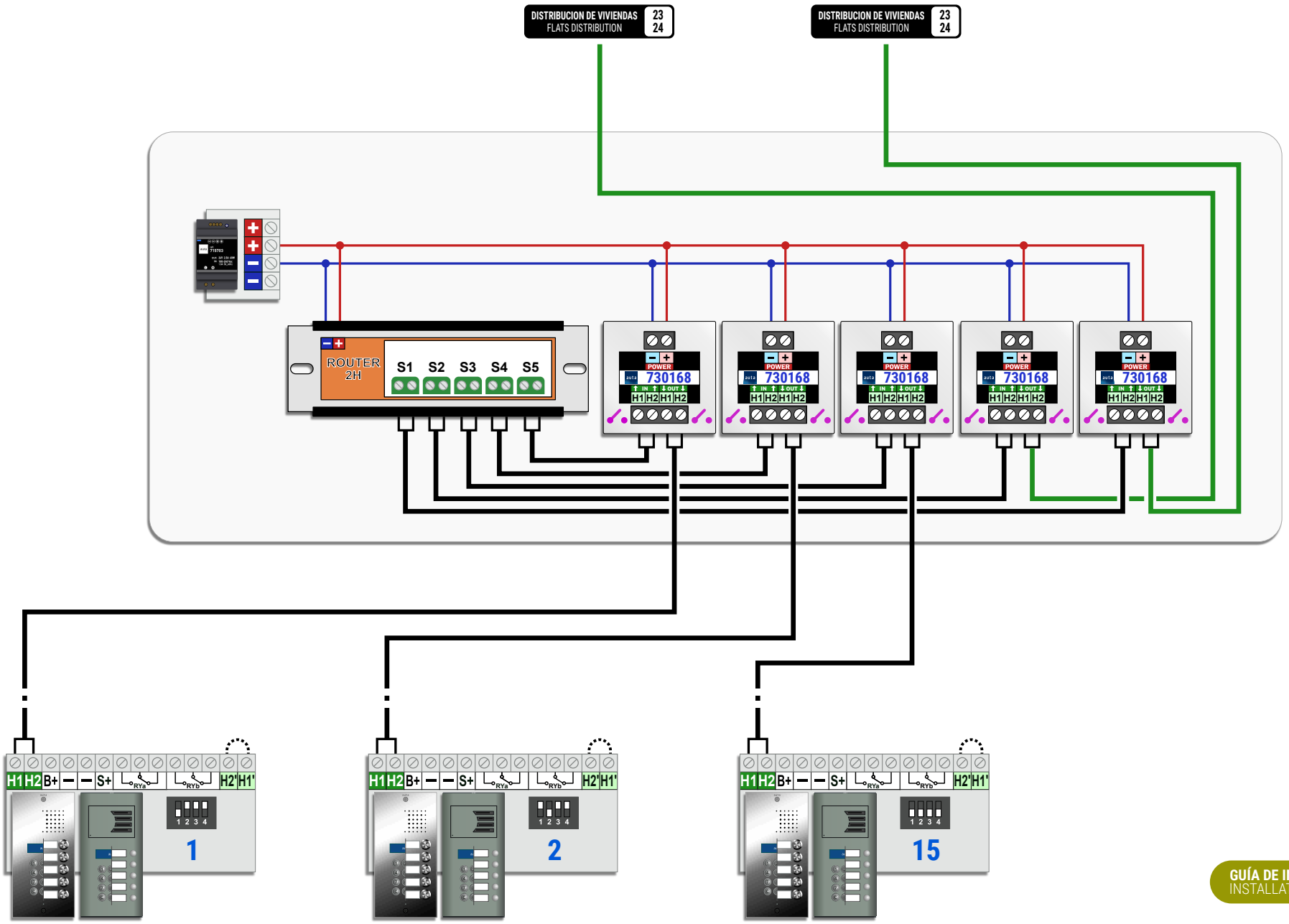
DISTRIBUCION DE VIVIENDAS
FLATS DISTRIBUTION
23
24
DISTRIBUCION DE VIVIENDAS
FLATS DISTRIBUTION
23
24
ROUTER 2H
S1
S2
S3
S4
S5
POWER
730168
H1 H2 H1 H2
H1 H2 B+ – – S+ H2' H1'
1
2
15

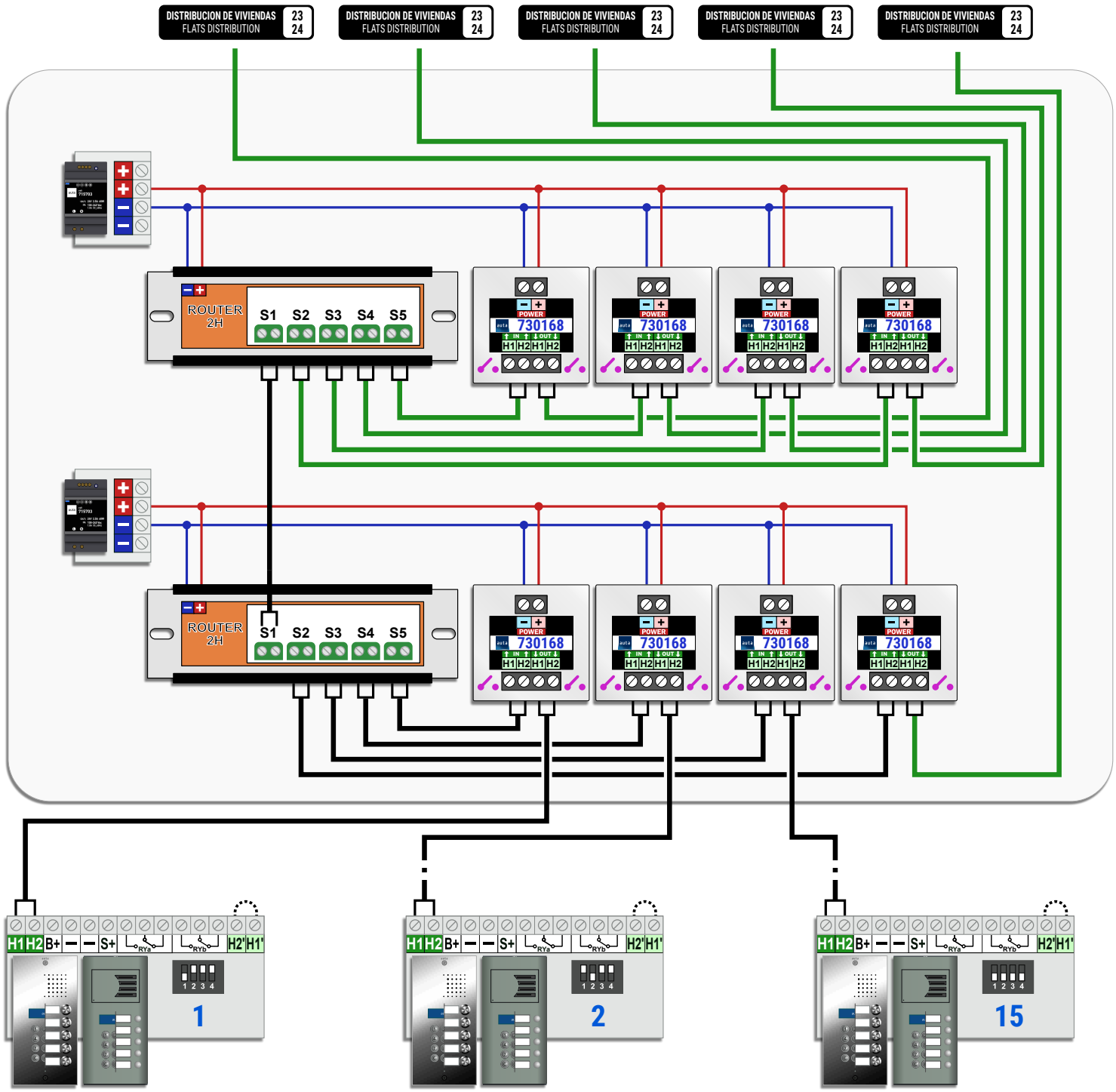
DISTRIBUCION DE VIVIENDAS
FLATS DISTRIBUTION
23
24
ROUTER 2H
S1 S2 S3 S4 S5
POWER
730168
H1 H2 H1 H2
H1 H2 B+ – – S+ RYa RYb H2' H1'
1 2 3 4
1
2
15

DISTRIBUCIÓN POR PLANTA
FLOOR DISTRIBUTION

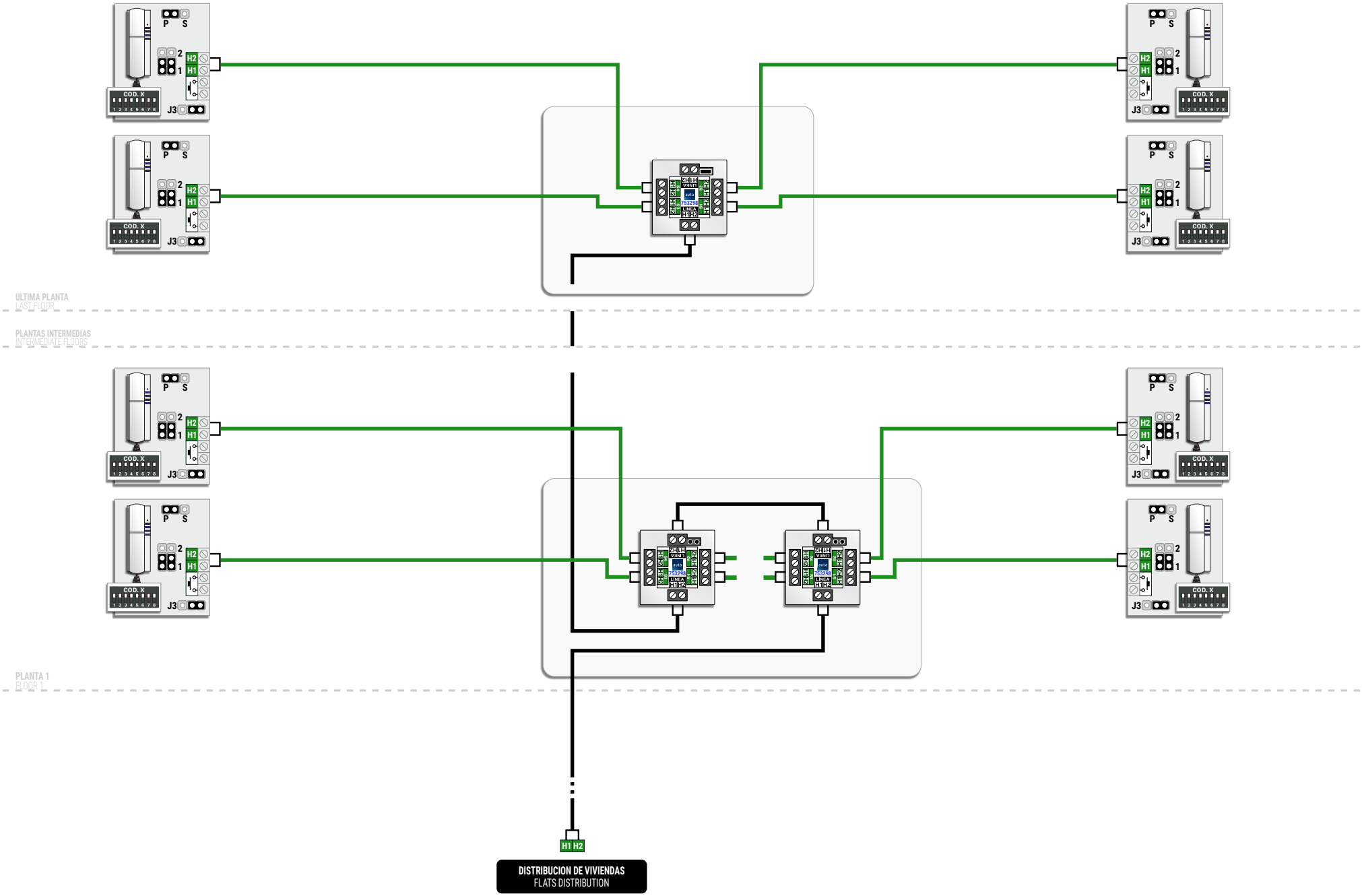

DISTRIBUCIÓN EN SERIE
SERIAL DISTRIBUTION

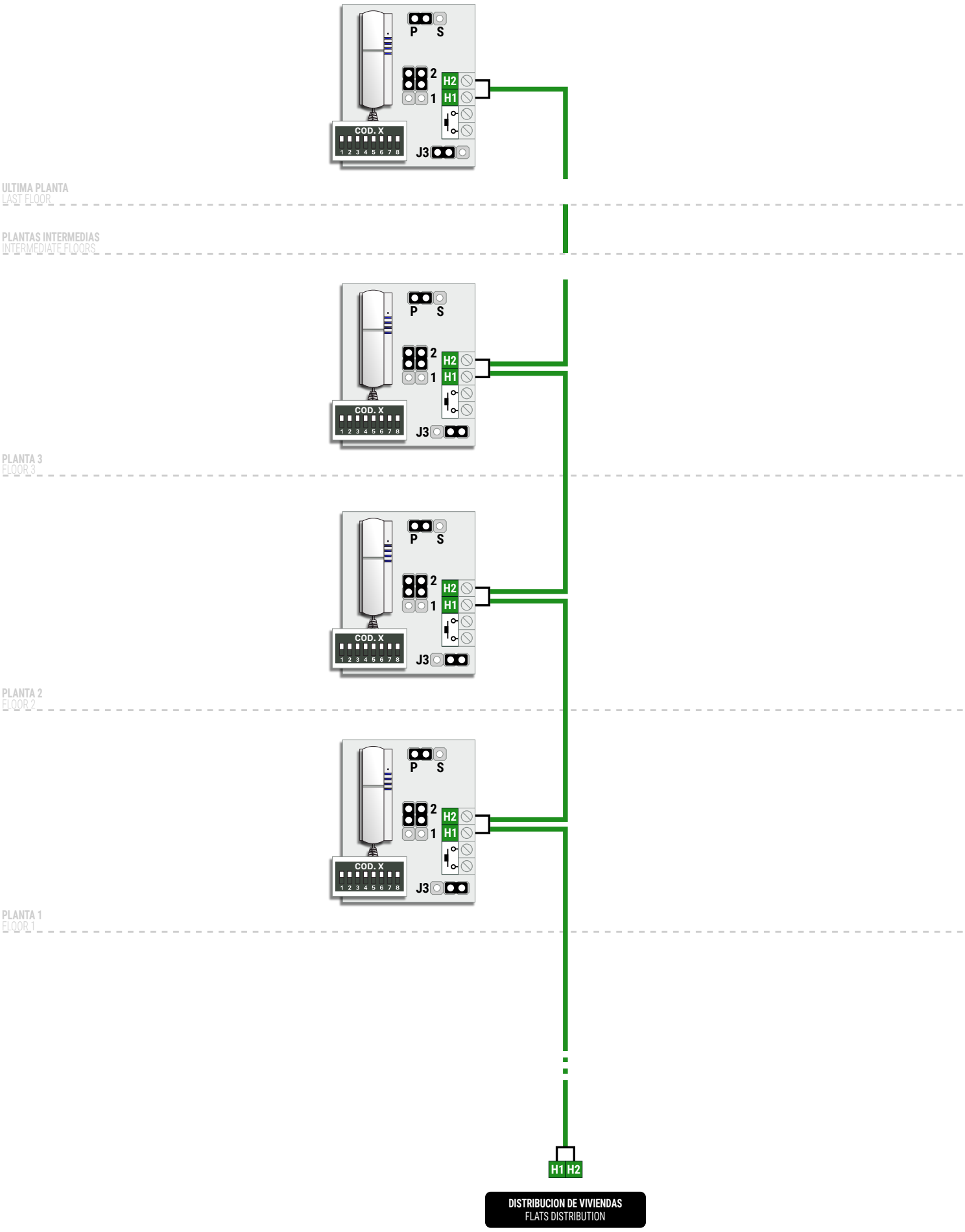

Nº MÁXIMO DE ELEMENTOS MAX. NUMBER OF ELEMENTS

ELEMENTOS UNITS	ALV-1.5A (715303)	ALV-2.5A (715703)
	15 / 30	30 / 50
LLAMADA SIMULTANEA SIMULTANEOUS CALL	3	5

SECCIONES RECOMENDADAS Y CONEXIONES RECOMMENDED SECTIONS AND CONNECTIONS

RECOMENDADA RECOMMENDED	HASTA 200m UP TO 200m
H1 H2	0.5mm TRENZADO AWG20 TWISTED

MÍNIMA MINIMUM	HASTA 100m UP TO 100m
H1 H2	0.22mm AWG24

NO DUPLICAR CABLES H1 H2
DON'T DUPLICATE WIRES H1 H2

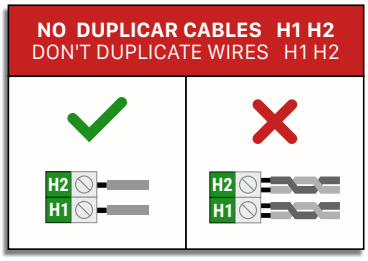

CONFIGURACIÓN DE LINEA LINE CONFIGURATION

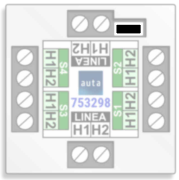

QUITAR EL JUMPER DE CARGA EN TODOS LOS DISTRIBUIDORES DE LA MISMA LINEA EXCEPTO EN EL ÚLTIMO.

REMOVE THE LOAD JUMPER IN ALL THE VIDEO DISTRIBUTORS OF THE SAME VIDEO LINE EXCEPT IN THE LAST ONE.

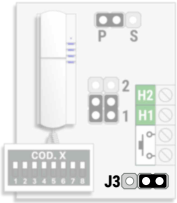

EN SISTEMAS CON DISTRIBUCION EN CASCADA COLOCAR EL JUMPER DE CARGA EN TODOS LOS TELÉFONOS DE LA MISMA LINEA HACIA LA "DERECHA_OFF" EXCEPTO EN EL ÚLTIMO.

AT SYSTEMS WITH SERIAL DISTRIBUTION SET THE LOAD JUMPER IN ALL HANDSETS OF THE SAME LINE TO THE "RIGHT_OFF" EXCEPT IN THE LAST ONE.

EN TELÉFONOS CONECTADOS A UNA SALIDA DE DISTRIBUIDOR EL JUMPER SE COLOCARÁ EN POSICIÓN "DERECHA_OFF".

JUMPER AT HANDSETS CONNECTED TO ANY DISTRIBUTOR OUTPUT MUST BE SET AT "RIGHT_OFF" POSITION.

MODOS DE FUNCIONAMIENTO FUNCTIONING MODES

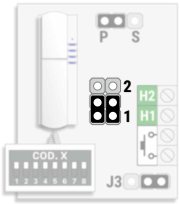

MODO DISTRIBUIDOR
DISTRIBUTOR MODE

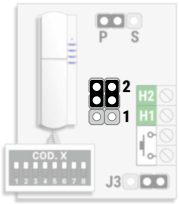

MODO CASCADA
SERIAL MODE

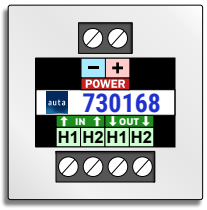

MODO INYECTOR
INJECTOR MODE

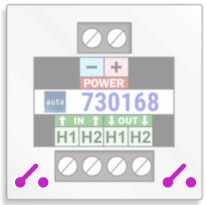

MODO SECCIONADOR
SPLIT MODE

GESTIÓN DE ABREPUERTAS DOOR OPENER MANAGEMENT

GESTIÓN ABREPUERTAS 12VCA
MANAGEMENT OF 12VAC DOOR OPENER

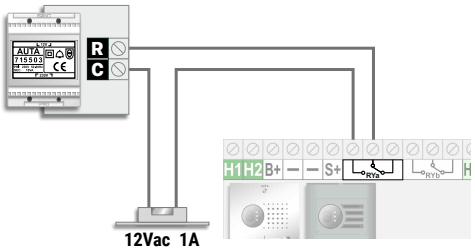

GESTIÓN ABREPUERTAS 24VCC
MANAGEMENT OF 24VDC DOOR OPENER

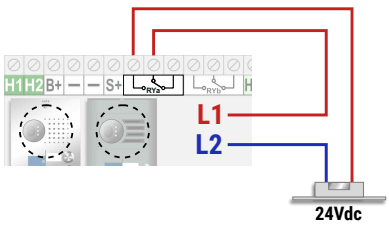

SISTEMA DIGITAL 2H

DIGITAL 2W SYSTEM

VIDEO

auta

Bringing people together

INSTALACIONES CON PLACA KIT
SYSTEMS WITH KIT PANEL

1 Acceso 1 Access

1 Monitor ---------- 1
1 Monitor

1 Monitor PRINCIPAL + EXTENSIONES (distribución en SERIE) ---------- 2
1 MAIN monitor + EXTENSIONS (SERIAL distribution)

1 Monitor PRINCIPAL + EXTENSIONES (distribución en ESTRELLA) ---------- 3
1 MAIN monitor + EXTENSIONS (STAR distribution)

Multi-Acceso Multi-Access

Multi-Acceso. Conexión en SERIE ---------- 4
Multi-Access. SERIAL connection

Multi-Acceso. Conexión en ESTRELLA ---------- 5
Multi-Access. STAR connection

INSTALACIONES MULTI-VIVIENDA
SYSTEMS WITH MULTI-FLAT

1 Acceso 1 Access

1 Acceso. Multi-Vivienda (Distribución por PLANTA) ---------- 6
1 Access. Multi-Flat (FLOOR distribution)

1 Acceso. Multi-Vivienda (Distribución en SERIE) ---------- 7
1 Access. Multi-Flat (SERIAL distribution)

Alimentación del sistema System supply

Multi-Vivienda. Alimentación EXTRA (Distribución en SERIE) ---------- 8
Multi-Flat. EXTRA supply (SERIAL distribution)

SISTEMAS MULTI-ACCESO MULTI-VERTICAL
MULTI-ACCESS MULTI-RISER SYSTEMS

Conexión de 1 ROUTER 1 ROUTER connection ---------- 9

Conexión MULTI-ROUTER MULTI-ROUTER connection ---------- 10

DISTRIBUCIÓN DE VIVIENDAS
FLATS DISTRIBUTION

Distribución por PLANTA FLOOR distribution ---------- 11

Distribución en SERIE SERIAL distribution ---------- 12

GUÍA DE INSTALACIÓN ---------- 13
INSTALLATION GUIDE

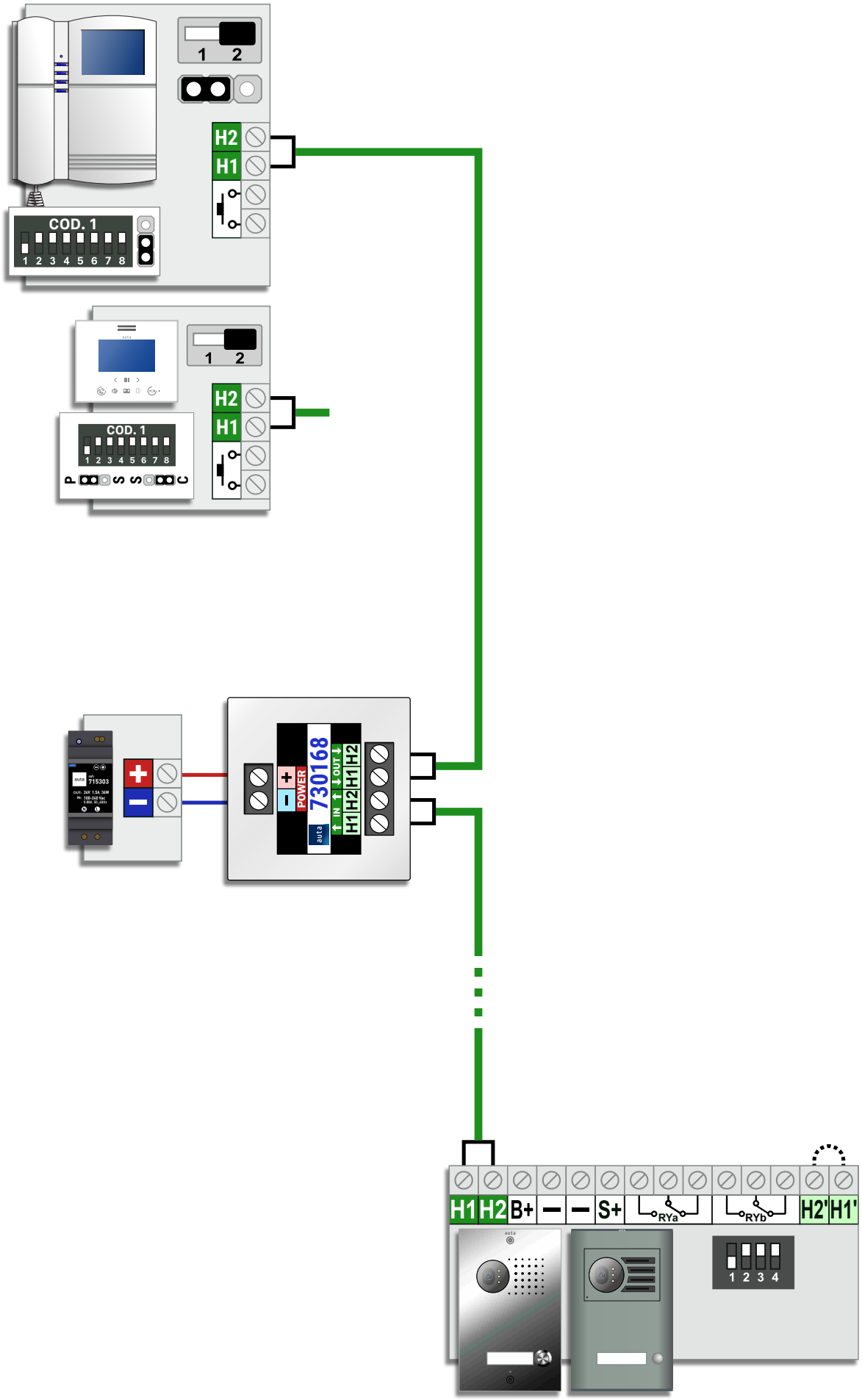
1 2
H2
H1
COD. 1
1 2 3 4 5 6 7 8
1 2
H2
H1
COD. 1
1 2 3 4 5 6 7 8
P S S C
718303
+
-
POWER
730168
auta
IN
OUT
H1 H2 H1 H2
H1 H2 B+ — — S+ RYa RYb H2' H1'
1 2 3 4

1 ACCESO (KIT) -- M. PRINCIPAL + EXTENSIONES (SERIE)

1 ACCESS (KIT) -- MAIN M. + EXTENSIONS (SERIAL)

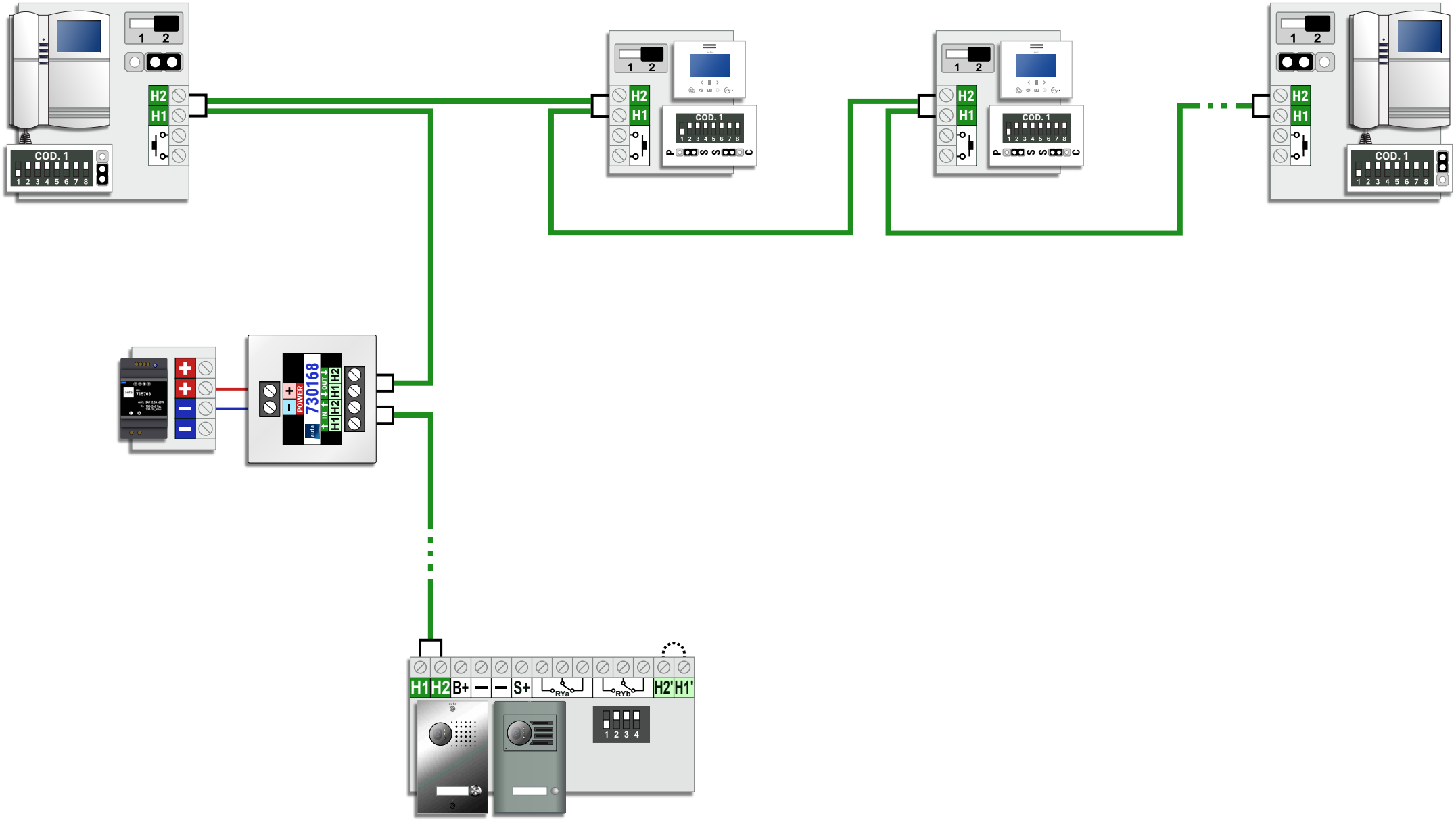

1 ACCESO (KIT) -- M. PRINCIPAL + EXTENSIONES (ESTRELLA)

1 ACCESS (KIT) -- MAIN M. + EXTENSIONS (STAR)

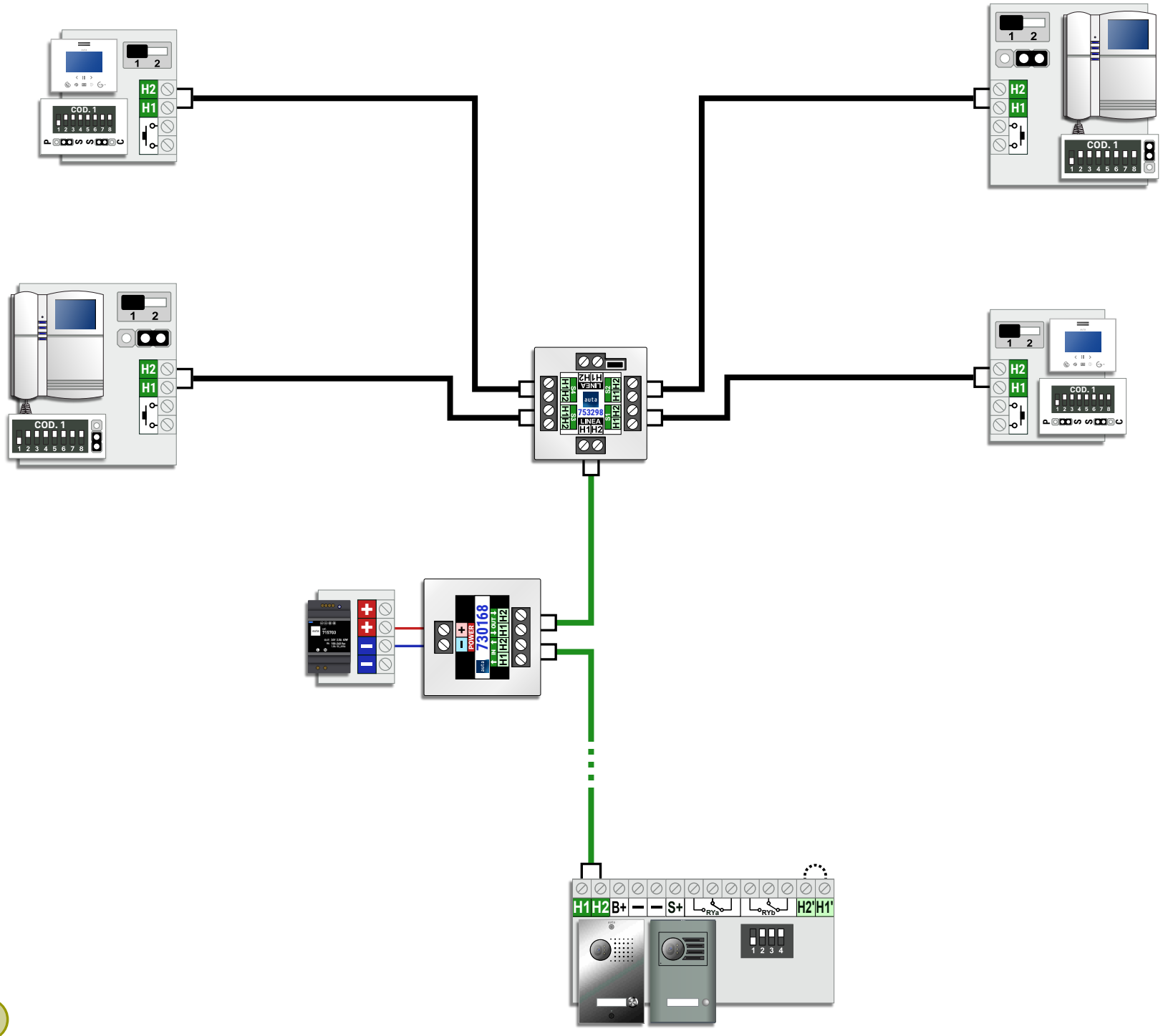

3-15 ACCESOS (KIT) -- M. PRINCIPAL + EXTENSIONES (SERIE)

3-15 ACCESSES (KIT) -- MAIN M. + EXTENSIONS (SERIAL)

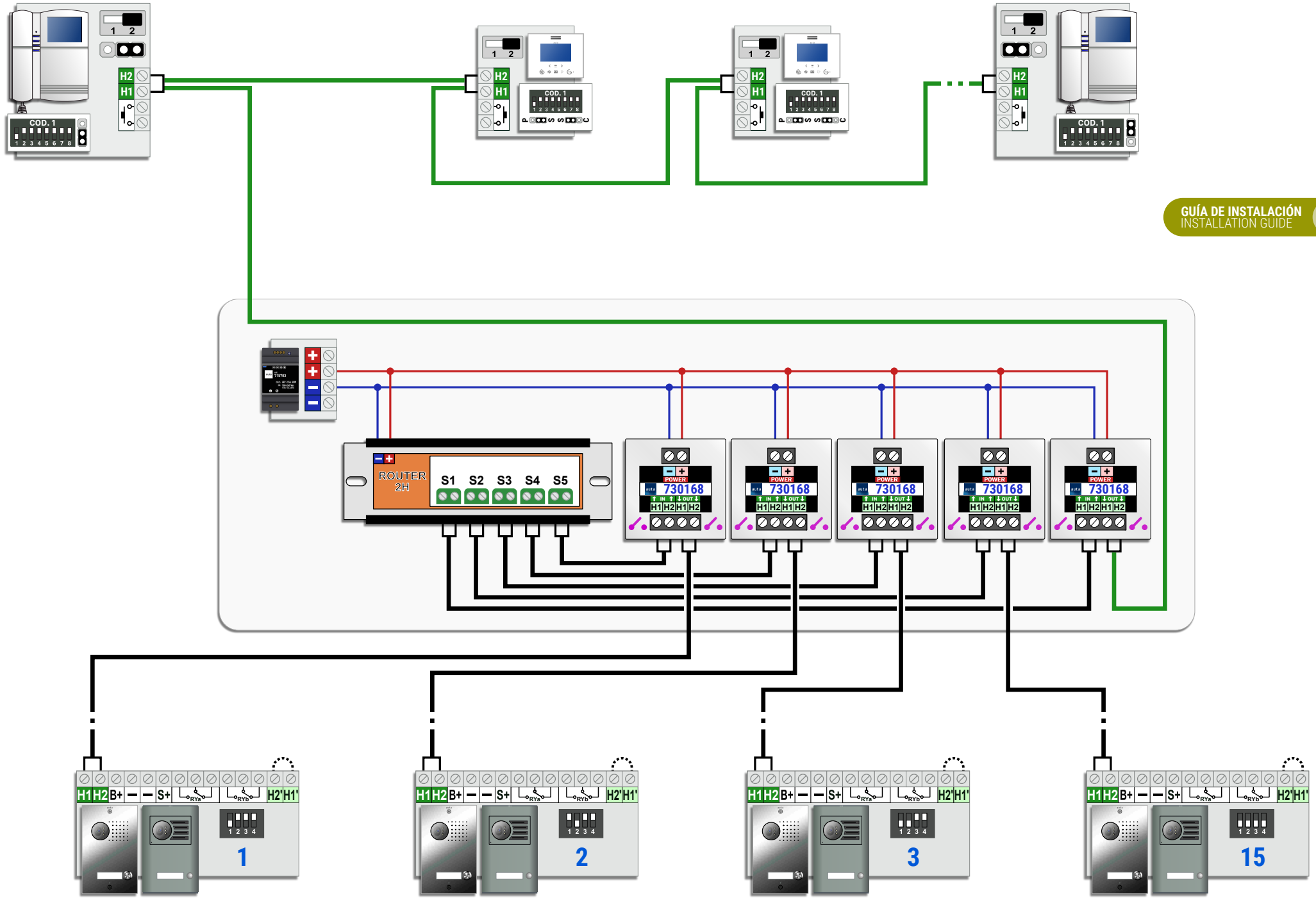

3-15 ACCESOS (KIT) -- M. PRINCIPAL + EXTENSIONES (ESTRELLA)

3-15 ACCESSES (KIT) -- MAIN M. + EXTENSIONS (STAR)

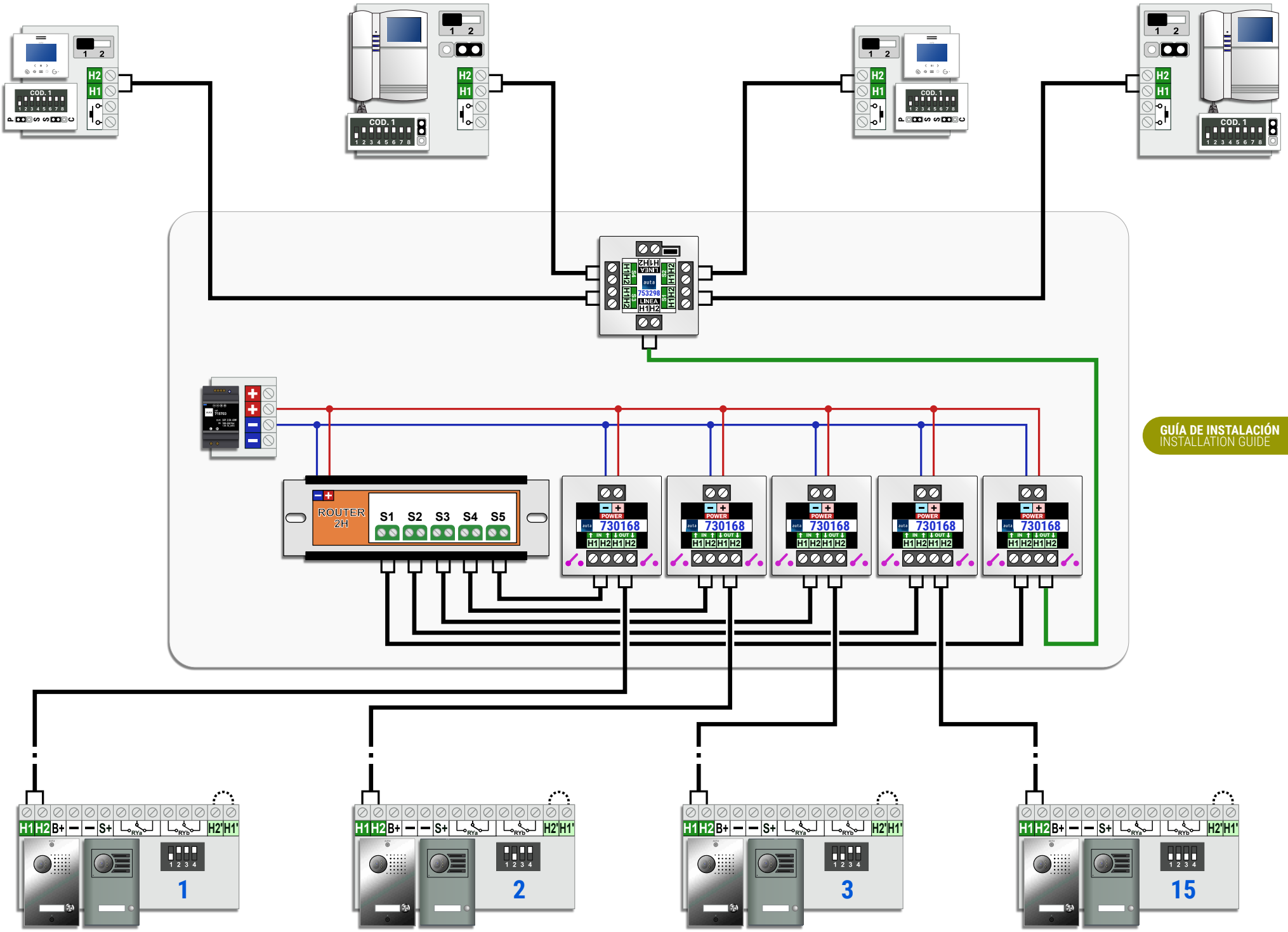

1 ACCESO -- MULTI-VIVIENDA (DISTRIBUCIÓN POR PLANTA)
1 ACCESS -- MULTI-FLAT (FLOOR DISTRIBUTION)

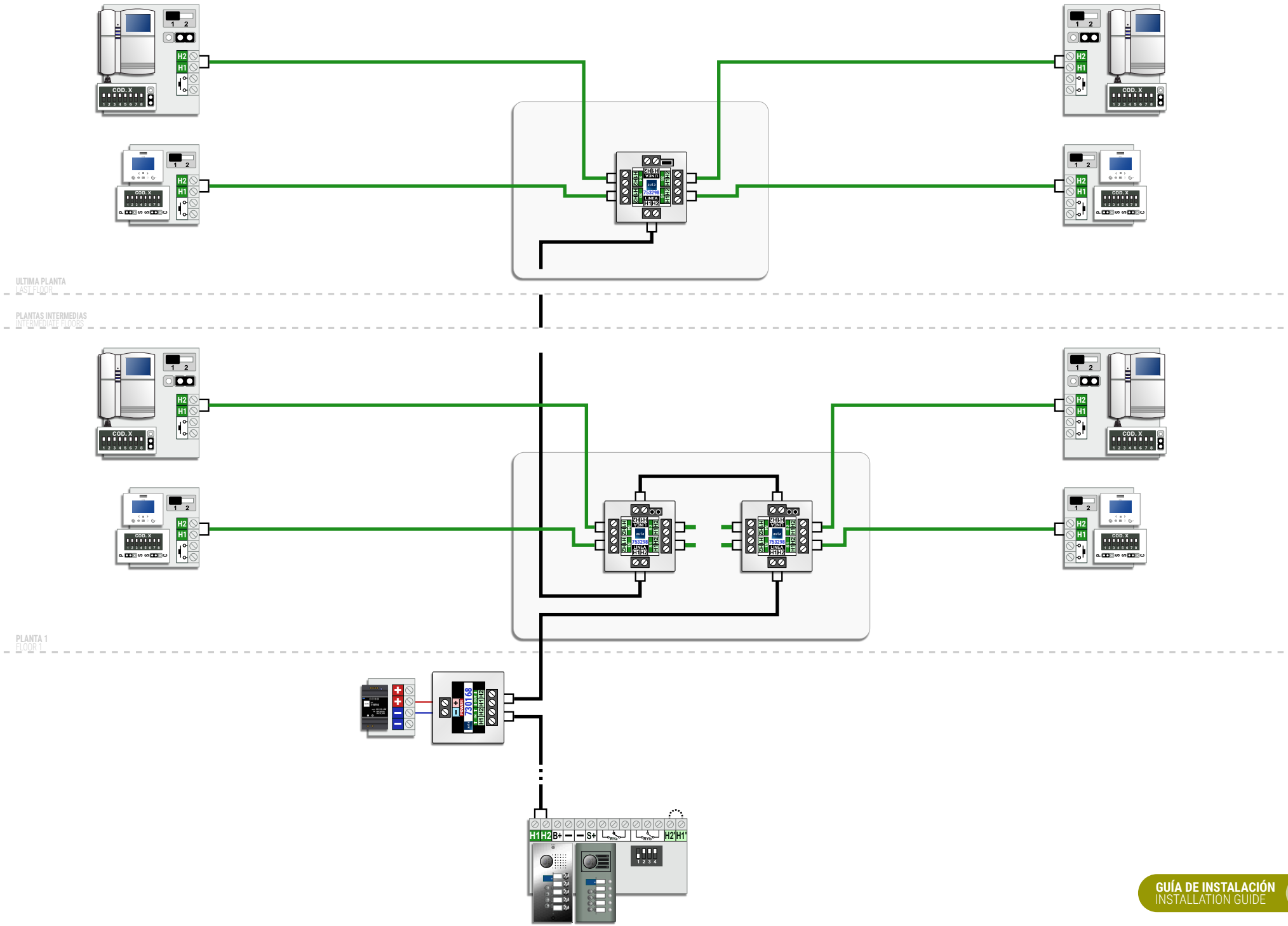

1 ACCESO -- MULTI-VIVIENDA (DISTRIBUCIÓN EN SERIE)
1 ACCESS -- MULTI-FLAT (SERIAL DISTRIBUTION)

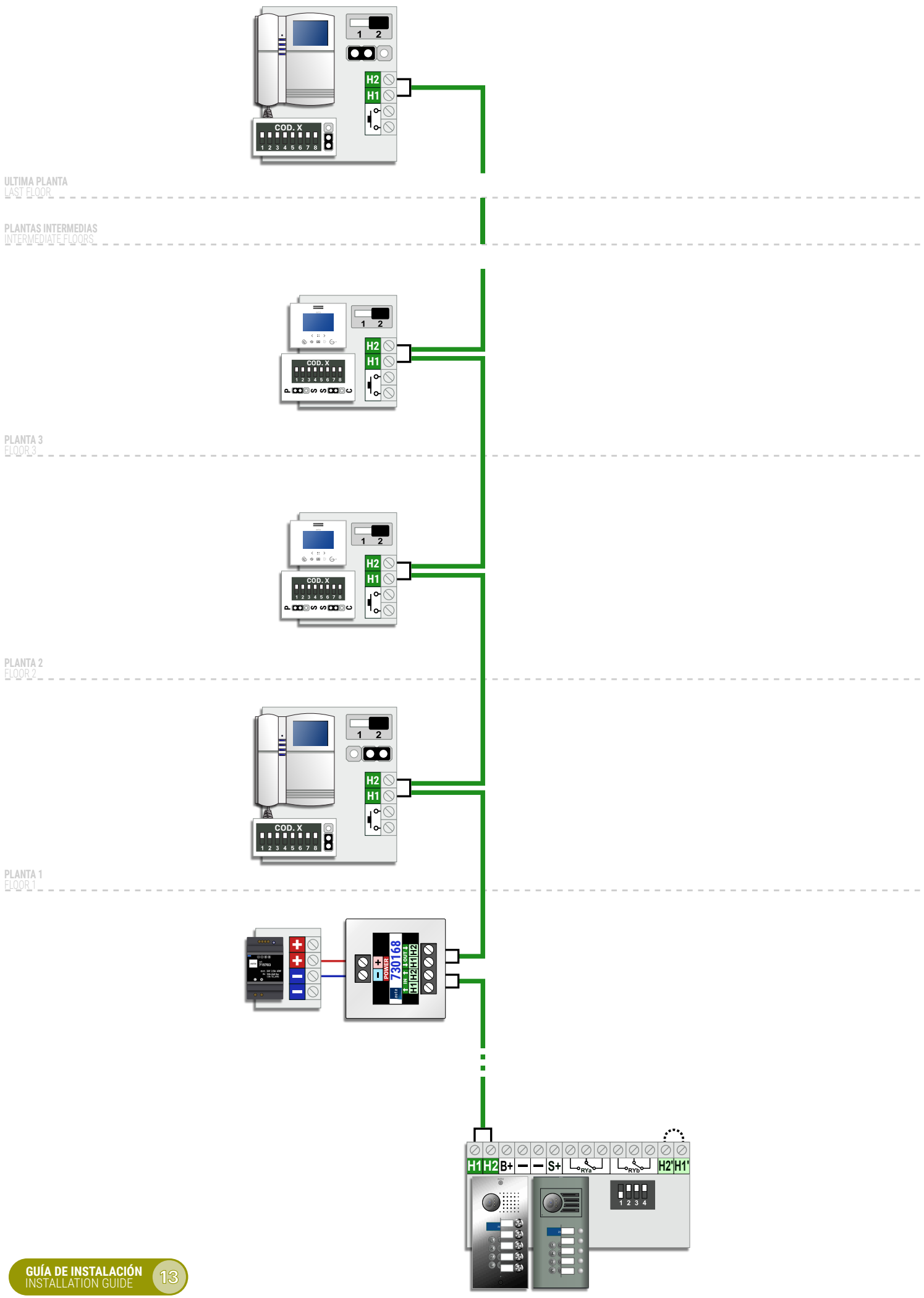

1 ACCESO -- MULTI-VIVIENDA. ALIMENTACIÓN EXTRA (DISTRIBUCIÓN EN SERIE)

1 ACCESS -- MULTI-FLAT. EXTRA SUPPLY (SERIAL DISTRIBUTION)

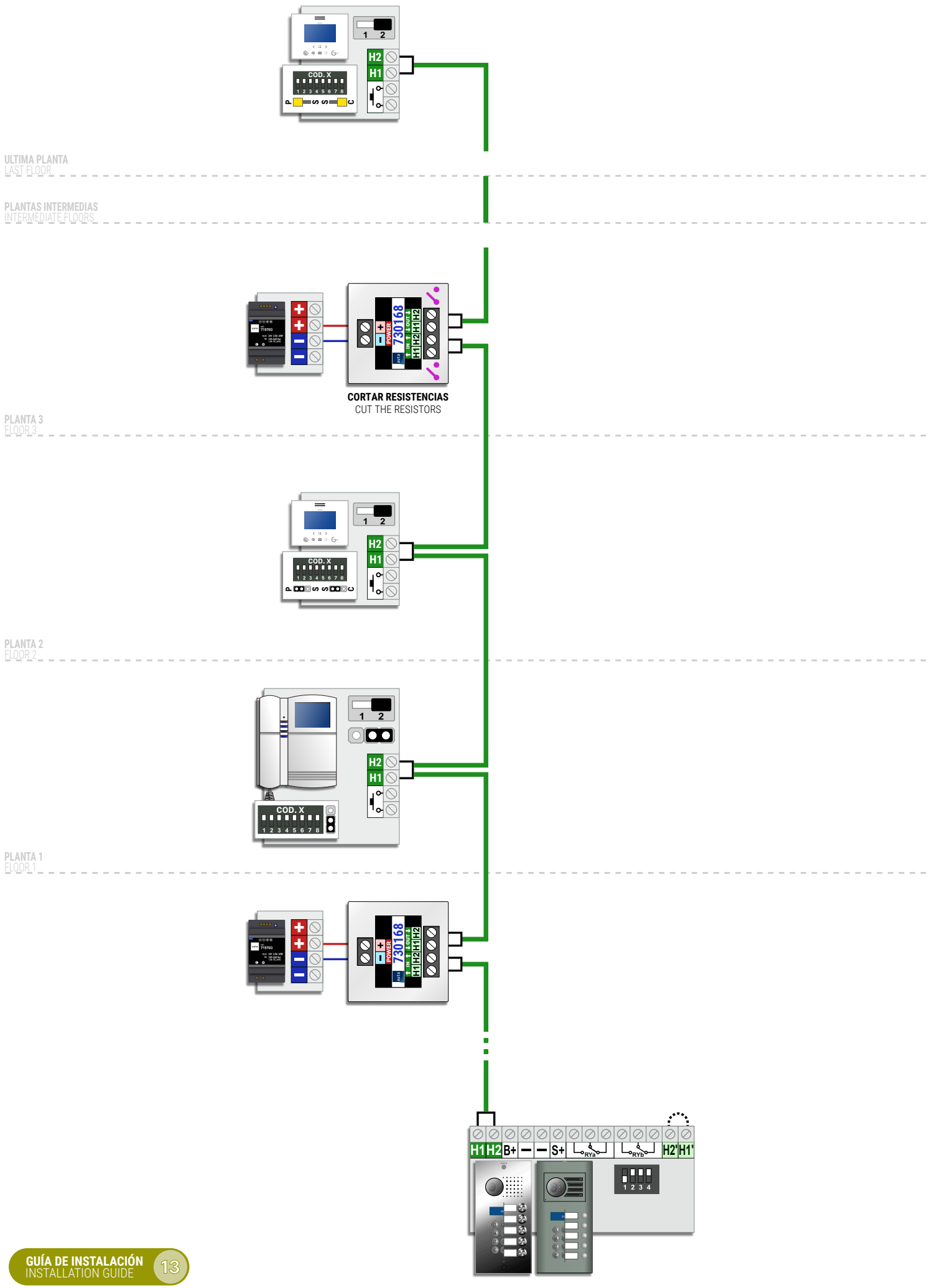

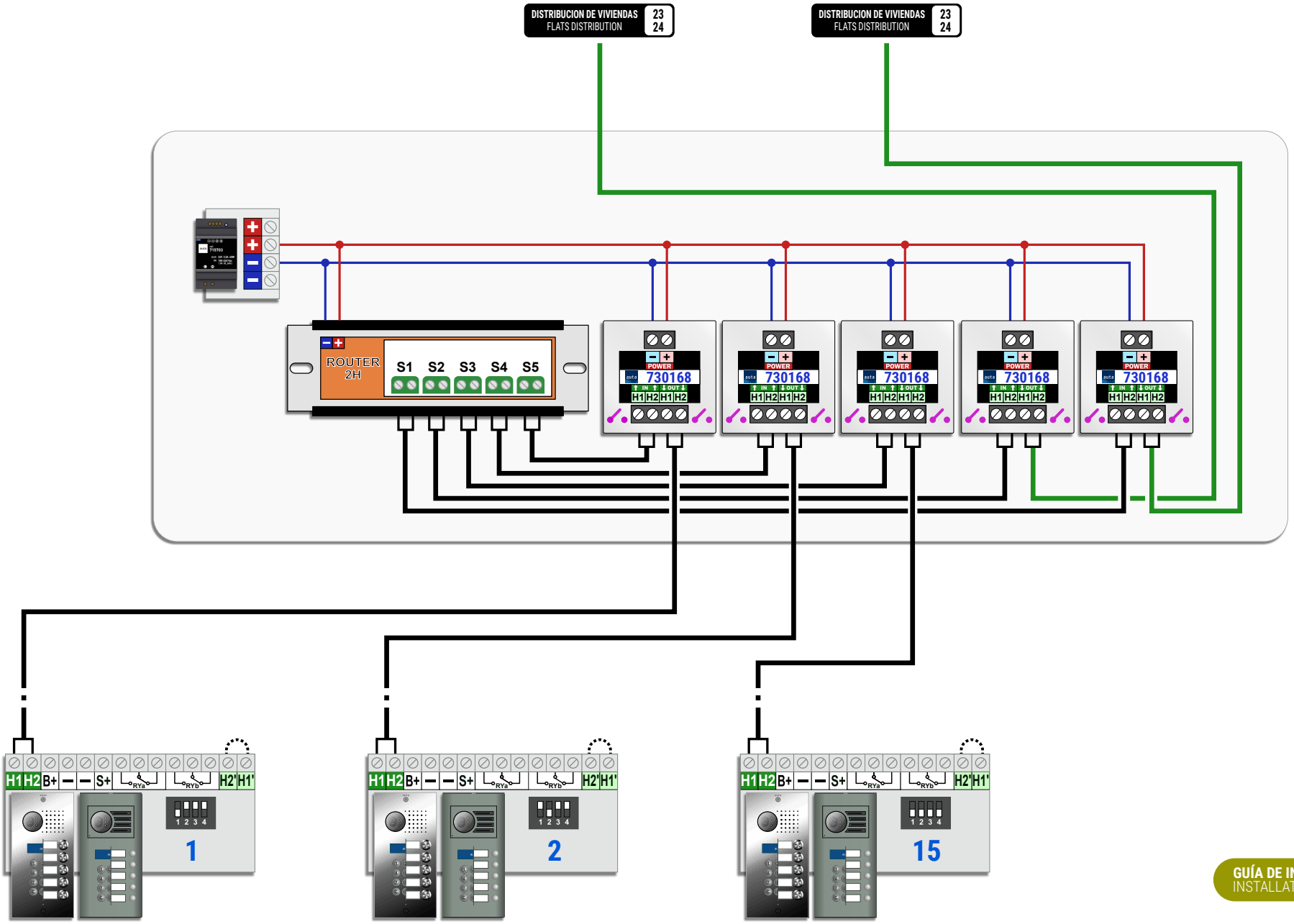
DISTRIBUCION DE VIVIENDAS
FLATS DISTRIBUTION
23
24
DISTRIBUCION DE VIVIENDAS
FLATS DISTRIBUTION
23
24
ROUTER 2H
S1
S2
S3
S4
S5
POWER
730168
H1 H2 H1 H2
H1 H2 B+ – – S+ RYa RYb H2' H1'
1
2
15

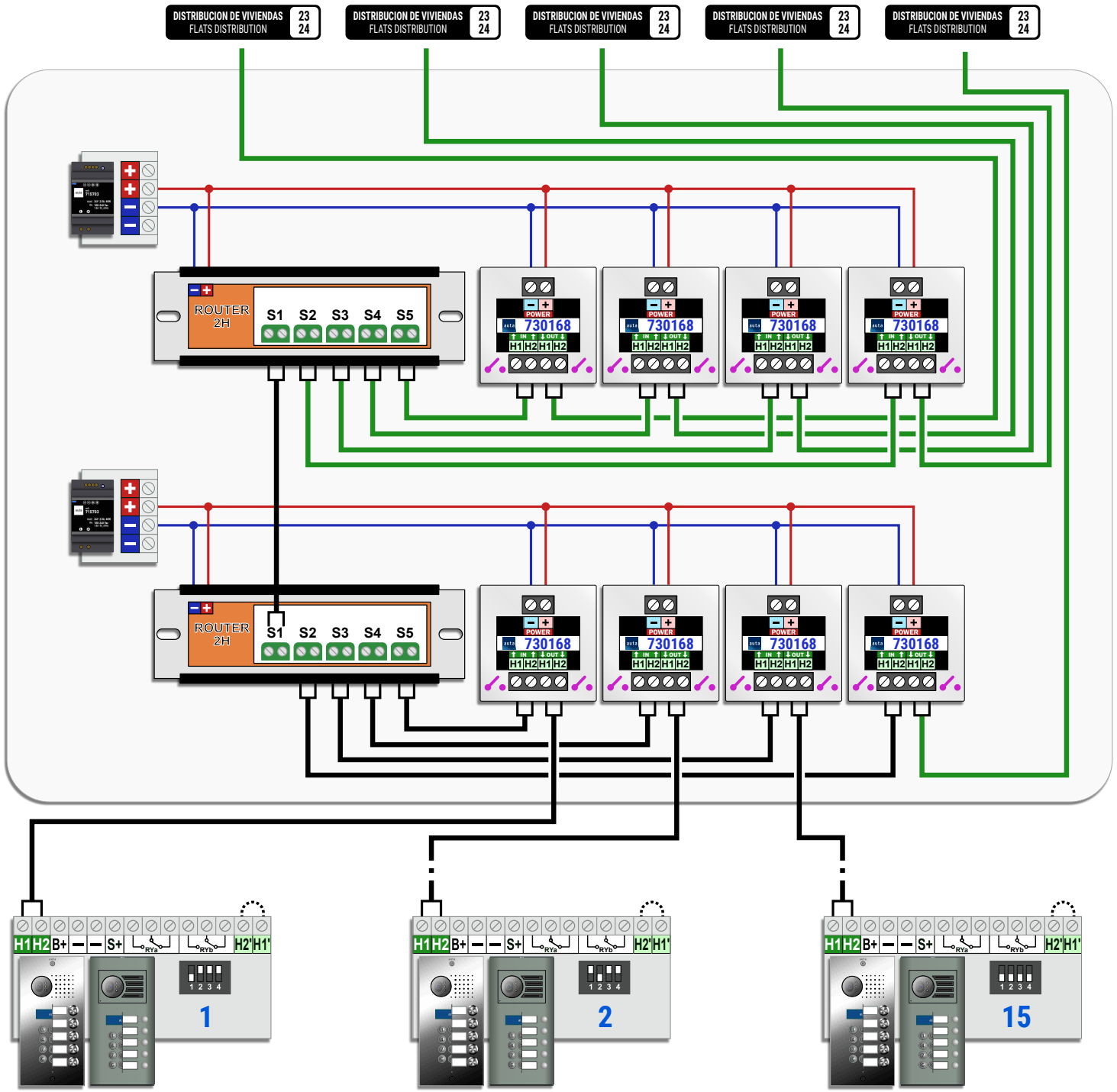
DISTRIBUCION DE VIVIENDAS 23 24
FLATS DISTRIBUTION
ROUTER 2H
S1 S2 S3 S4 S5
POWER
730168
H1 H2 H1 H2
H1 H2 B+ – – S+ RYa RYb H2' H1'
1 2 3 4
1
2
15

DISTRIBUCIÓN POR PLANTA
FLOOR DISTRIBUTION

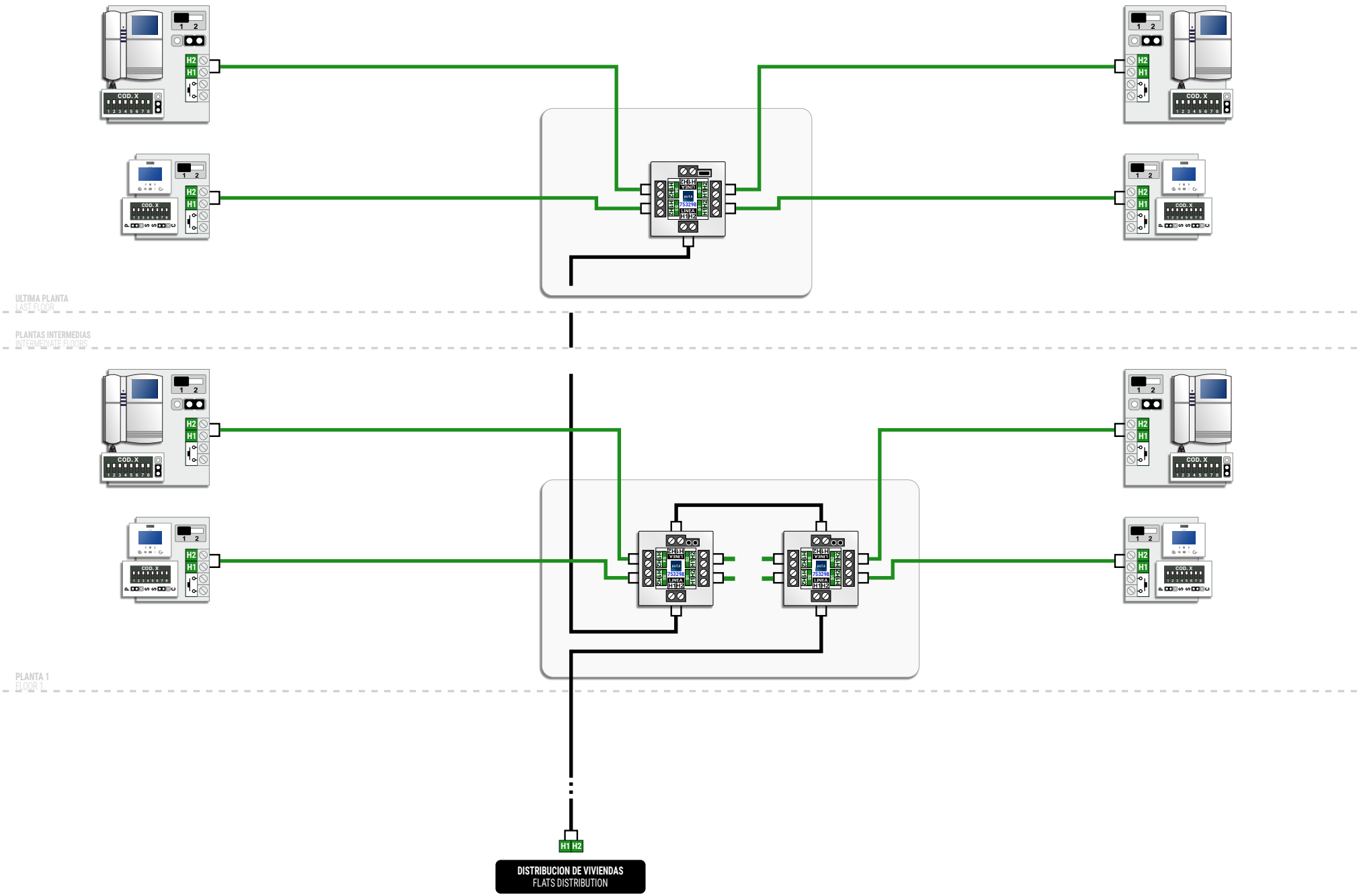

DISTRIBUCIÓN EN SERIE
SERIAL DISTRIBUTION

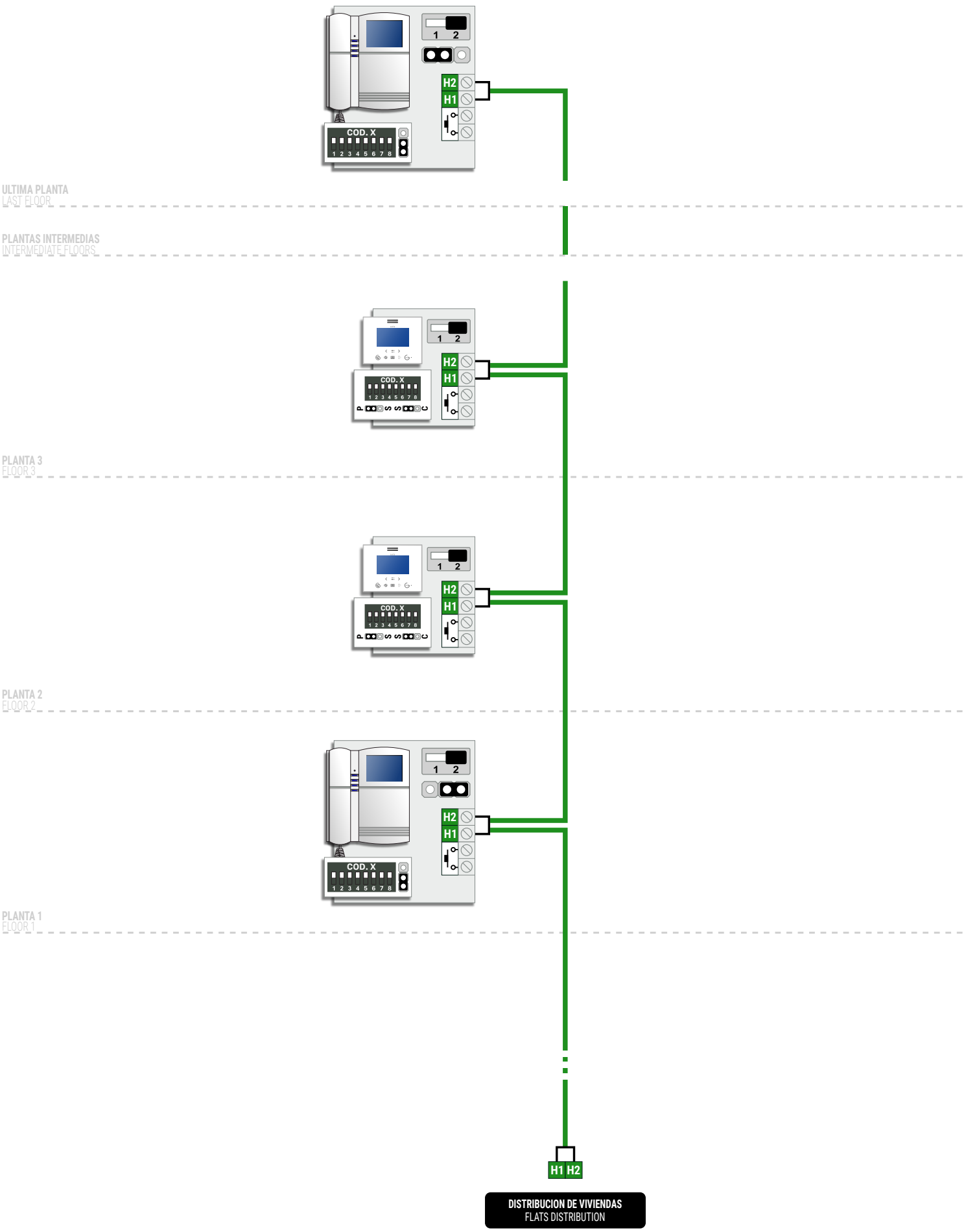

Nº MÁXIMO DE ELEMENTOS MAX. NUMBER OF ELEMENTS

ELEMENTOS UNITS	ALV-1.5A (715303)	ALV-2.5A (715703)
	15 / 30	30 / 50
LLAMADA SIMULTANEA SIMULTANEOUS CALL	3	5

SECCIONES RECOMENDADAS Y CONEXIONES RECOMMENDED SECTIONS AND CONNECTIONS

RECOMENDADA RECOMMENDED	HASTA 200m UP TO 200m
H1 H2	0.5mm TRENZADO AWG20 TWISTED

MÍNIMA MINIMUM	HASTA 100m UP TO 100m
H1 H2	0.22mm AWG24

NO DUPLICAR CABLES H1 H2
DON'T DUPLICATE WIRES H1 H2

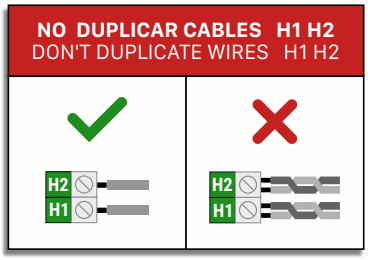

CONFIGURACIÓN DE LINEA LINE CONFIGURATION

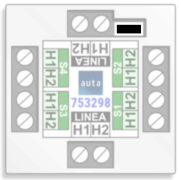

QUITAR EL JUMPER DE CARGA EN TODOS LOS DISTRIBUIDORES DE LA MISMA LINEA EXCEPTO EN EL ÚLTIMO.

REMOVE THE LOAD JUMPER IN ALL THE VIDEO DISTRIBUTORS OF THE SAME VIDEO LINE EXCEPT IN THE LAST ONE.

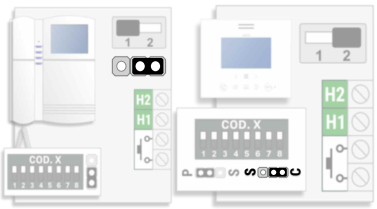

EN SISTEMAS CON DISTRIBUCION EN CASCADA COLOCAR EL JUMPER DE CARGA EN TODOS LOS MONITORES DE LA MISMA LINEA HACIA LA "DERECHA_OFF" "S" EXCEPTO EN EL ÚLTIMO.

AT SYSTEMS WITH SERIAL DISTRIBUTION SET THE LOAD JUMPER IN ALL HANDSETS OF THE SAME LINE TO THE "RIGHT_OFF" "S" EXCEPT IN THE LAST ONE.

EN MONITORES CONECTADOS A UNA SALIDA DE DISTRIBUIDOR EL JUMPER SE COLOCARÁ EN POSICIÓN "DERECHA_OFF" "S".

JUMPER AT MONITORS CONNECTED TO ANY DISTRIBUTOR OUTPUT MUST BE SET AT "RIGHT_OFF" "S" POSITION.

MODOS DE FUNCIONAMIENTO FUNCTIONING MODES

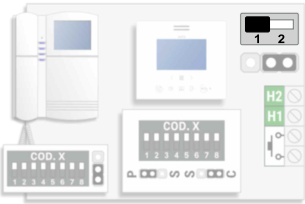

MODO DISTRIBUIDOR
DISTRIBUTOR MODE

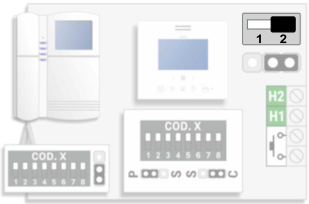

MODO CASCADA
SERIAL MODE

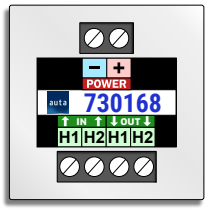

MODO INYECTOR
INJECTOR MODE

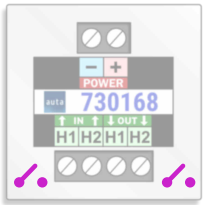

MODO SECCIONADOR
SPLIT MODE

GESTIÓN DE ABREPUERTAS DOOR OPENER MANAGEMENT

GESTIÓN ABREPUERTAS 12VCA
MANAGEMENT OF 12VAC DOOR OPENER

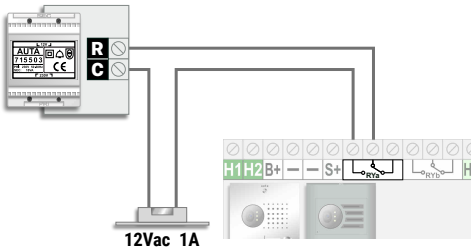

GESTIÓN ABREPUERTAS 24VCC
MANAGEMENT OF 24VDC DOOR OPENER

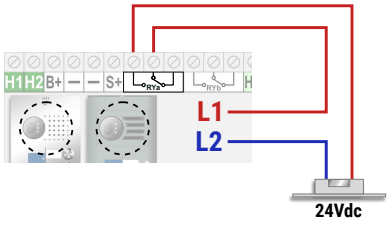

SISTEMA P&P_P&P-ISO

P&P_P&P-ISO SYSTEM

VIDEO

auta

Bringing people together

INSTALACIONES MULTI-VIVIENDA
SYSTEMS WITH MULTI-FLAT

1 Acceso 1 Access

Multi-Vivienda 1
Multi-Flat

Multi-Vivienda Multi-Vertical 2
Multi-Flat Multi-Riser

Multi-Acceso Multi-Access

Multi-Vivienda 3
Multi-Flat

Multi-Vivienda Multi-Vertical 4
Multi-Flat Multi-Riser

INSTALACIONES MULTI-EDIFICIO
SYSTEMS WITH MULTI-BUILDING

1 Acceso Común y hasta 254 Edificios 5
1 Common access and up to 254 Buildings

Multi-Acceso Común y hasta 254 Edificios 6
Common Multi-Access and up to 254 Buildings

Multi-Acceso Común y hasta 254 Edificios (Edificio SIN placa) 7
Common Multi-Access and up to 254 Buildings (Building WITHOUT panel)

Multi-Acceso Común y hasta 254 Edificios (Edificio SOLO AUDIO) 8
Common Multi-Access and up to 254 Buildings (Building WITHOUT panel)

Multi-Acceso Común y hasta 254 Edificios (Edificio con Multi-Acceso) 9
Common Multi-Access and up to 254 Buildings (Building with Multi-Access)

INSTALACIONES ESPECIALES Y CON CENTRAL DE CONSERJERIA CCI
SPECIAL SYSTEMS AND WITH SWITCHBOARD CCI

Multi-Acceso y más de 254 viviendas 10
Multi-Access and more than 254 flats

1 Acceso + CCI 11
1 Access + CCI

Multi-Acceso Común y hasta 254 Edificios + CCI 12
Common Multi-Access and up to 254 Buildings + CCI

CCI + Multi-Vivienda 13
CCI + Multi-Flat

CCI + Multi-Edificio 14
CCI + Multi-Building

DISTRIBUCIÓN DE VIVIENDAS
FLATS DISTRIBUTION

ESTANDAR STANDARD 15

AISLAMIENTO COMPLETO EN VIVIENDA (ISO) FULL ISOLATION IN FLAT (ISO) 16

MIXTO (ESTANDAR + AISLADO) MIXED (STANDARD + ISOLATED) 17

GUÍA DE INSTALACIÓN INSTALLATION GUIDE 18

1 ACCESO -- MULTI-VIVIENDA
1 ACCESS -- MULTI-FLAT

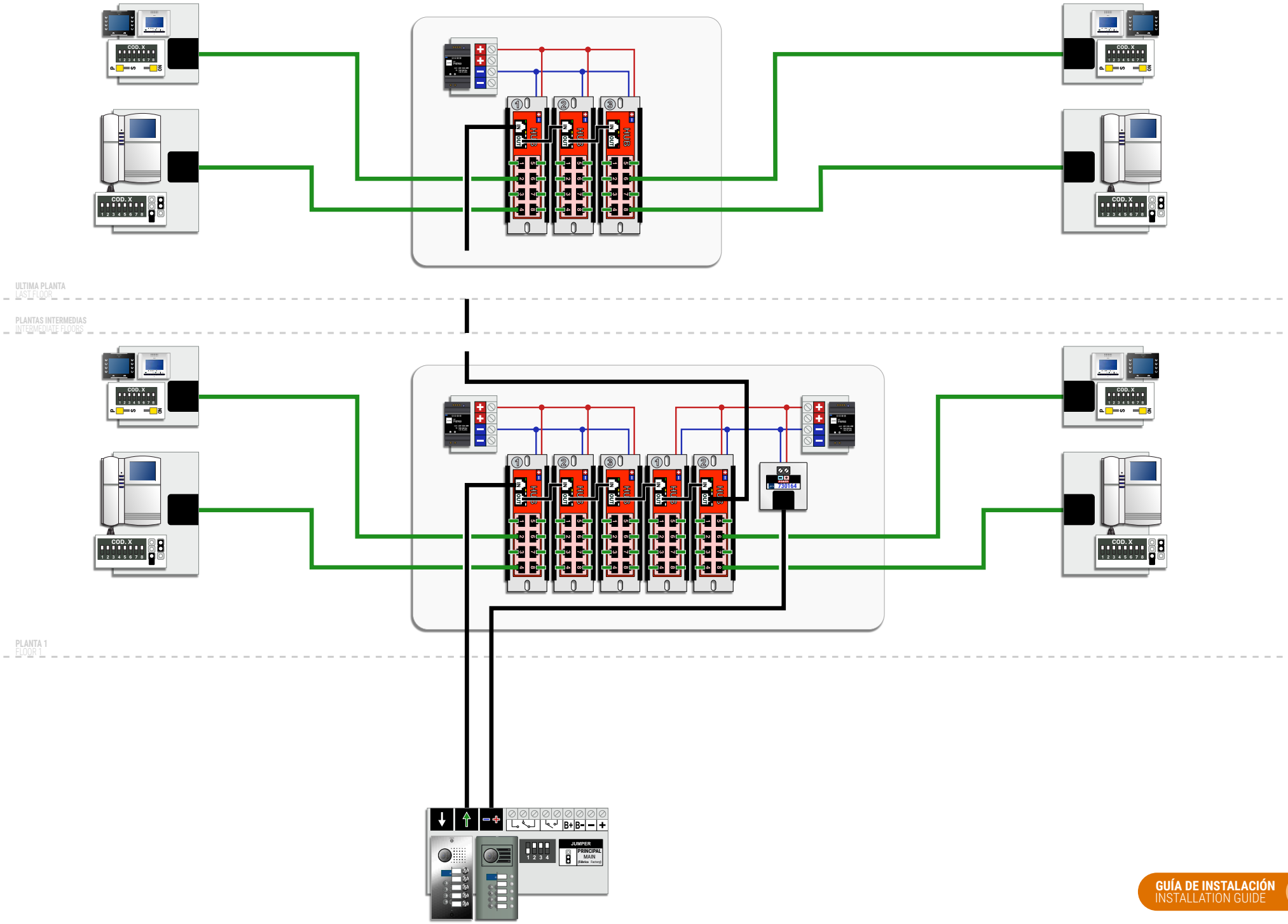

1 ACCESO -- MULTI-VIVIENDA MULTI-VERTICAL
1 ACCESS -- MULTI-FLAT MULTI-RISER

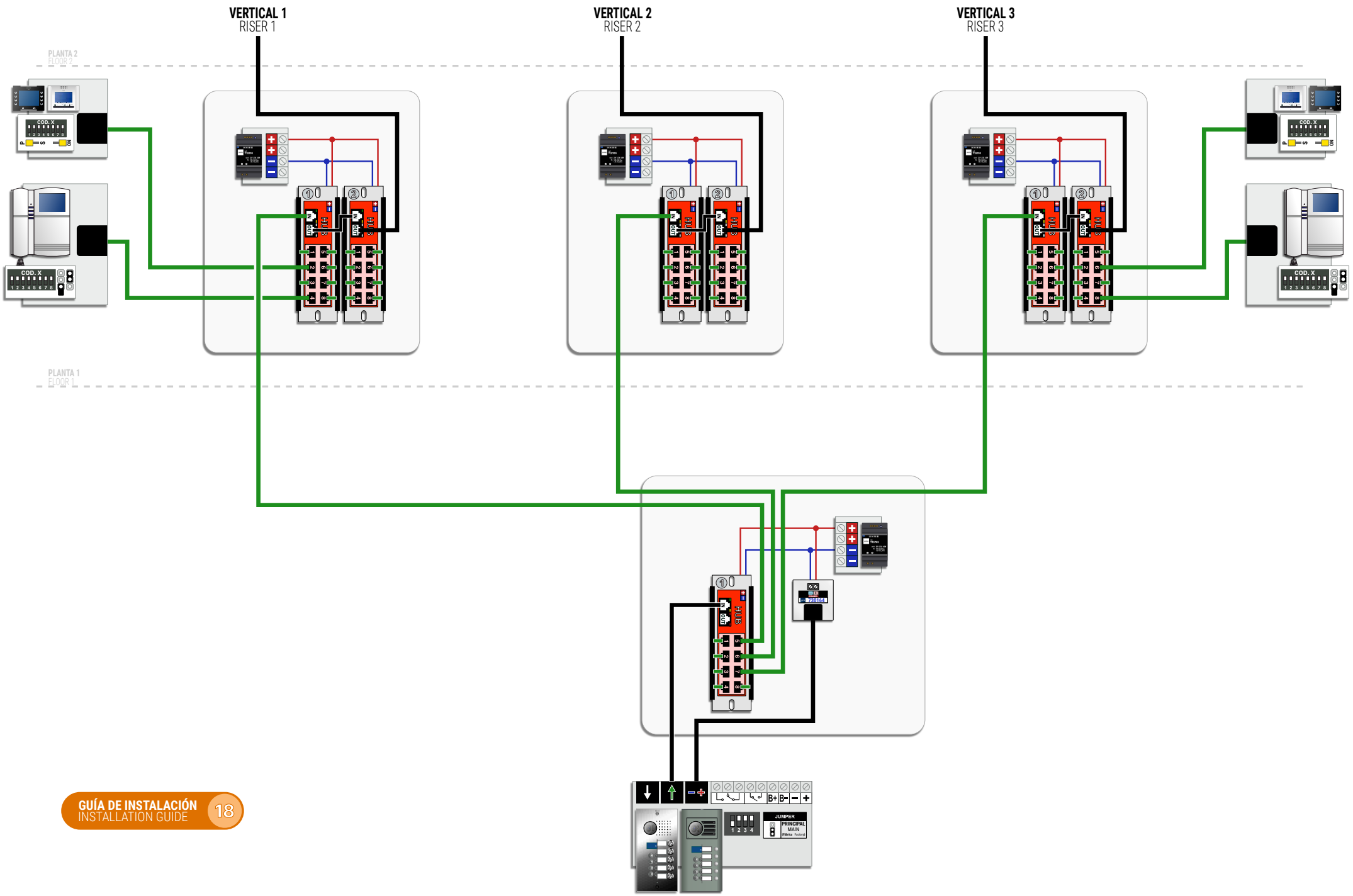

HASTA 15 ACCESOS -- MULTI-VIVIENDA
UP TO 15 ACCESSES -- MULTI-FLAT

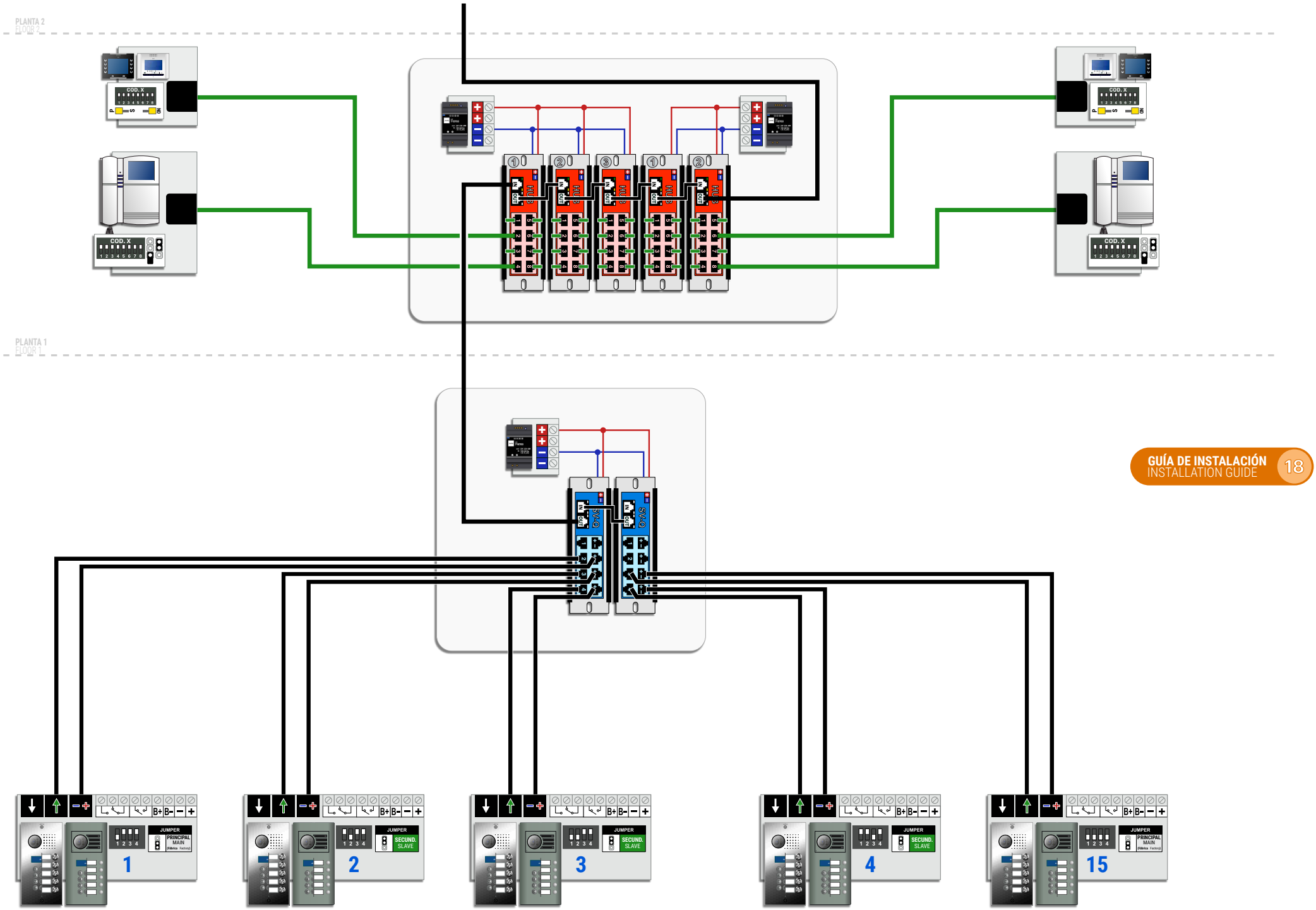

HASTA 15 ACCESOS -- MULTI-VIVIENDA MULTI-VERTICAL
UP TO 15 ACCESSES -- MULTI-FLAT MULTI-RISER

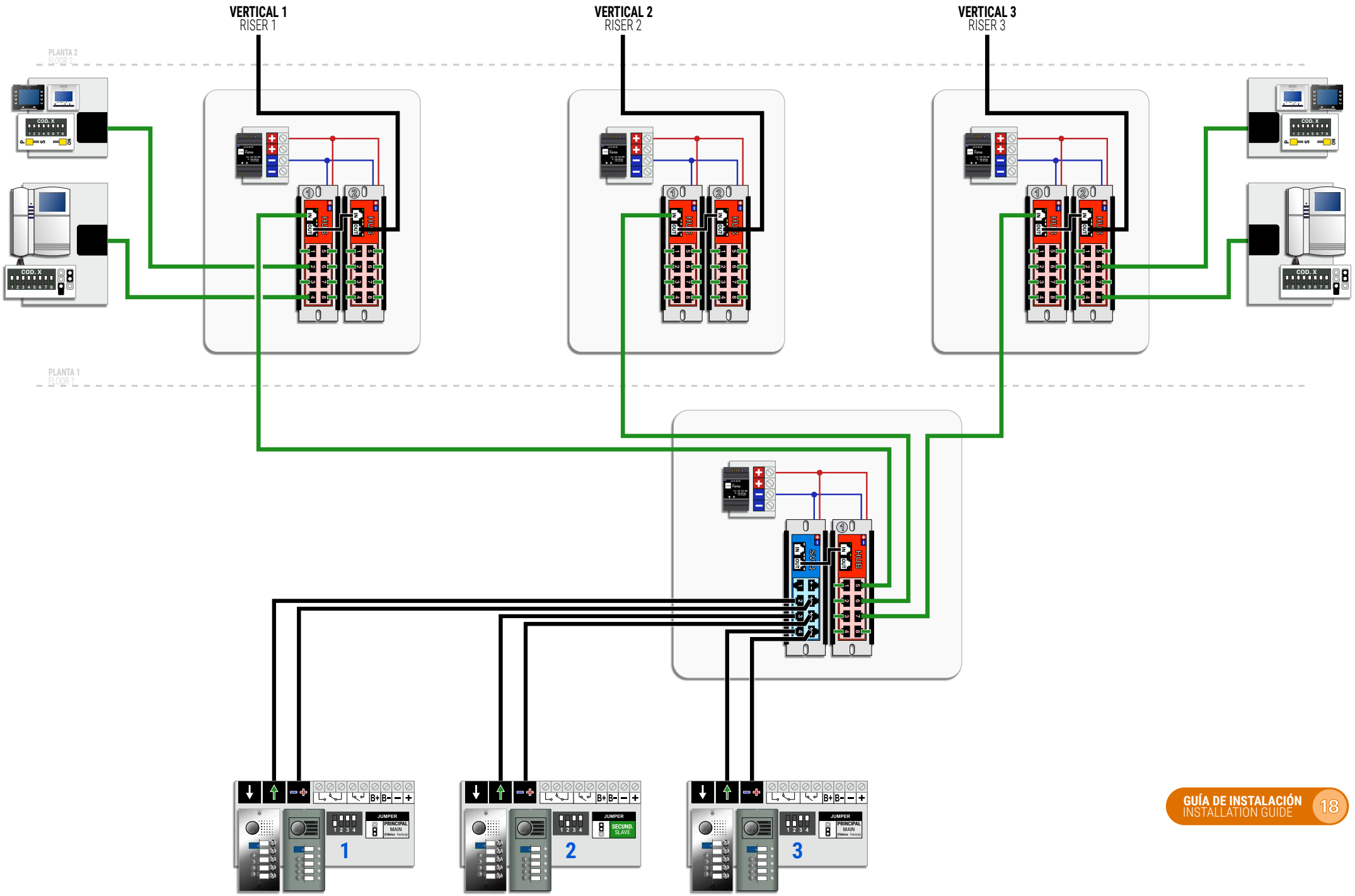

1 ACCESO -- MULTI-VIVIENDA MULTI-BLOQUE
1 ACCESS -- MULTI-FLAT MULTI-BLOCK

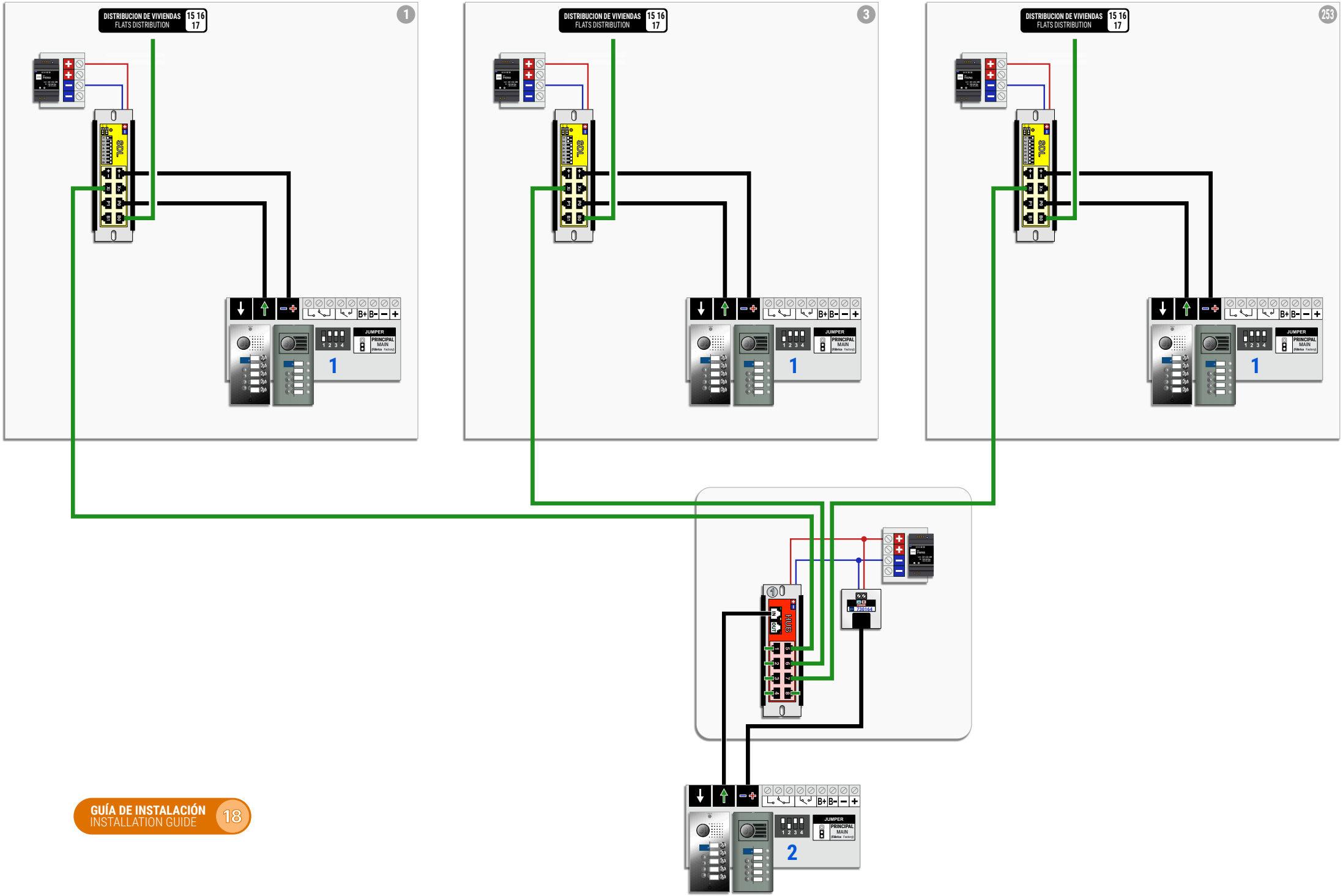

HASTA 15 ACCESOS -- MULTI-VIVIENDA MULTI-BLOQUE
UP TO 15 ACCESSES -- MULTI-FLAT MULTI-BLOCK

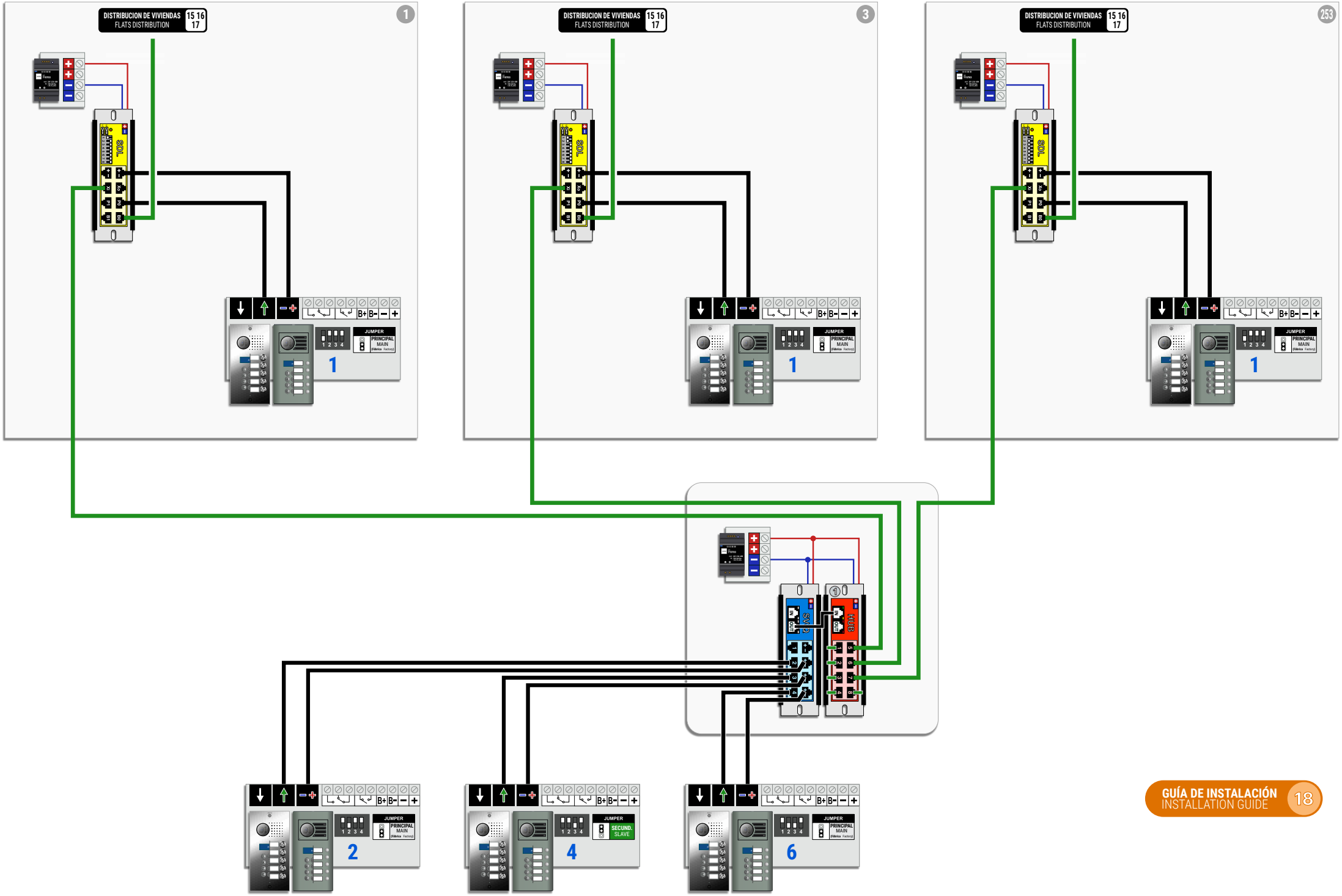

HASTA 15 ACCESOS -- MULTI-VIVIENDA MULTI-BLOQUE (EDIFICIO SIN PLACA)

UP TO 15 ACCESSES -- MULTI-FLAT MULTI-BLOCK (BLOCK WITHOUT PANEL)

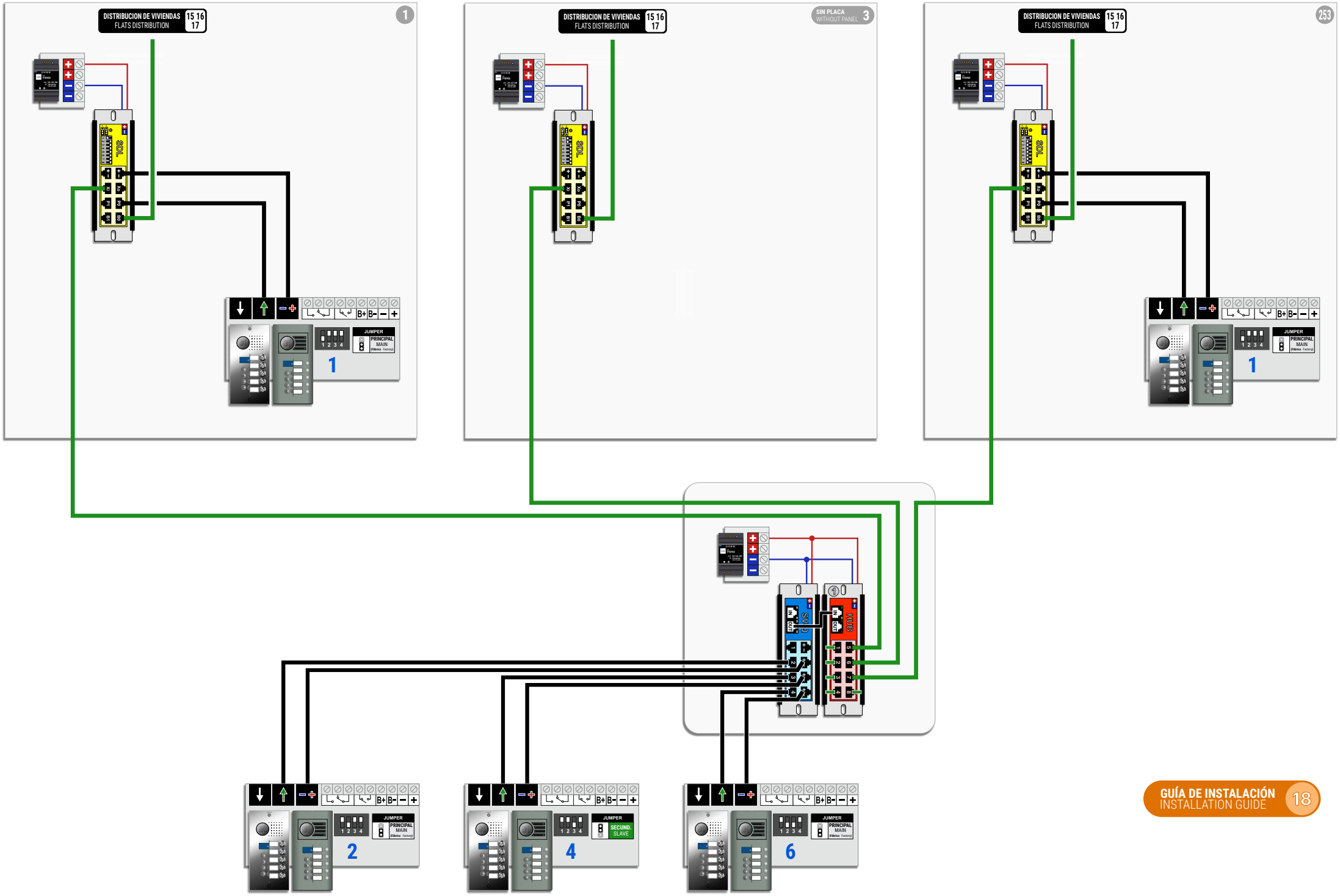

HASTA 15 ACCESOS -- MULTI-VIVIENDA MULTI-BLOQUE (EDIFICIO SOLO AUDIO)

UP TO 15 ACCESSES -- MULTI-FLAT MULTI-BLOCK (ONLY AUDIO BUILDING)

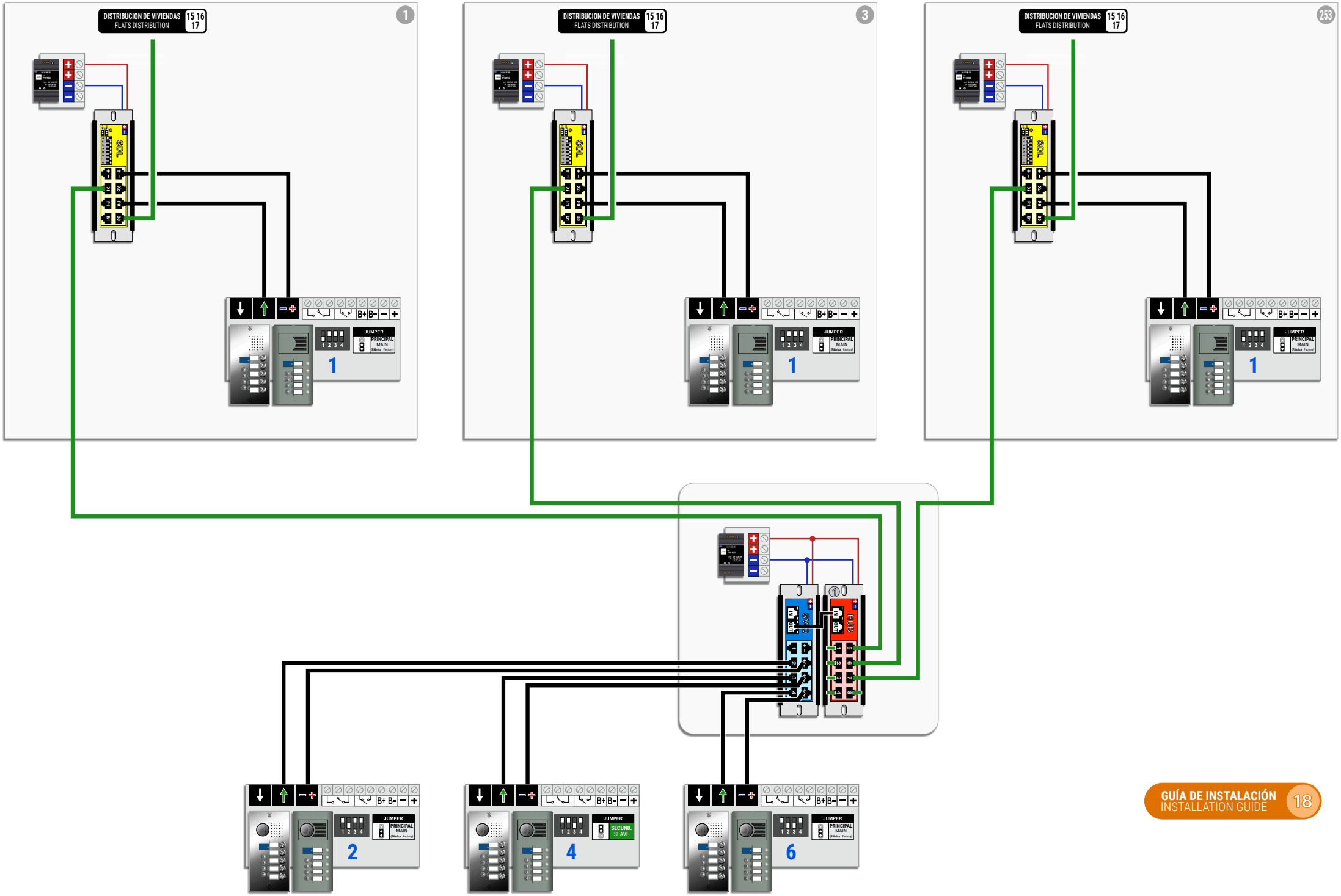

HASTA 15 ACCESOS -- MULTI-VIVIENDA MULTI-BLOQUE (EDIFICIO CON MULTI-ACCESO)

UP TO 15 ACCESSES -- MULTI-FLAT MULTI-BLOCK (BUILDING WITH MULTI-ACCESS)

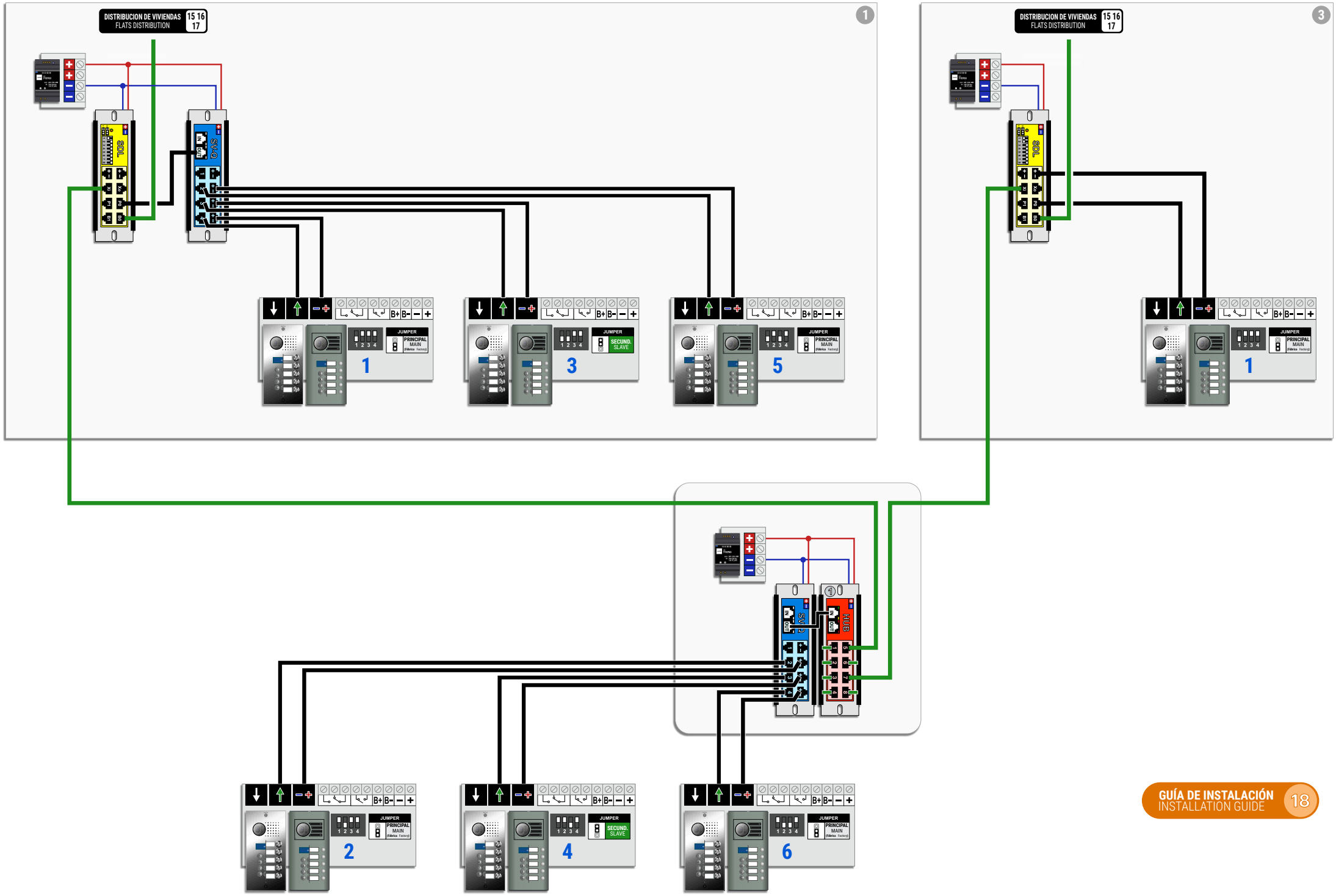

HASTA 15 ACCESOS -- MULTI-VIVIENDA (MAS DE 254 VIVIENDAS)

UP TO 15 ACCESSES -- MULTI-FLAT (MORE THAN 254 FLATS)

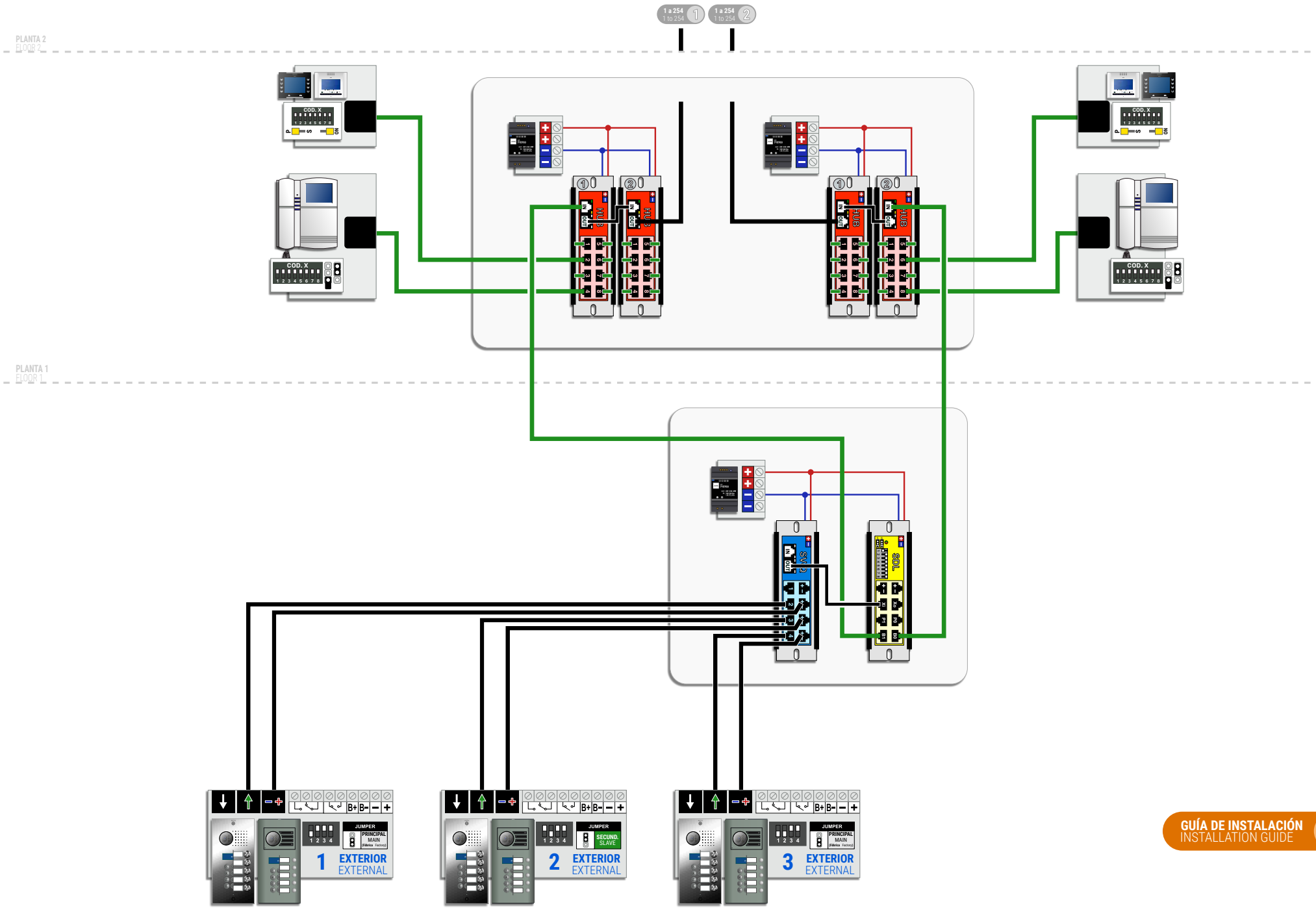

1 ACCESO -- MULTI-VIVIENDA MULTI-VERTICAL + CCI
1 ACCESS -- MULTI-FLAT MULTI-RISER + CCI

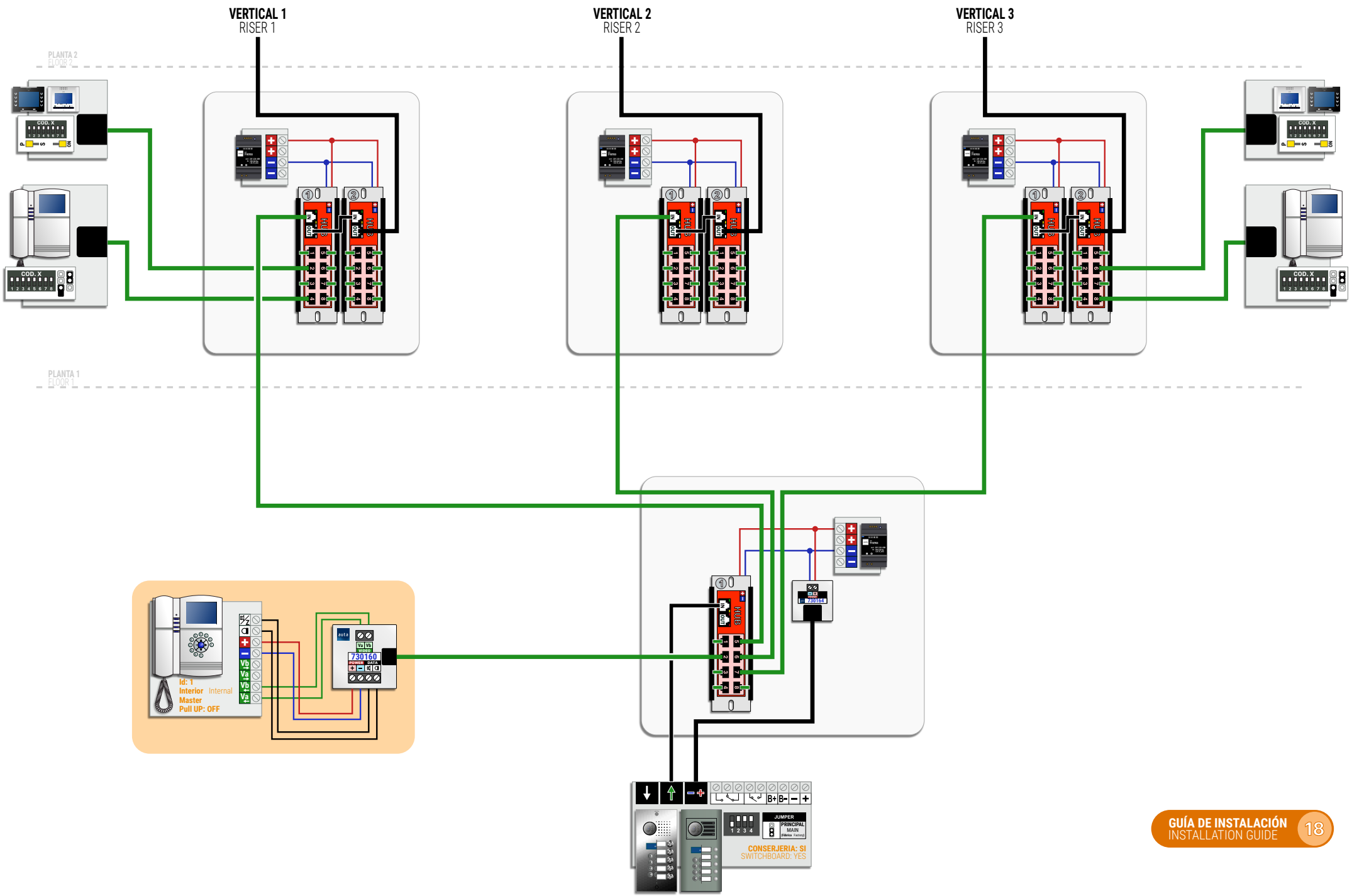

HASTA 15 ACCESOS -- MULTI-VIVIENDA MULTI-BLOQUE + CCI

UP TO 15 ACCESSES -- MULTI-FLAT MULTI-BLOCK + CCI

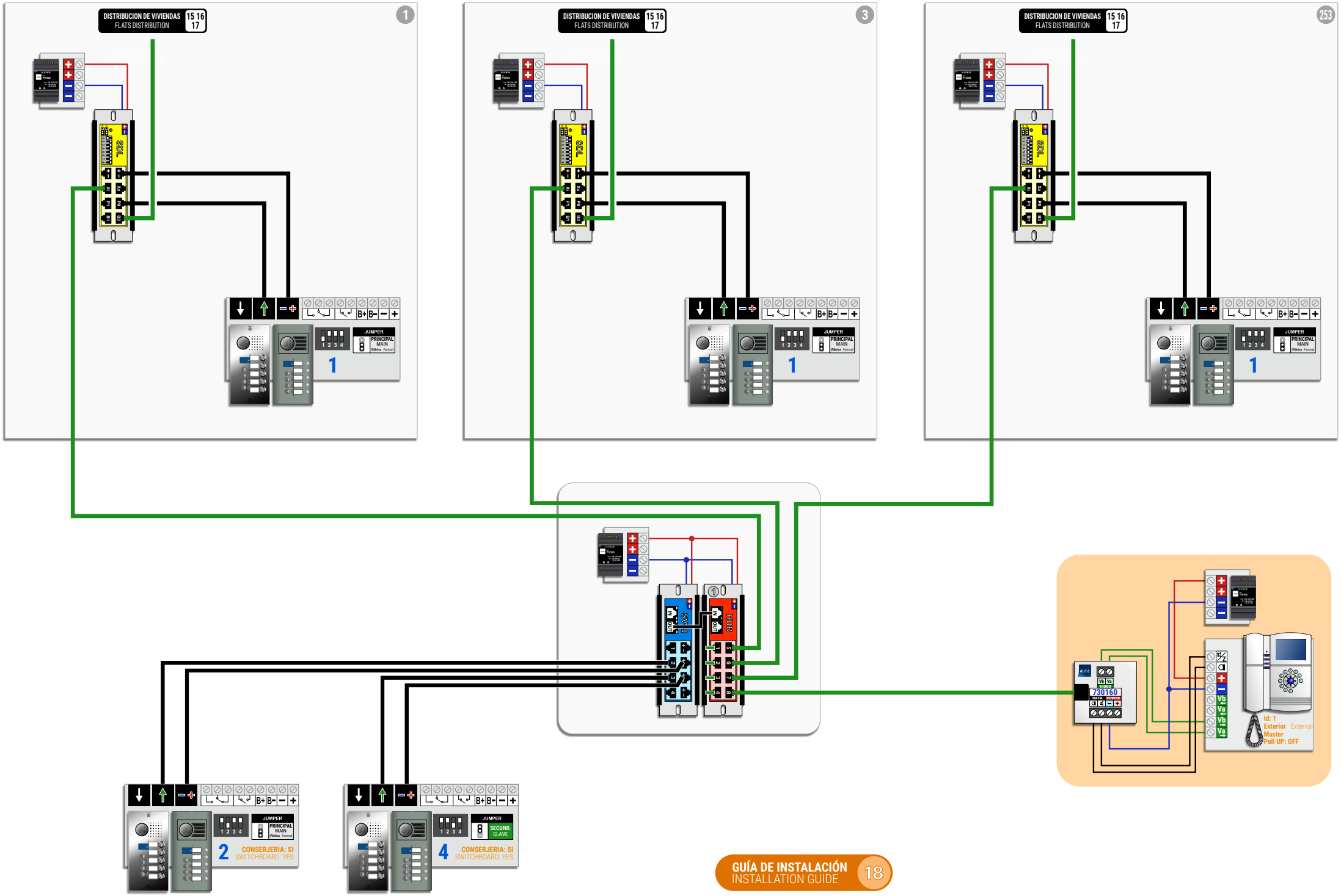

CCI -- MULTI-VIVIENDA
CCI -- MULTI-FLAT

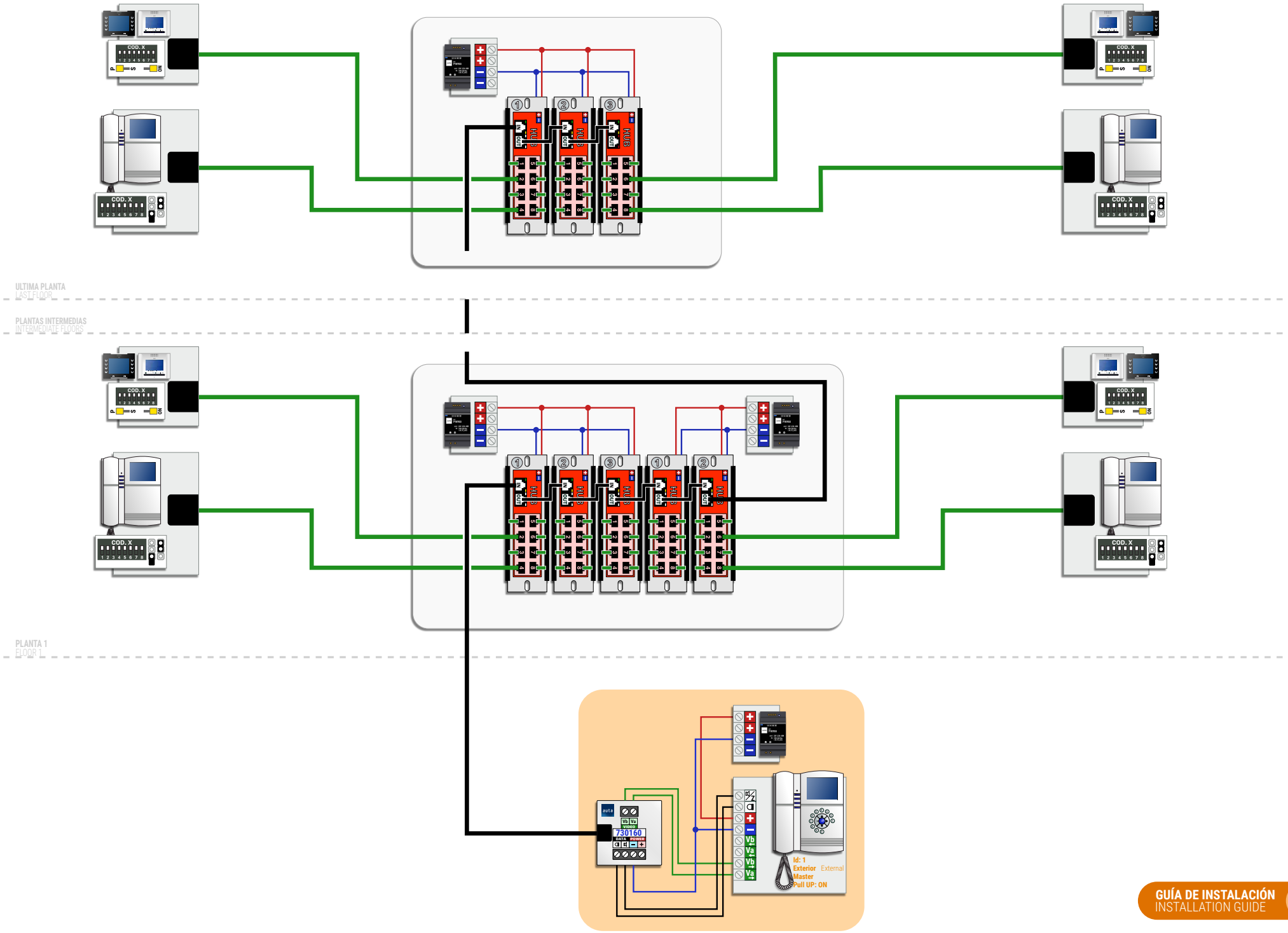

CCI -- MULTI-VIVIENDA MULTI-BLOQUE
CCI -- MULTI-FLAT MULTI-BLOCK

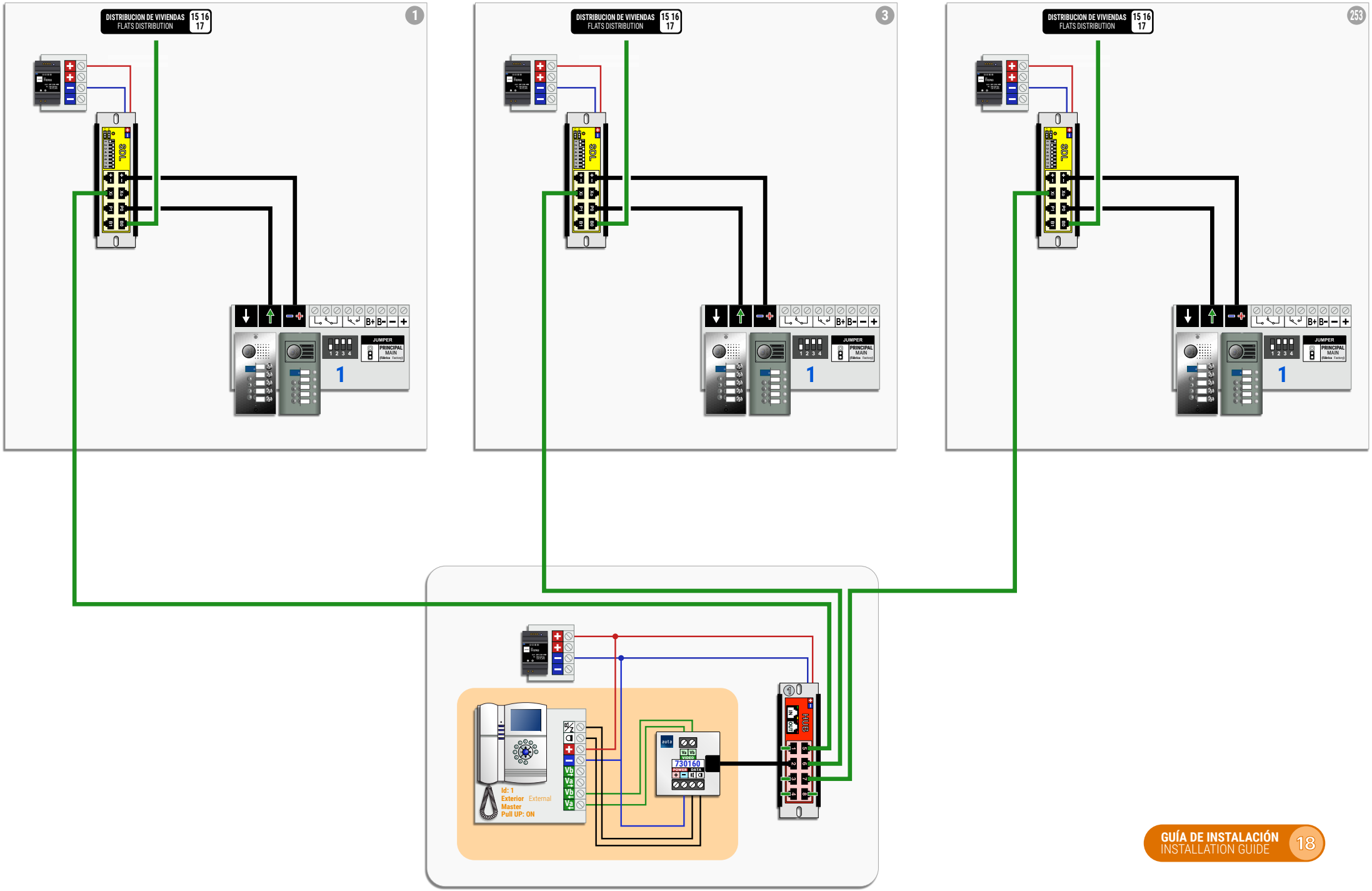

DISTRIBUCIÓN ESTANDAR
STANDARD DISTRIBUTION

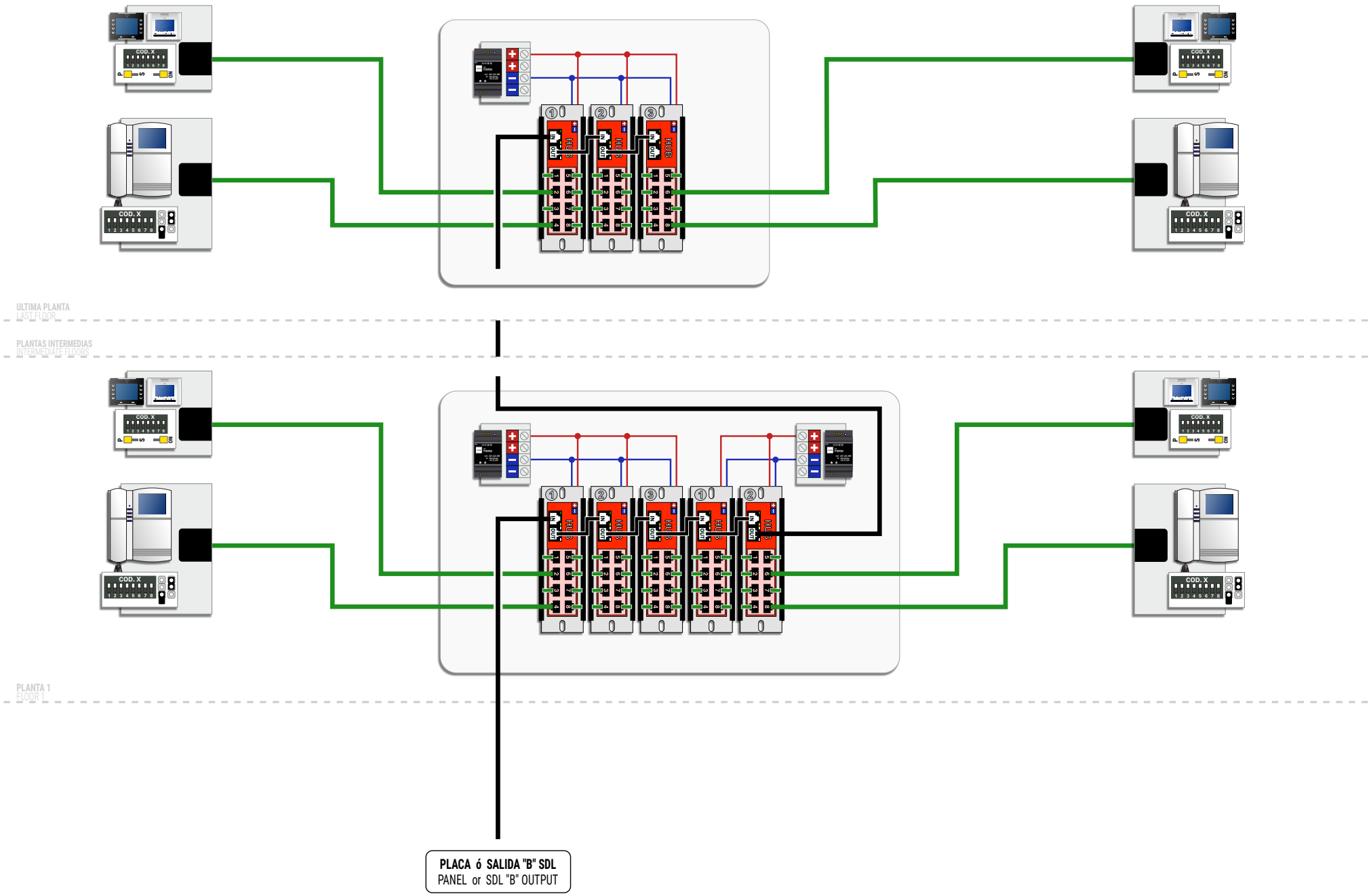

DISTRIBUCIÓN CON AISLAMIENTO COMPLETO EN VIVIENDA
DISTRIBUTION WITH FULL ISOLATION IN FLAT

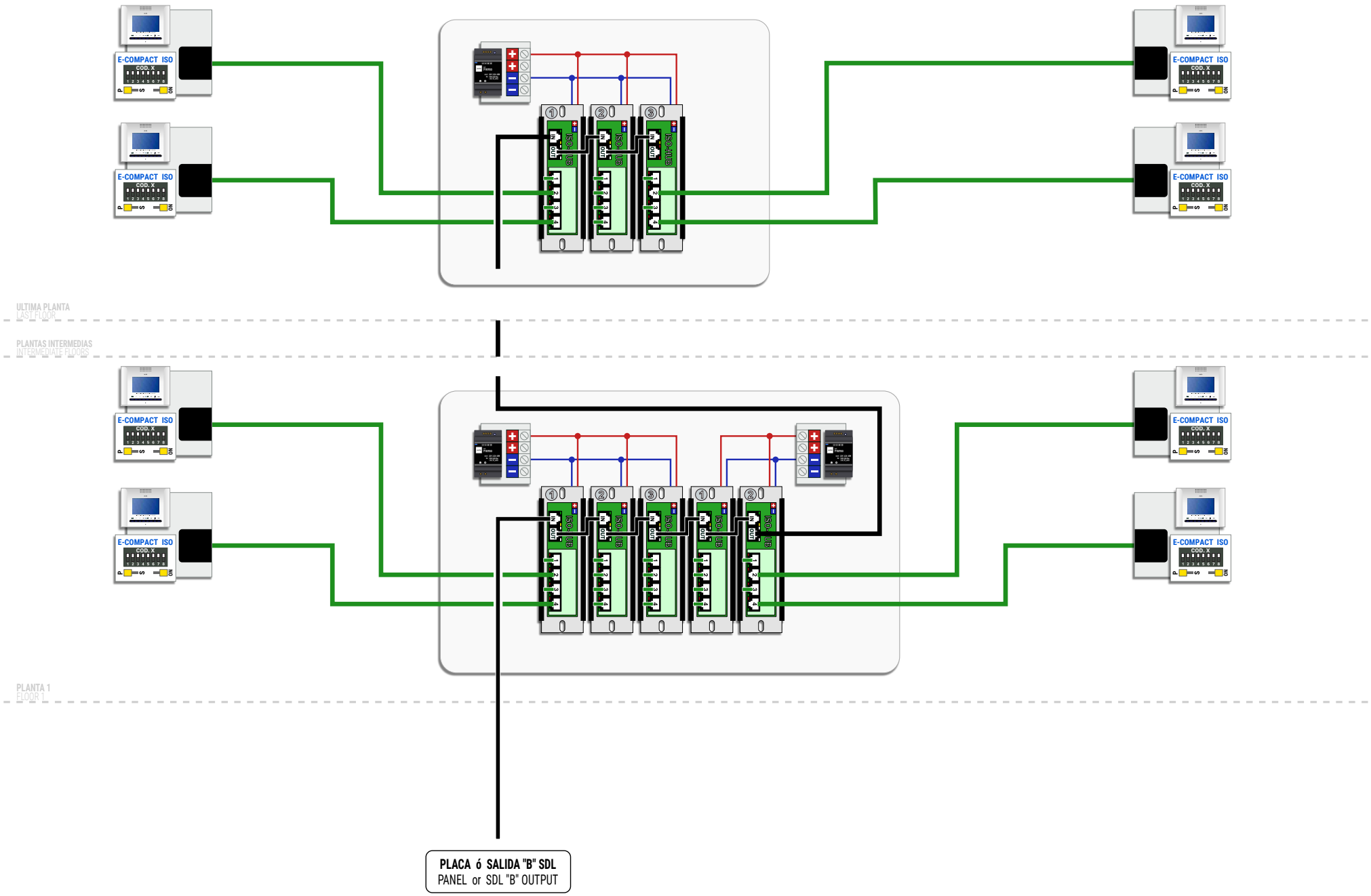

DISTRIBUCIÓN MIXTA. ESTANDAR Y CON AISLAMIENTO COMPLETO
MIXED DISTRIBUTION. STANDARD AND WITH FULL ISOLATION

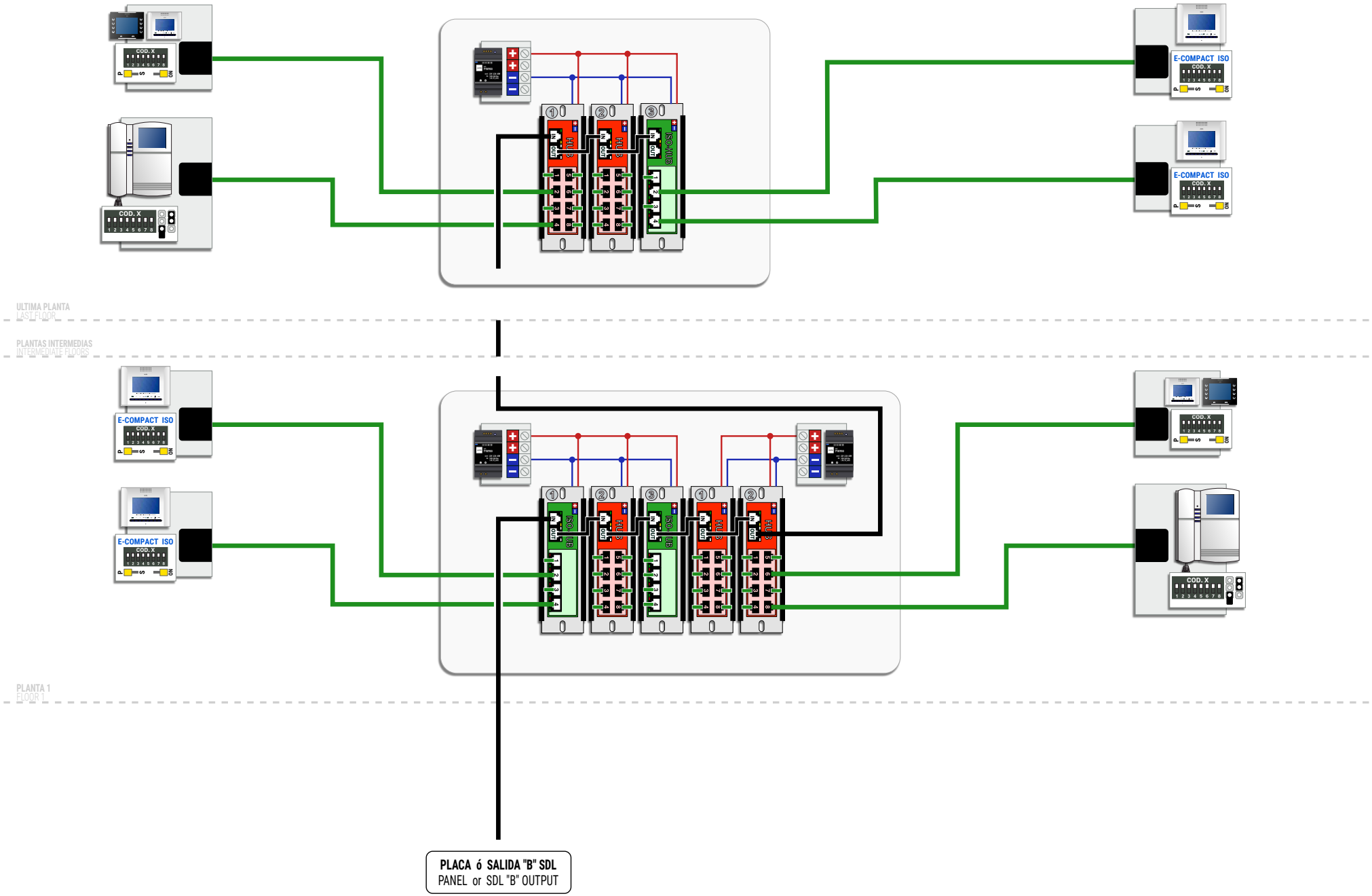

Nº MÁXIMO DE ELEMENTOS MAX. NUMBER OF ELEMENTS

ELEMENTOS UNITS	ALV-2.5A (715703)
	1 Celda_24 Viv. 1 Cell_24 Flats

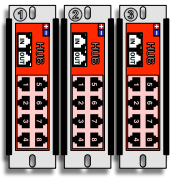

SECCIONES RECOMENDADAS RECOMMENDED SECTIONS

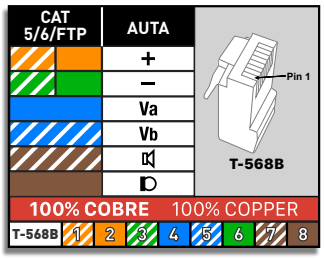

CONFIGURACIÓN DE VIDEO VIDEO CONFIGURATION

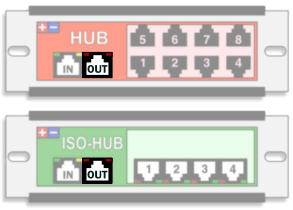

APAGAR LAS LUCES ROJAS DE CARGA EN TODOS LOS HUBS DE LA MISMA LINEA EXCEPTO EN EL ÚLTIMO.

SWITCH OFF ALL RED LOAD LIGHTS IN ALL HUBS OF THE SAME LINE EXCEPT IN THE LAST ONE.

CONFIGURACIÓN DE LINEA LINE CONFIGURATION

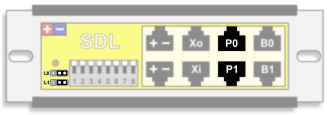

L0 **SISTEMAS CON PLACA INTERIOR CONECTADA EN P0**

SYSTEMS WITH INNER PANEL CONNECTED AT P0

L0 **SISTEMAS SIN PLACA INTERIOR CONECTADA EN P0**

SYSTEMS WITHOUT INNER PANEL CONNECTED AT P0

L1 **SISTEMAS CON PLACA INTERIOR CONECTADA EN P1**

SYSTEMS WITH INNER PANEL CONNECTED AT P1

L1 **SISTEMAS SIN PLACA INTERIOR CONECTADA EN P1**

SYSTEMS WITHOUT INNER PANEL CONNECTED AT P1

GESTIÓN DE ABREPUERTAS DOOR OPENER MANAGEMENT

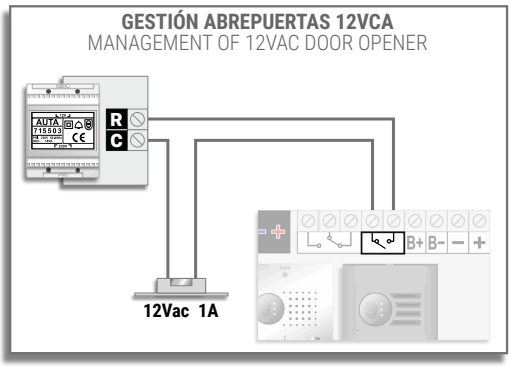

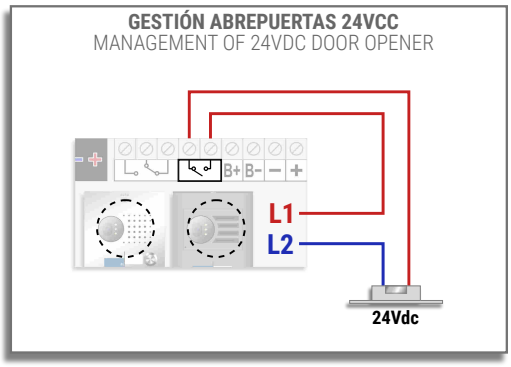

SISTEMA DIGITAL INTERCOM

DIGITAL INTERCOM SYSTEM

AUDIO

VIDEO

auta

Bringing people together

SISTEMA INTERCOM INTERIOR
INTERNAL INTERCOM SYSTEM

Conexión en SERIE SERIAL connection 1

Conexión en ESTRELLA STAR connection 2

SISTEMA INTERCOM S1
S1 INTERCOM SYSTEM

	COAX	COAXLESS NO-COAX
1 acceso. Distribución en SERIE 1 access. SERIAL distribution	3	12
1 acceso. Distribución en ESTRELLA 1 access. STAR distribution	4	13
2 accesos. Distribución en SERIE 2 accesses. SERIAL distribution	5	14
2 accesos. Distribución en ESTRELLA 2 accesses. STAR distribution	6	15
3-15 accesos. Distribución en SERIE 3-15 accesses. SERIAL distribution	7	16
3-15 accesos. Distribución en ESTRELLA 3-15 accesses. STAR distribution	8	17

SISTEMA INTERCOM EN EDIFICIO
INTERCOM SYSTEM AT BUILDING

MULTI-VIVIENDA MULTI-FLAT	9	18
Distribución de elementos. SERIE Distribution of devices. SERIAL	10	19
Distribución de elementos. ESTRELLA Distribution of devices. STAR	11	20

GUÍA DE INSTALACIÓN INSTALLATION GUIDE 21

INTERIOR -- CONEXIÓN HASTA 63 TERMINALES (SERIE)
INTERNAL -- CONNECTION UP TO 63 TERMINALS (SERIAL)

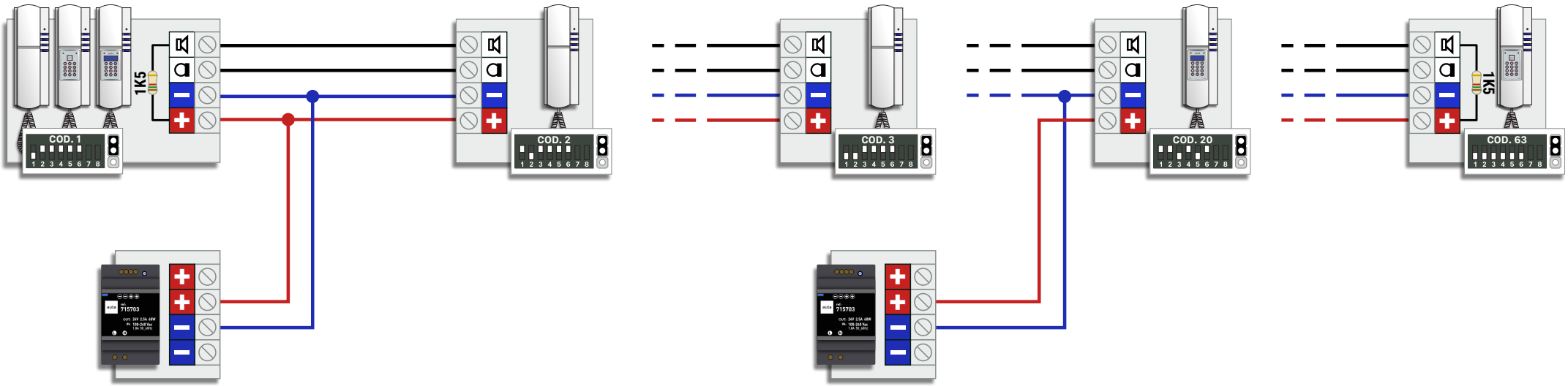

INTERIOR -- CONEXIÓN HASTA 63 TERMINALES (ESTRELLA)

INTERNAL -- CONNECTION UP TO 63 TERMINALS (STAR)

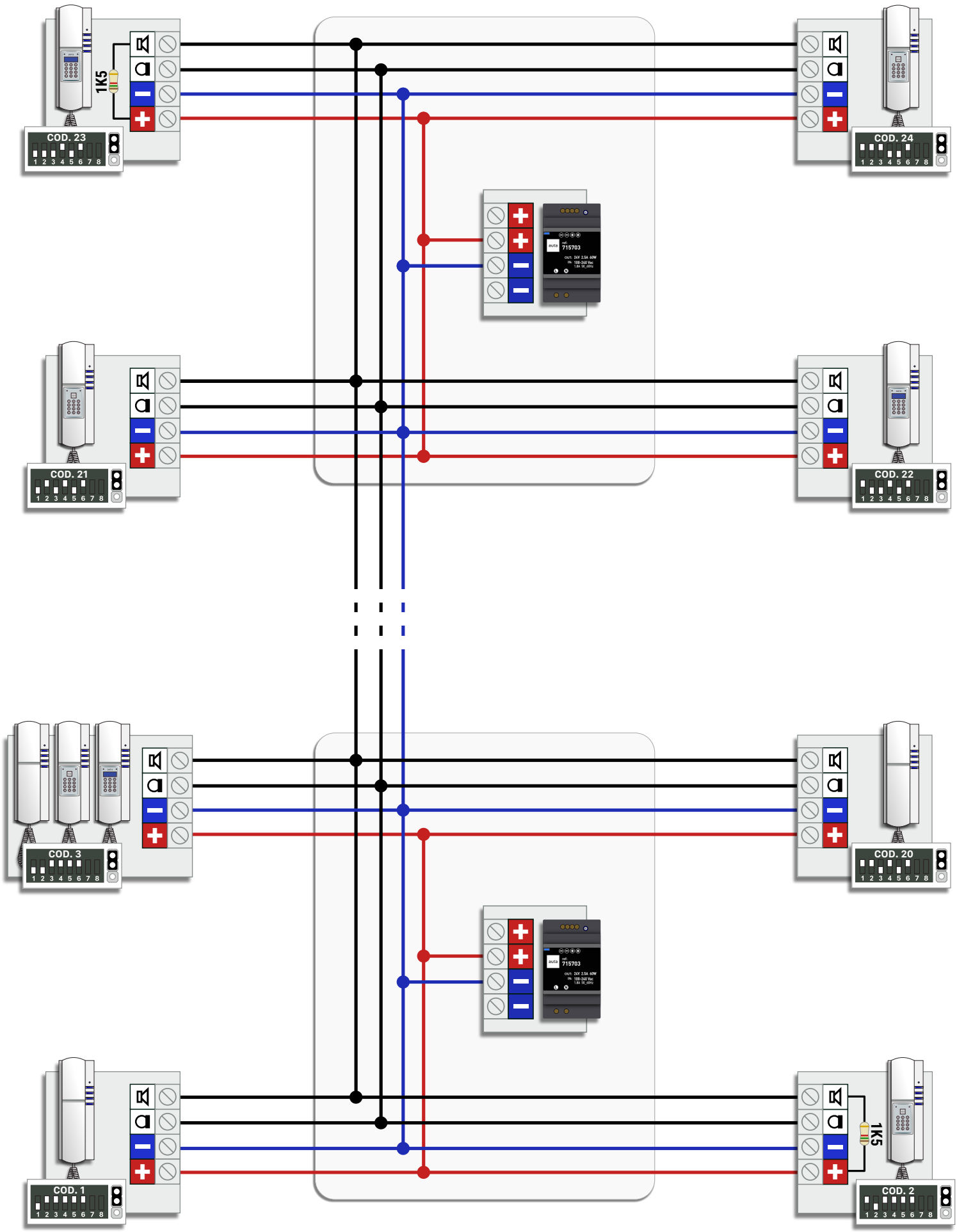

SISTEMA COAX (S1) -- 1 ACCESO (SERIE)
COAX SYSTEM (S1) -- 1 ACCESS (SERIAL)

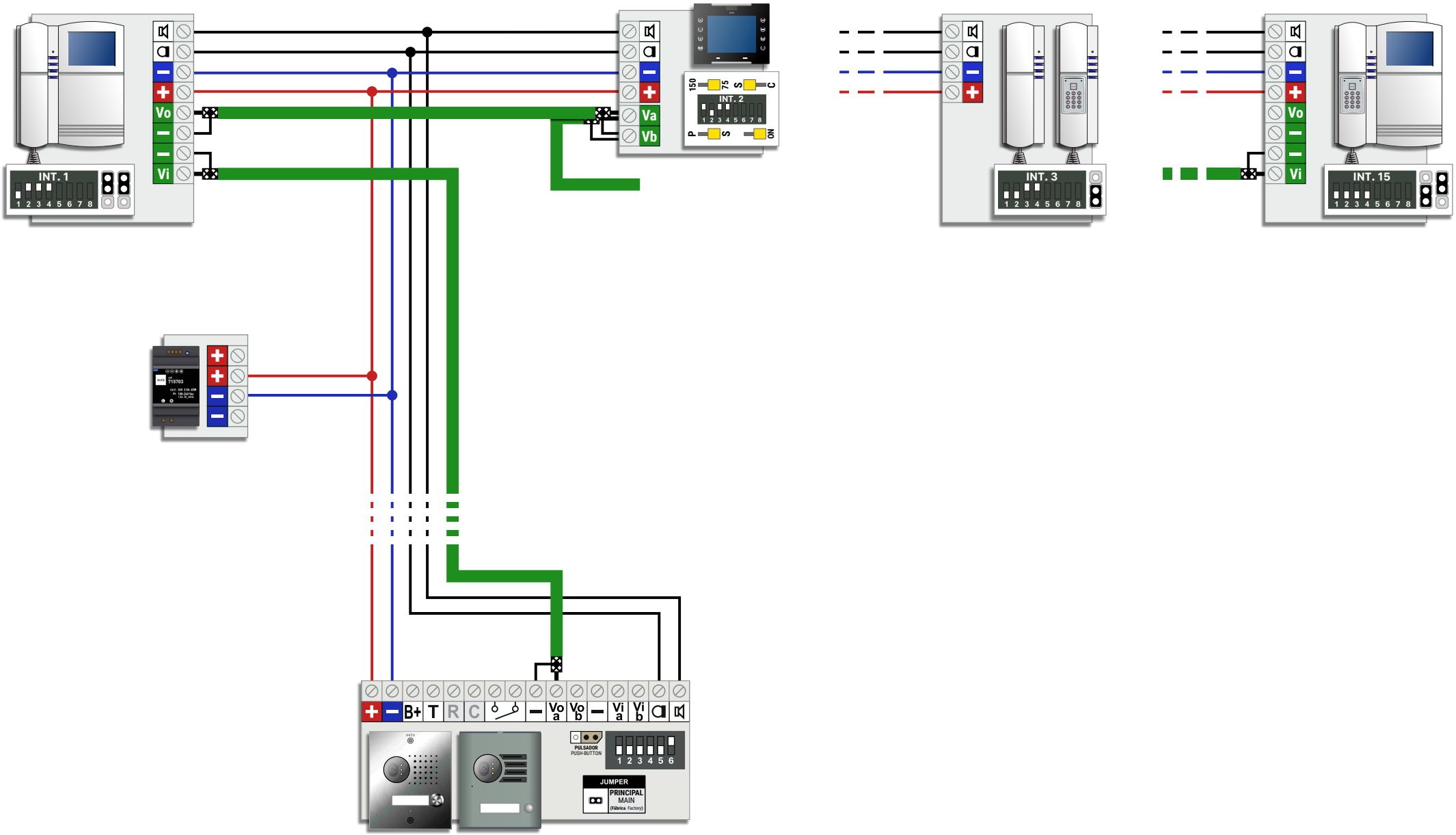

SISTEMA COAX (S1) -- 1 ACCESO (ESTRELLA)
COAX SYSTEM (S1) -- 1 ACCESS (STAR)

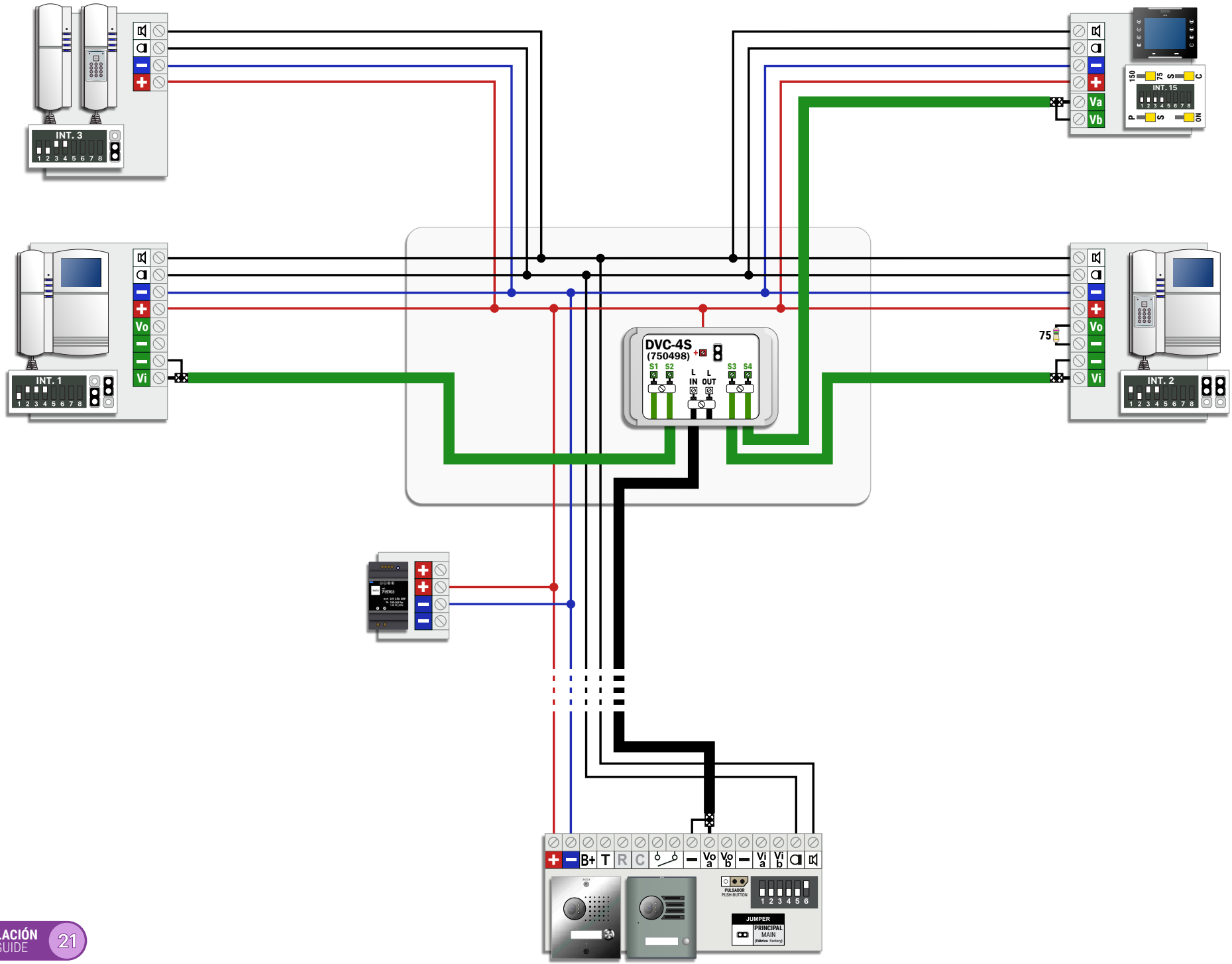

SISTEMA COAX (S1) -- 2 ACCESOS (SERIE)
COAX SYSTEM (S1) -- 2 ACCESSES (SERIAL)

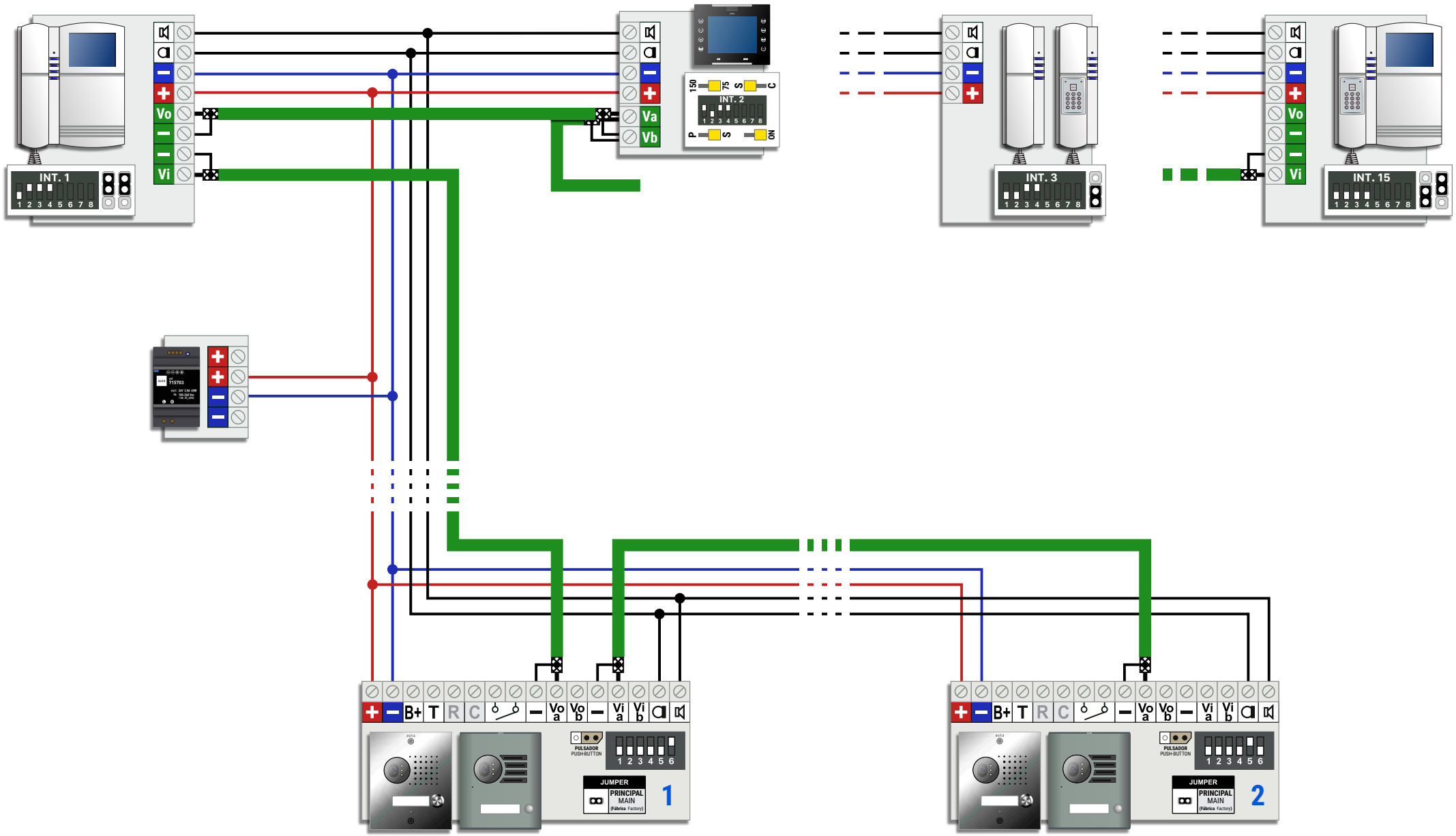

SISTEMA COAX (S1) -- 2 ACCESOS (ESTRELLA)
COAX SYSTEM (S1) -- 2 ACCESSES (STAR)

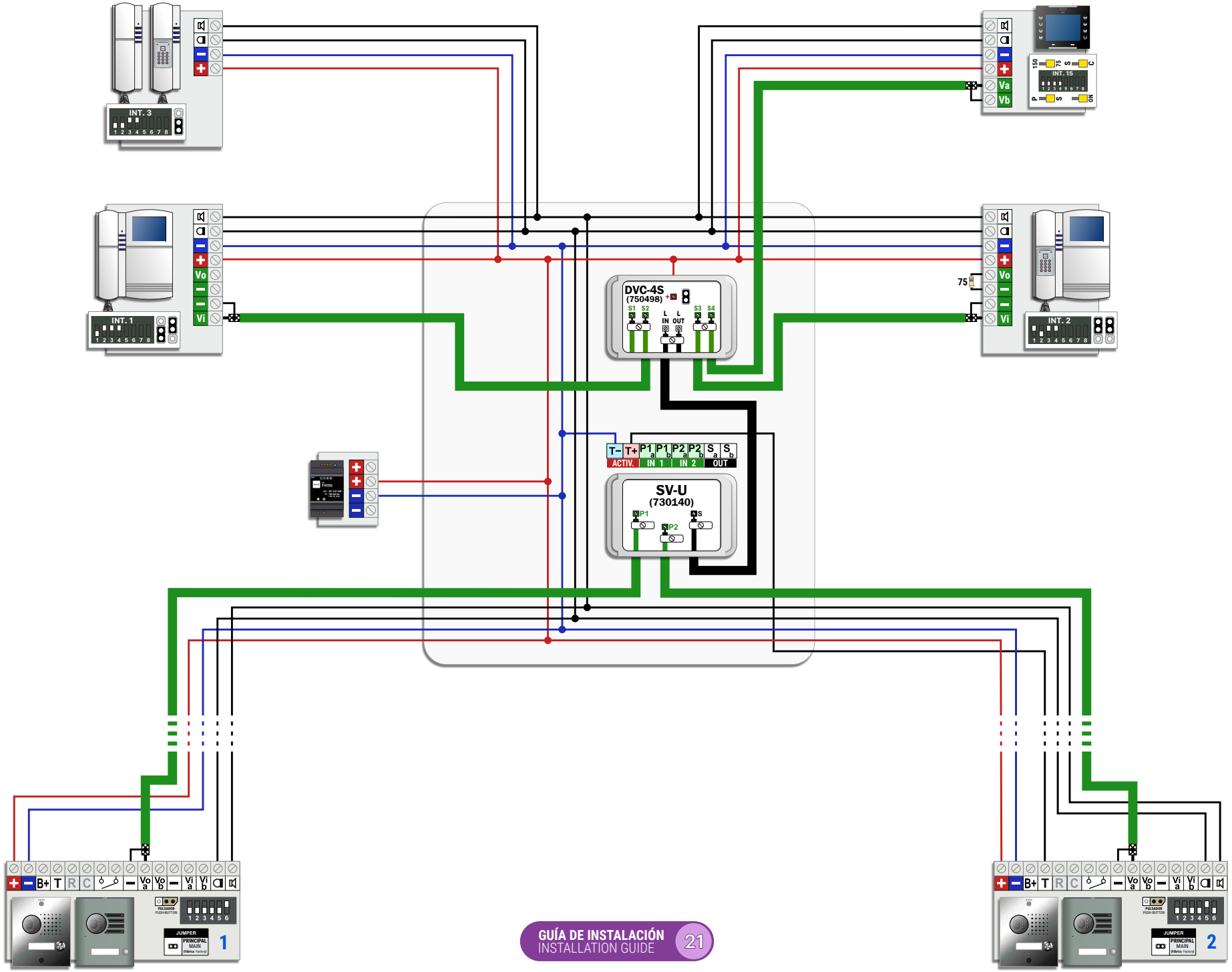

SISTEMA COAX (S1) -- 3-15 ACCESOS (SERIE)
COAX SYSTEM (S1) -- 3-15 ACCESSES (SERIAL)

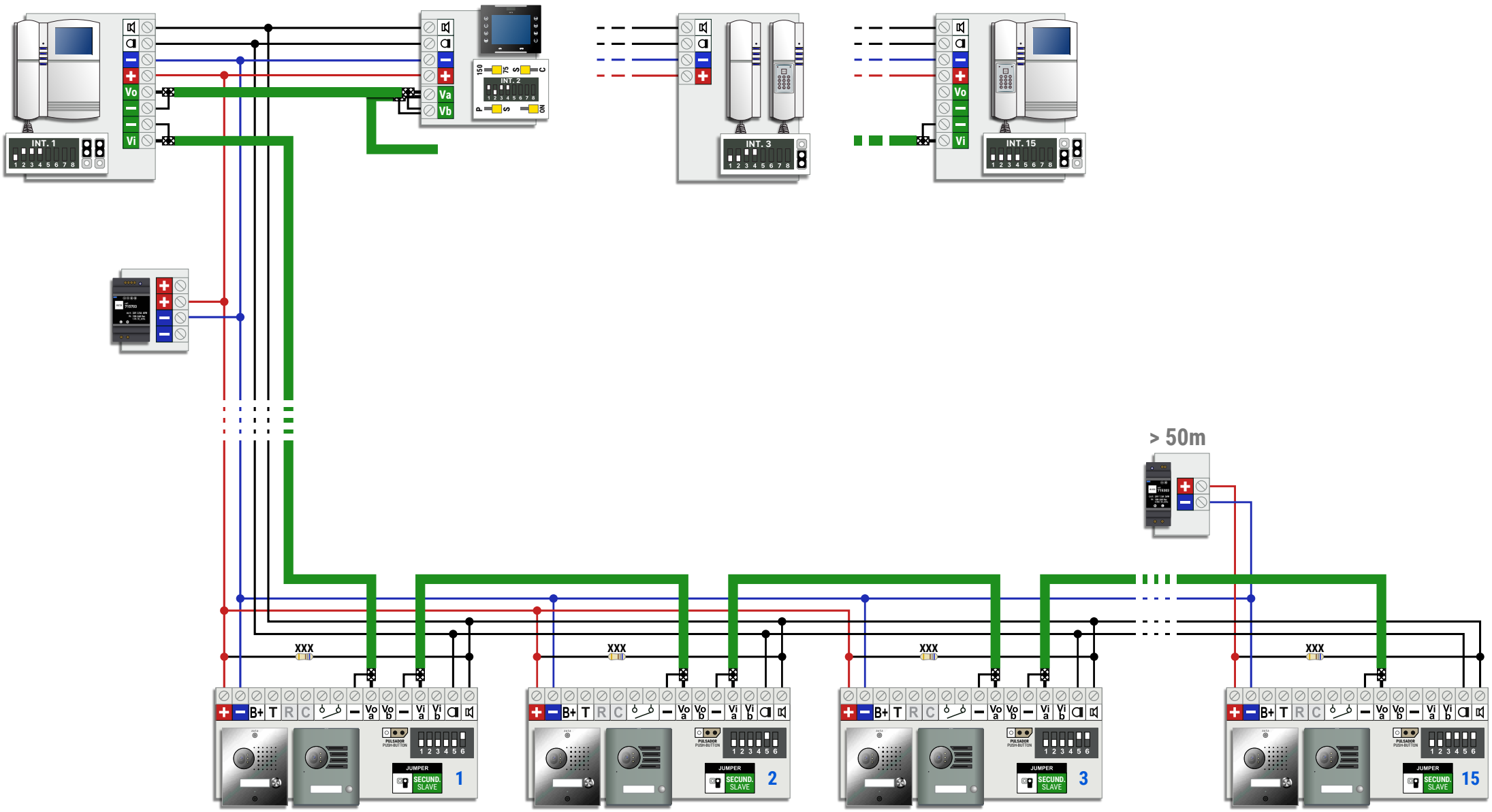

SISTEMA COAX (S1) -- 3-15 ACCESOS (ESTRELLA)
COAX SYSTEM (S1) -- 3-15 ACCESSES (STAR)

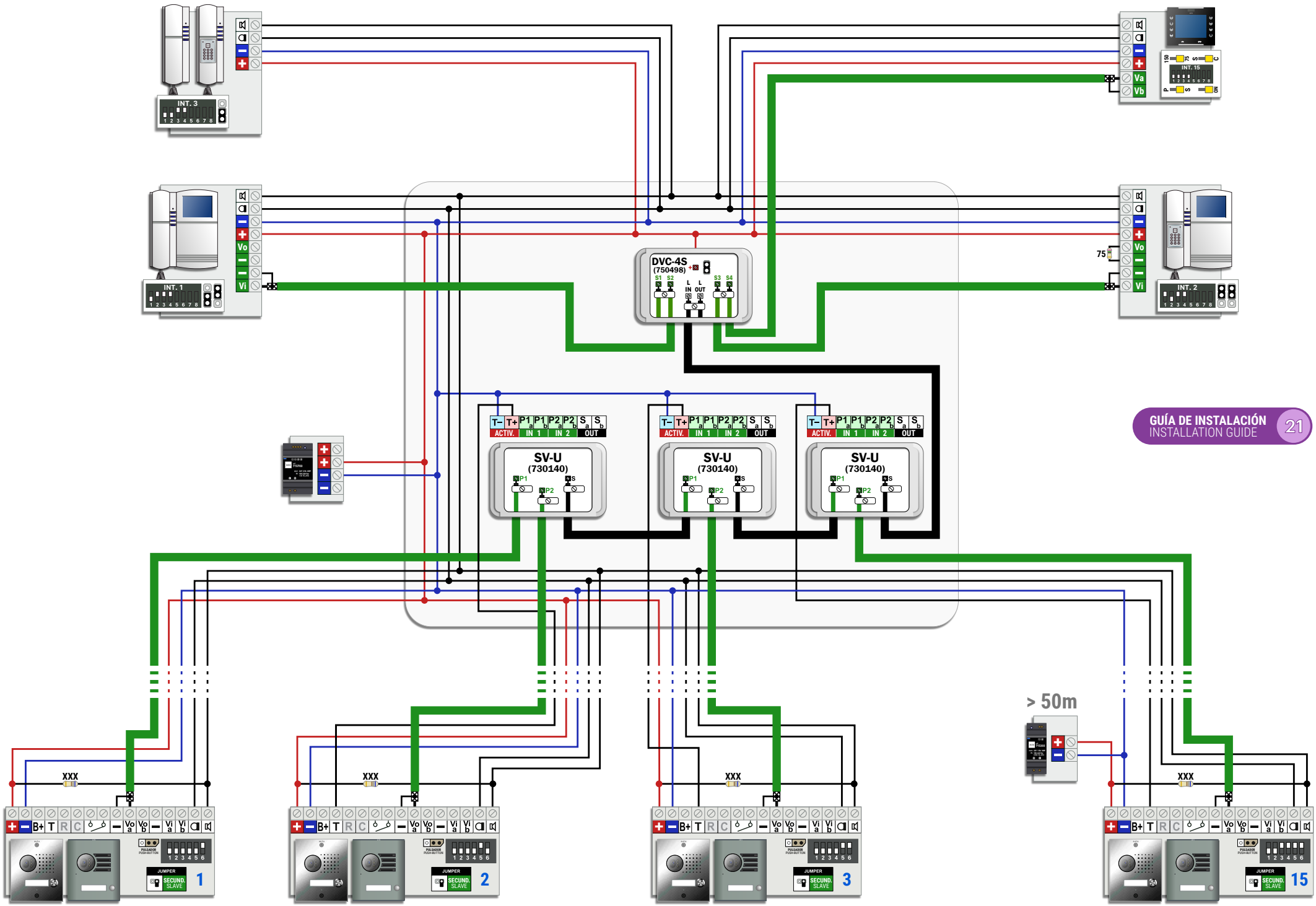

SISTEMA COAX -- MULTI-VIVIENDA
COAX SYSTEM -- MULTI-FLAT

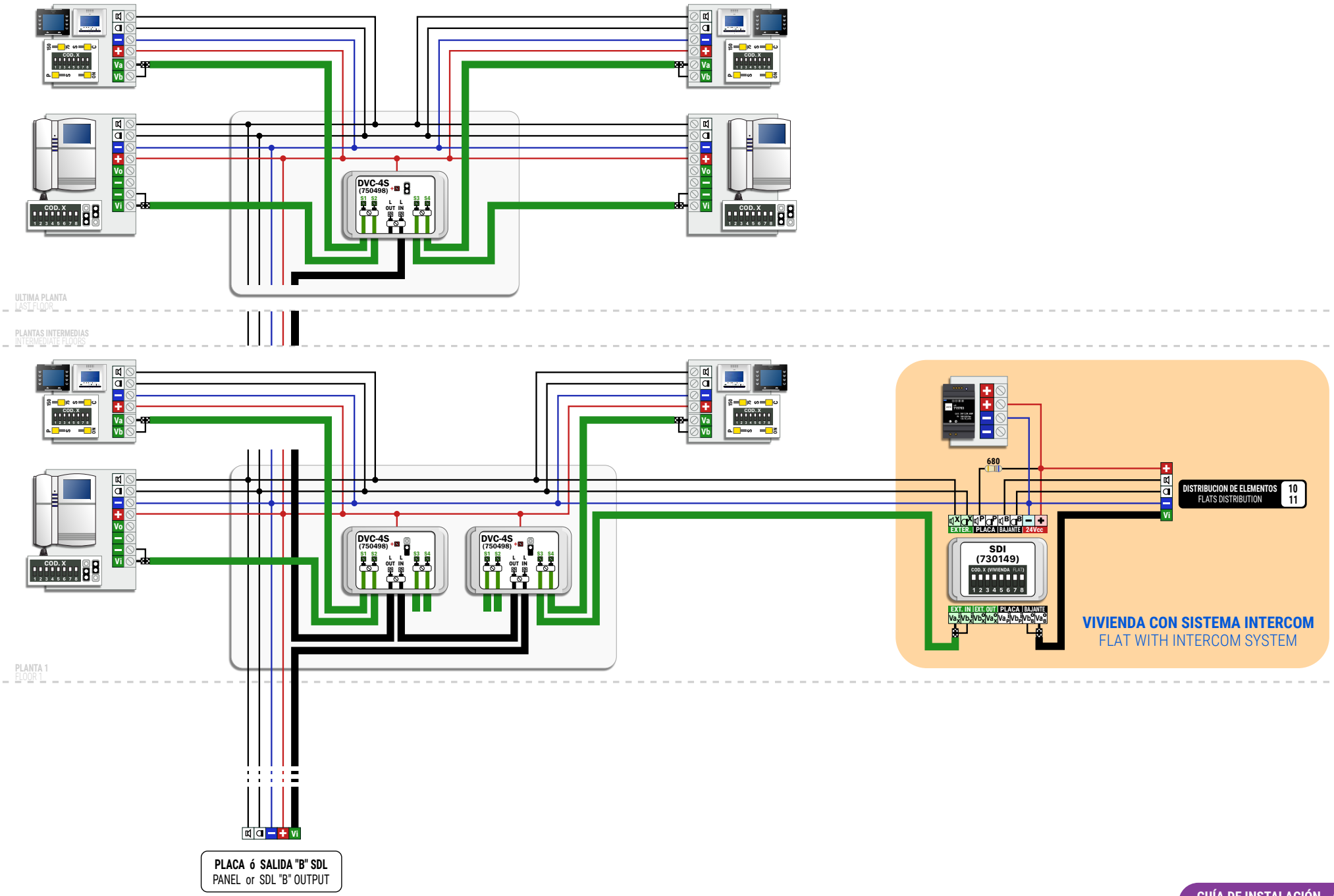

SISTEMA COAX -- DISTRIBUCIÓN DE ELEMENTOS (SERIE)

COAX SYSTEM -- DEVICES DISTRIBUTION (SERIAL)

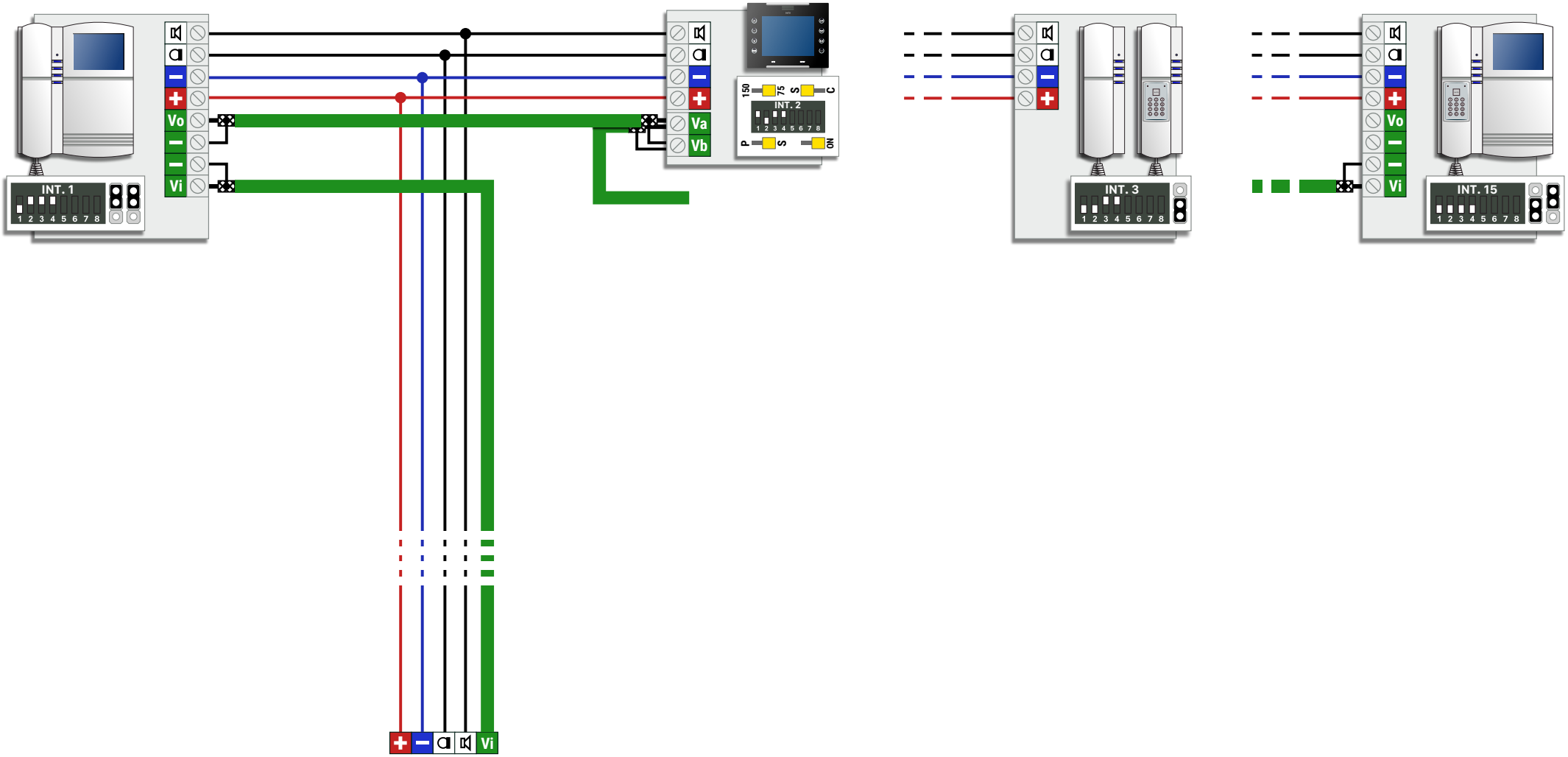

PLACA ó SALIDA "B" SDI
PANEL or SDI "B" OUTPUT

SISTEMA COAX -- DISTRIBUCIÓN DE ELEMENTOS (ESTRELLA)
COAX SYSTEM -- DEVICES DISTRIBUTION (STAR)

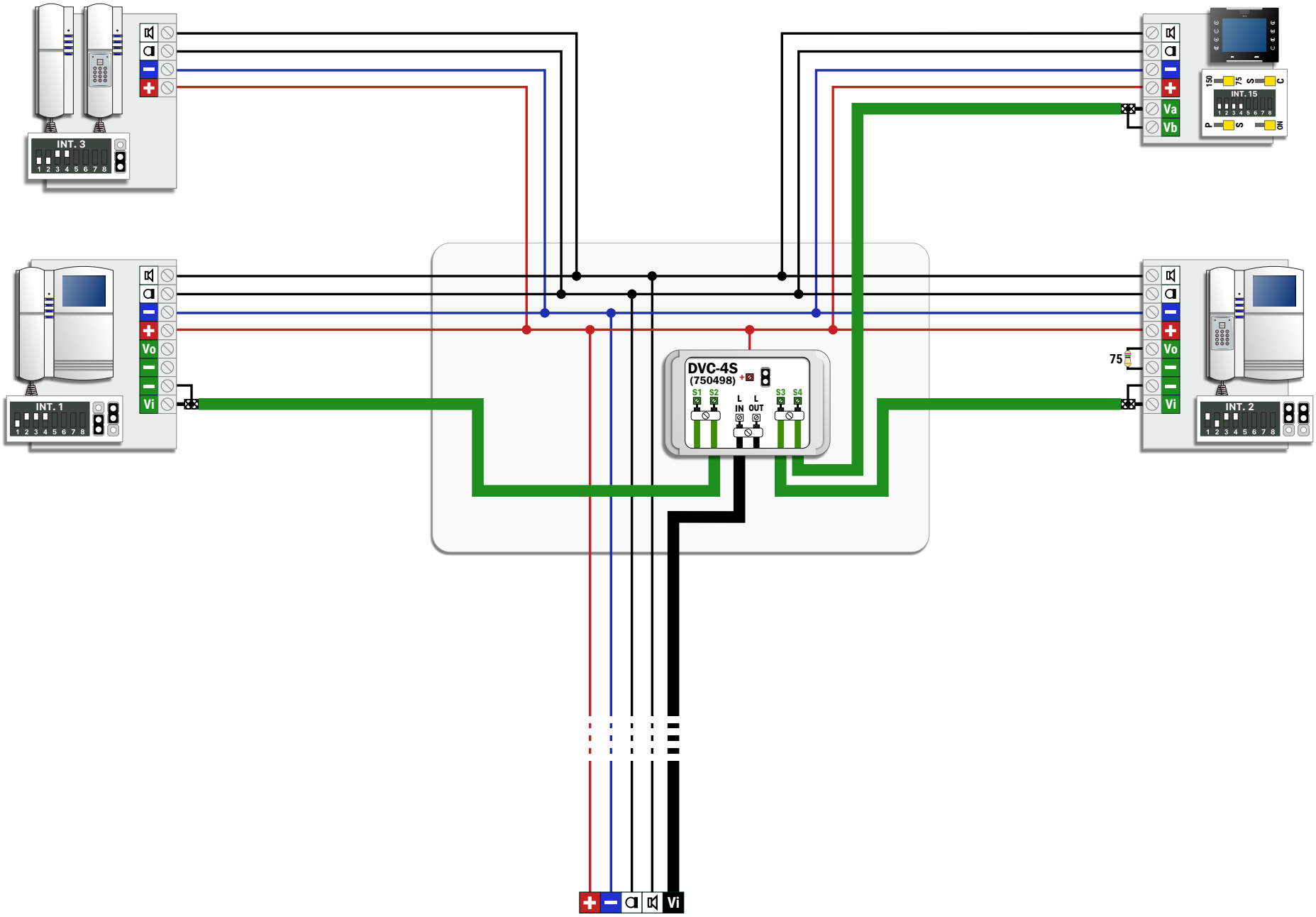

PLACA ó SALIDA "B" SDI
PANEL or SDI "B" OUTPUT

SISTEMA NO-COAX (S1) -- 1 ACCESO (SERIE)
COAXLESS SYSTEM (S1) -- 1 ACCESS (SERIAL)

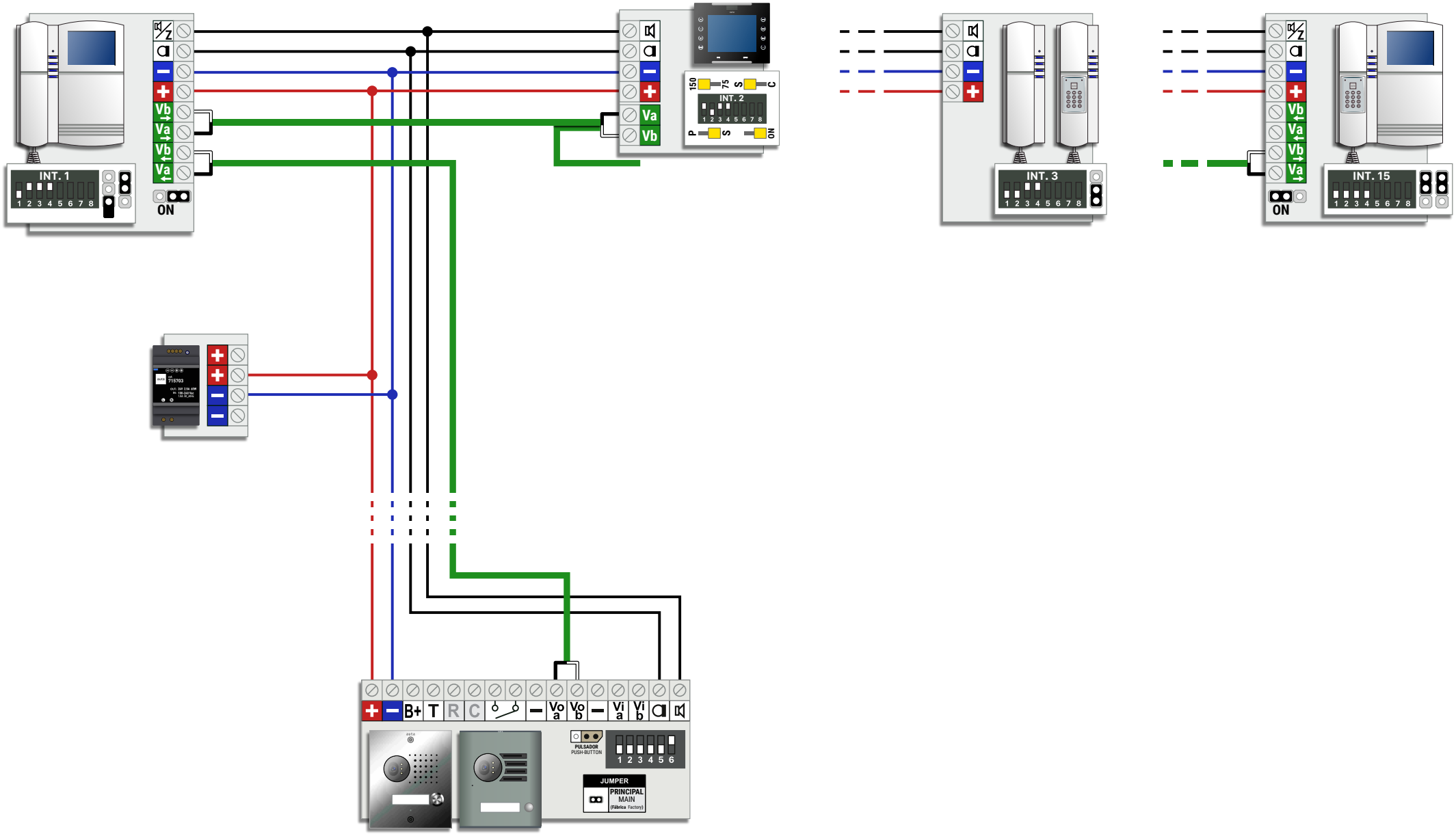

SISTEMA NO-COAX (S1) -- 1 ACCESO (ESTRELLA)

COAXLESS SYSTEM (S1) -- 1 ACCESS (STAR)

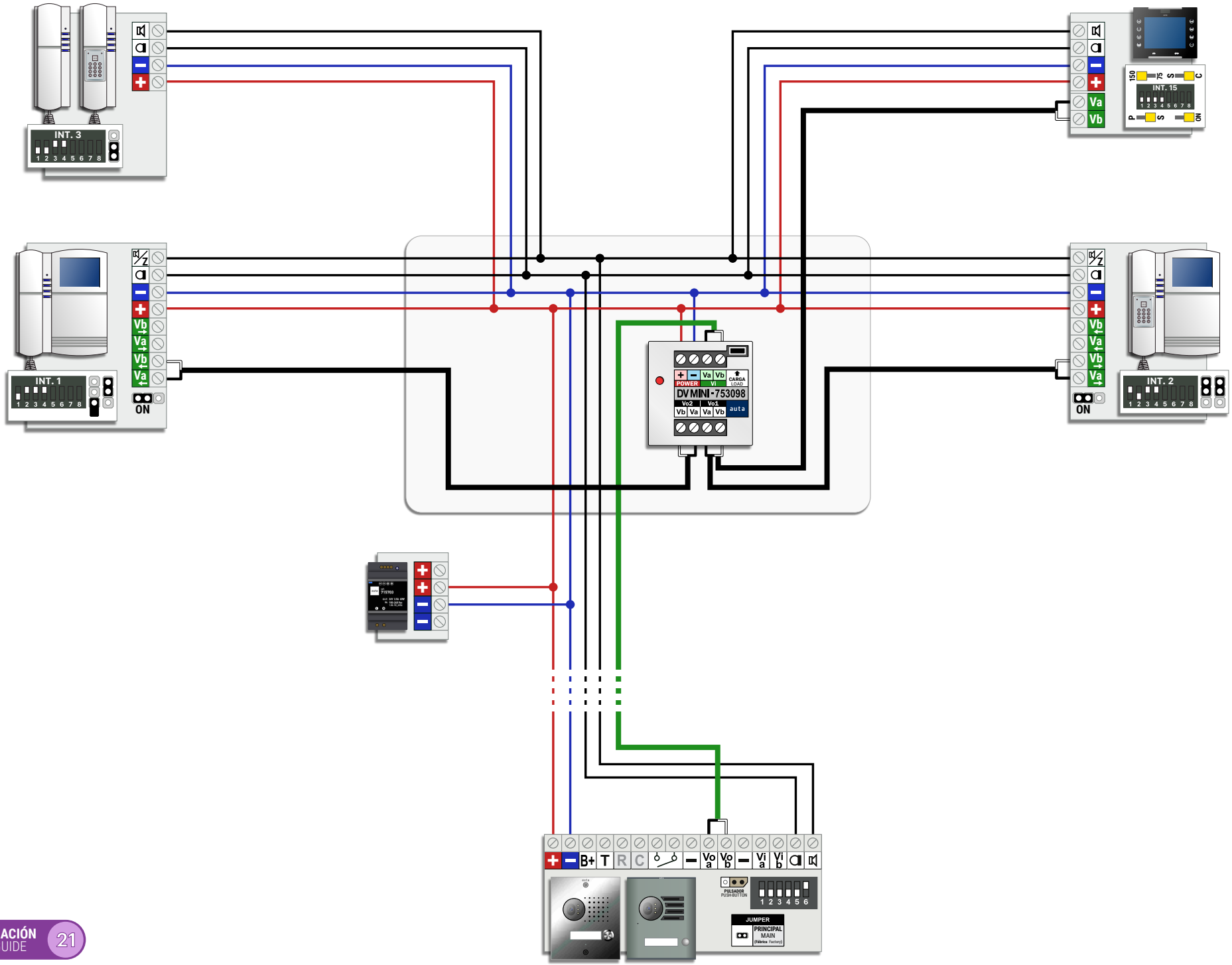

SISTEMA NO-COAX (S1) -- 2 ACCESOS (SERIE)
COAXLESS SYSTEM (S1) -- 2 ACCESSES (SERIAL)

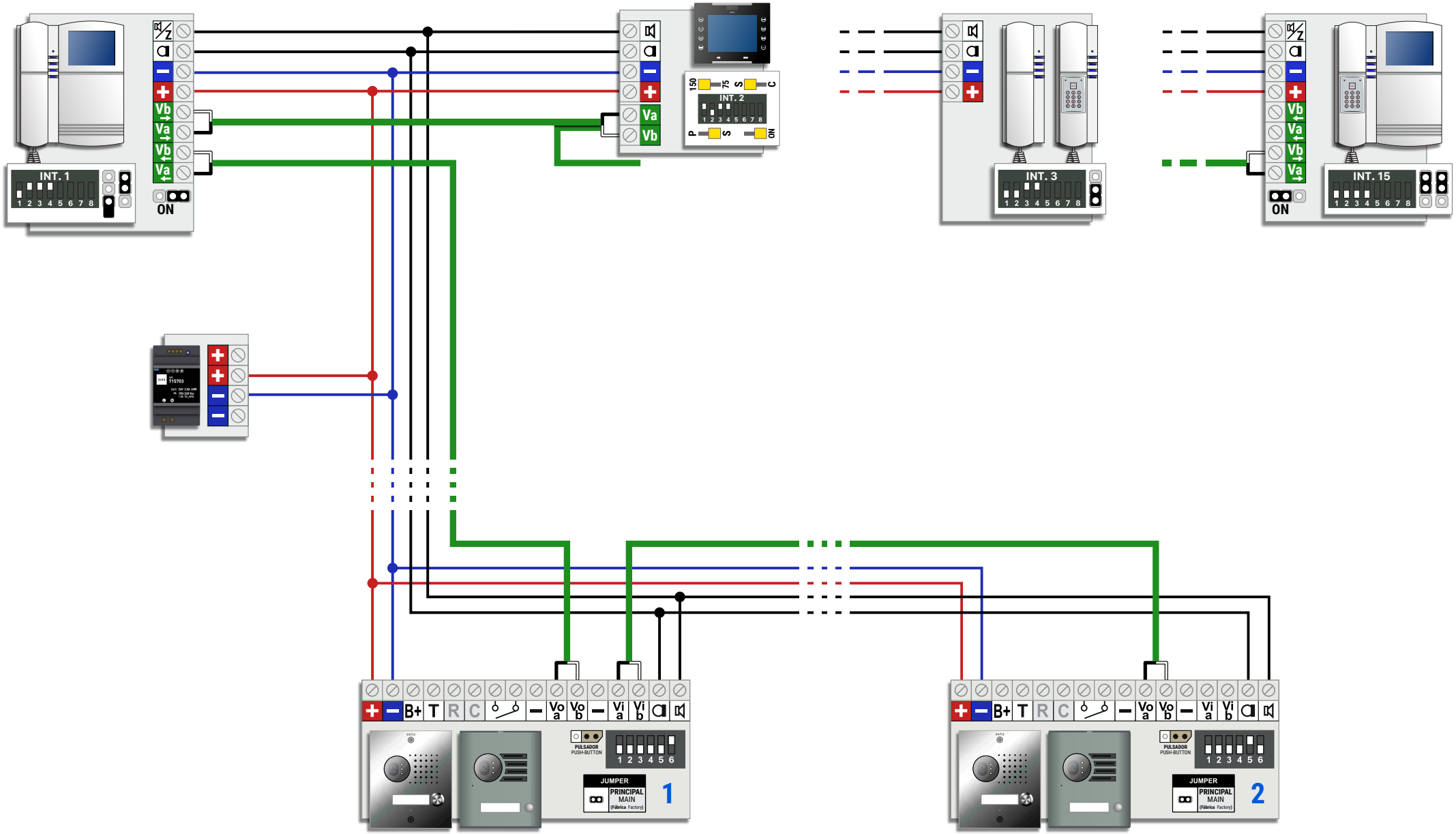

SISTEMA NO-COAX (S1) -- 2 ACCESOS (ESTRELLA)
COAXLESS SYSTEM (S1) -- 2 ACCESSES (STAR)

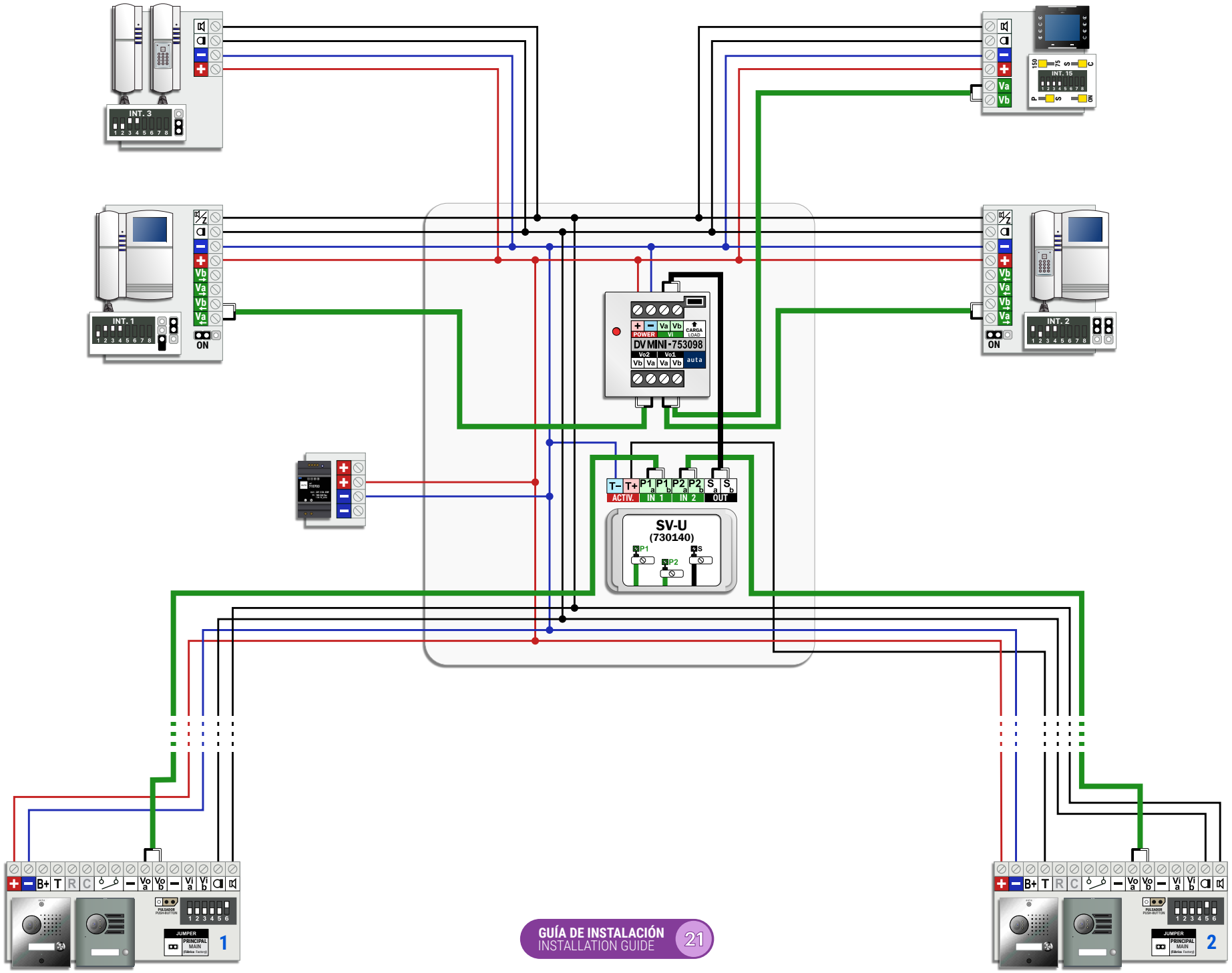

SISTEMA NO-COAX (S1) -- 3-15 ACCESOS (SERIE)
COAXLESS SYSTEM (S1) -- 3-15 ACCESSES (SERIAL)

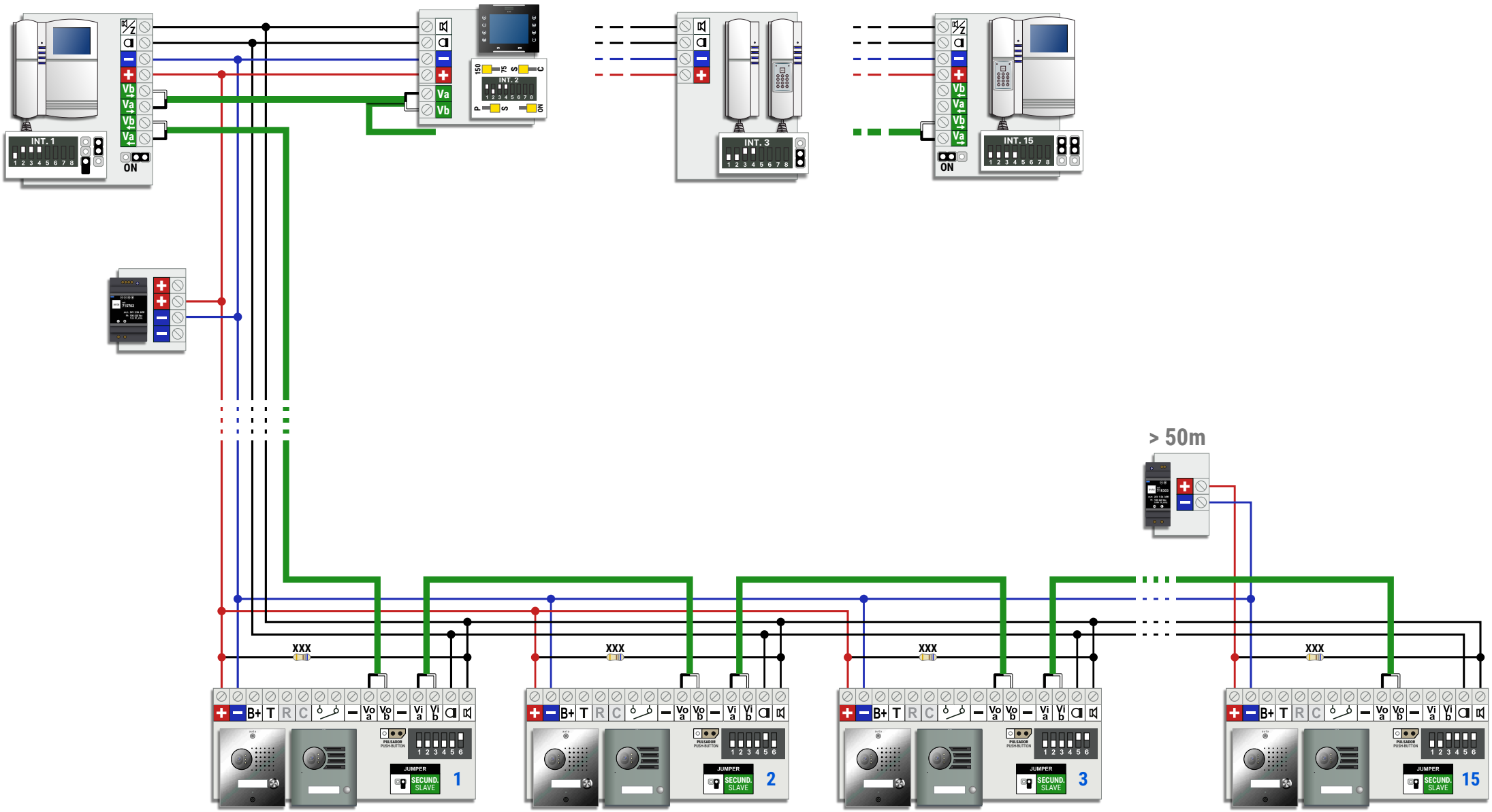

SISTEMA NO-COAX (S1) -- 3-15 ACCESOS (ESTRELLA)
COAXLESS SYSTEM (S1) -- 3-15 ACCESSES (STAR)

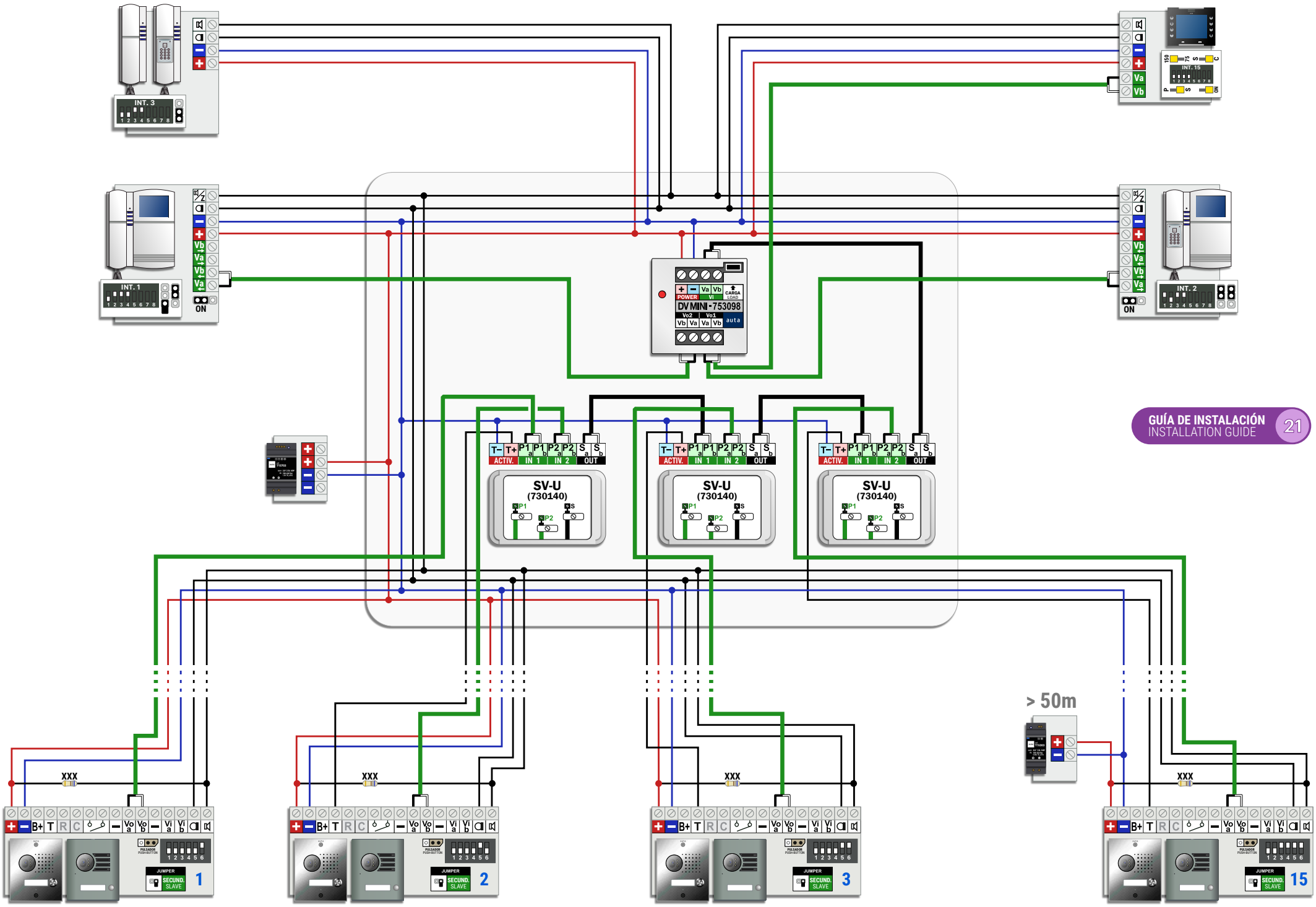

GUÍA DE INSTALACIÓN
INSTALLATION GUIDE 21

SISTEMA NO-COAX -- MULTI-VIVIENDA
COAXLESS SYSTEM -- MULTI-FLAT

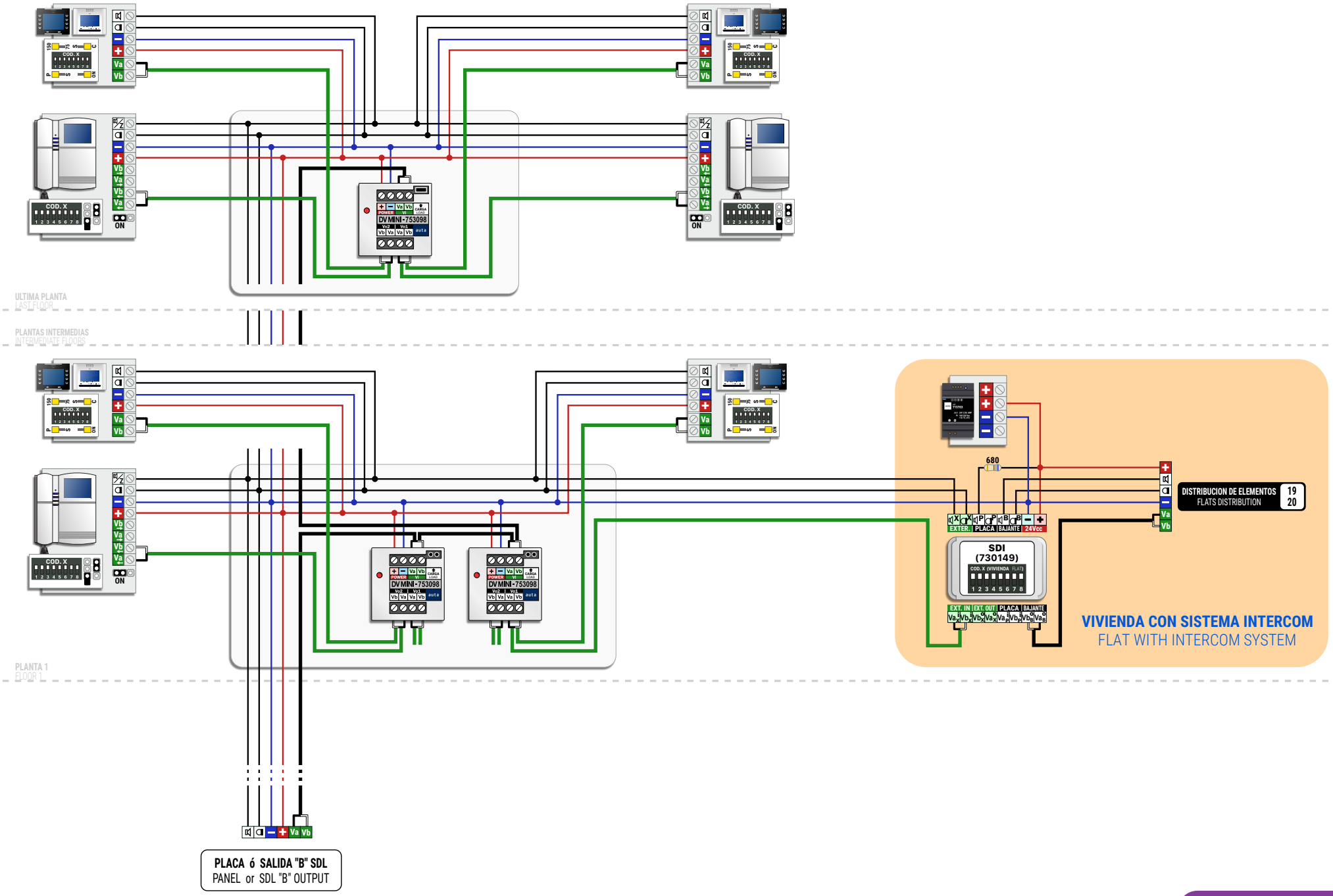

SISTEMA NO-COAX -- DISTRIBUCIÓN DE ELEMENTOS (SERIE)
COAXLESS SYSTEM -- DEVICES DISTRIBUTION (SERIAL)

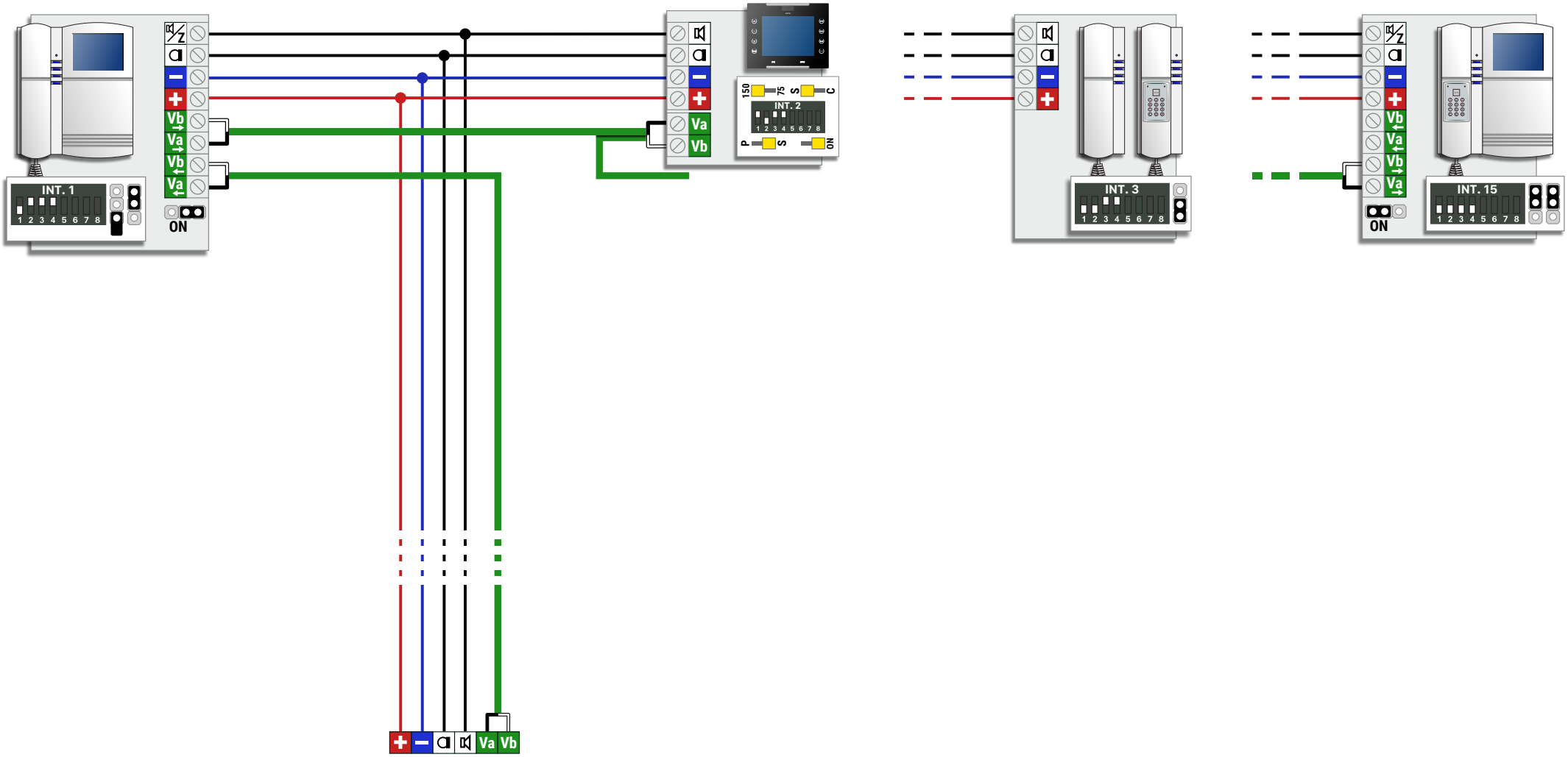

PLACA ó SALIDA "B" SDI
PANEL or SDI "B" OUTPUT

SISTEMA NO-COAX -- DISTRIBUCIÓN DE ELEMENTOS (ESTRELLA)
COAXLESS SYSTEM -- DEVICES DISTRIBUTION (STAR)

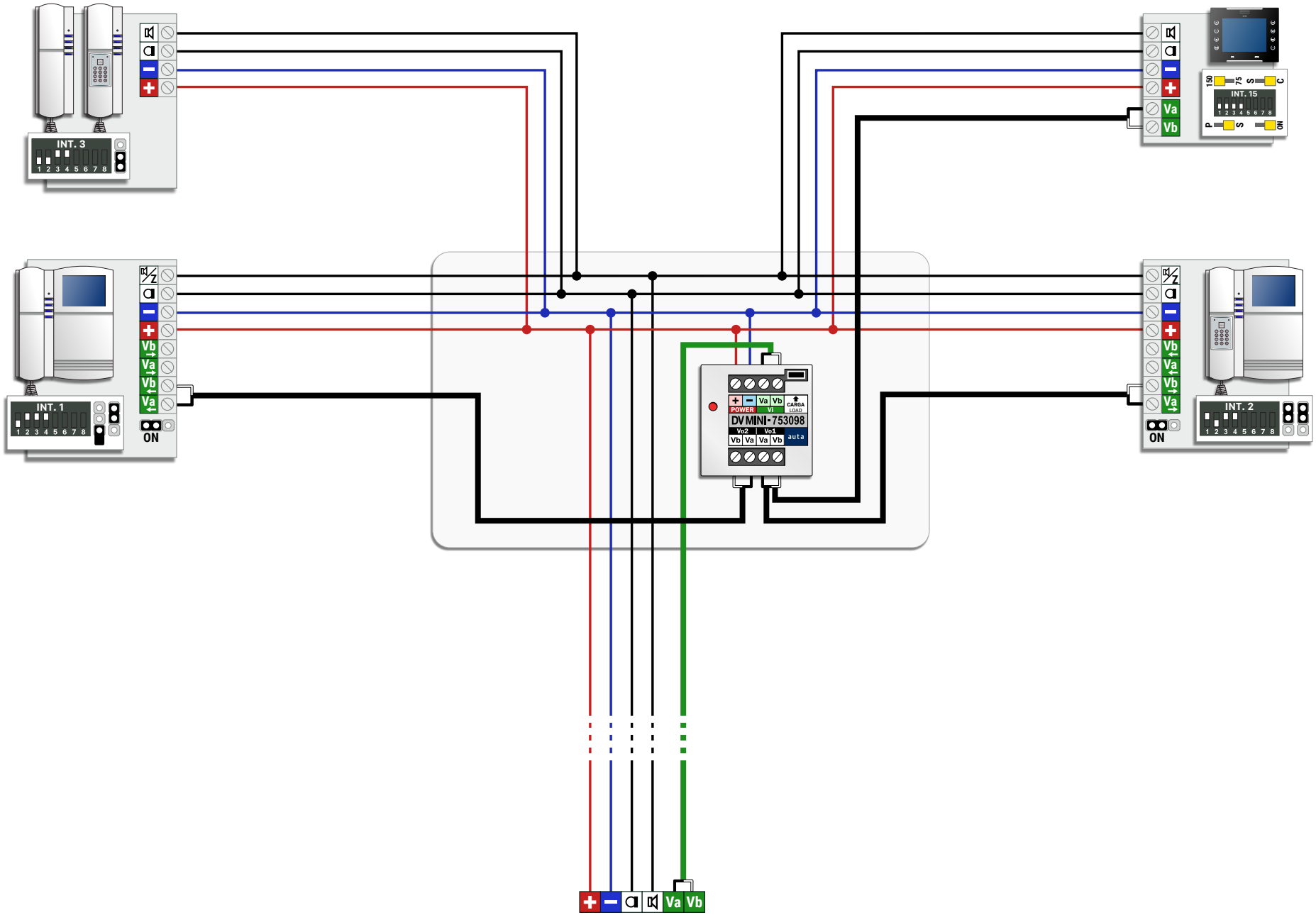

PLACA ó SALIDA "B" SDI
PANEL or SDI "B" OUTPUT

Nº MÁXIMO DE ELEMENTOS MAX. NUMBER OF ELEMENTS

ELEMENTOS UNITS	ALV-1.5A (715303)	ALV-2.5A (715703)
LLAMADA SIMULTANEA SIMULTANEOUS CALL	3	5

SECCIONES RECOMENDADAS RECOMMENDED SECTIONS

SECCIONES WIRING SECTIONS	HASTA 100m UP TO 100m	HASTA 200m UP TO 200m
+ −	1mm AWG17	1.5mm AWG15
🔈 ◐	0.5mm AWG20	1mm AWG17
COAXIAL	RG-59 75Ω	
EL CABLEADO NO DEBE PASAR CERCA DE LA LINEA ELÉCTRICA WIRING MUST NOT BE RUN CLOSE TO THE ELECTRICAL LINE		

SECCIONES WIRING SECTIONS	HASTA 100m UP TO 100m	HASTA 200m UP TO 200m
+ −	1mm AWG17	1.5mm AWG15
🔈 ◐	0.5mm AWG20	1mm AWG17
Va Vb	2 x 0.22mm AWG22	
EL CABLEADO NO DEBE PASAR CERCA DE LA LINEA ELÉCTRICA WIRING MUST NOT BE RUN CLOSE TO THE ELECTRICAL LINE		

CAT 5/6/FTP	AUTA
	+
	−
	Va
	Vb
	🔈
	◐
100% COBRE	100% COPPER

NO DUPLICAR CABLES Va Vb
DON'T DUPLICATE WIRES Va Vb

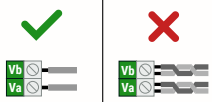

CONFIGURACIÓN DE VIDEO COAX COAX VIDEO CONFIGURATION

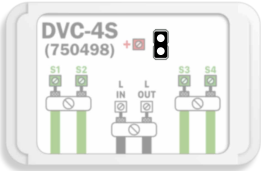

QUITAR EL JUMPER DE CARGA EN TODOS LOS DISTRIBUIDORES DE LA MISMA LINEA EXCEPTO EN EL ÚLTIMO.

REMOVE THE LOAD JUMPER IN ALL VIDEO DISTRIBUTORS OF THE SAME LINE EXCEPT IN THE LAST ONE.

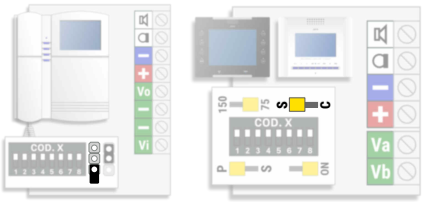

EN SISTEMAS CON DISTRIBUCION EN CASCADA COLOCAR EL JUMPER DE CARGA EN TODOS LOS MONITORES DE LA MISMA LINEA "QUITADO" "S" EXCEPTO EN EL ÚLTIMO.

AT SYSTEM WITH SERIAL DISTRIBUTION SET THE LOAD JUMPER IN ALL MONITORS OF THE SAME LINE TO "REMOVED" "S" EXCEPT IN THE LAST ONE.

CONFIGURACIÓN DE VIDEO NO-COAX COAXLESS VIDEO CONFIGURATION

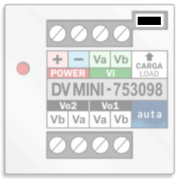

QUITAR EL JUMPER DE CARGA EN TODOS LOS DISTRIBUIDORES DE LA MISMA LINEA EXCEPTO EN EL ÚLTIMO.

REMOVE THE LOAD JUMPER IN ALL VIDEO DISTRIBUTORS OF THE SAME LINE EXCEPT IN THE LAST ONE.

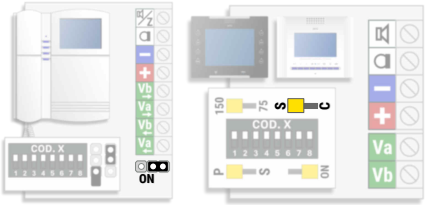

EN SISTEMAS CON DISTRIBUCION EN CASCADA COLOCAR EL JUMPER DE CARGA EN TODOS LOS MONITORES DE LA MISMA LINEA "OFF" "S" EXCEPTO EN EL ÚLTIMO.

AT SYSTEM WITH SERIAL DISTRIBUTION SET THE LOAD JUMPER IN ALL MONITORS OF THE SAME LINE TO "OFF" "S" EXCEPT IN THE LAST ONE.

VALOR DE RESIS. MULTI-ACCESO VALOUR OF MULTI-ACCESS RESIS.

RESIS. MULTI-ACC. XXX	
3x (1K8)	9x (6K8)
4x (2K7)	10x (6K8)
5x (3K3)	11x (8K2)
6x (3K9)	12x (8K2)
7x (4K7)	13x (8K2)
8x (5K6)	14x (10K)

GESTIÓN DE ABREPUERTAS DOOR OPENER MANAGEMENT

GESTIÓN ABREPUERTAS 12VCA
MANAGEMENT OF 12VAC DOOR OPENER

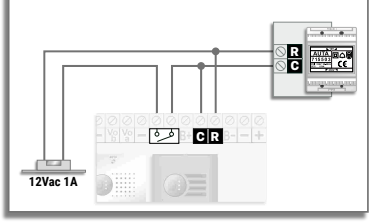

GESTIÓN ABREPUERTAS 24VCC
MANAGEMENT OF 24VDC DOOR OPENER

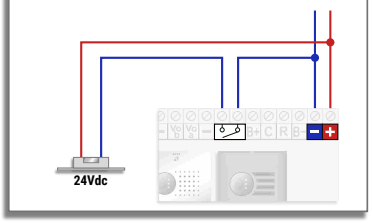

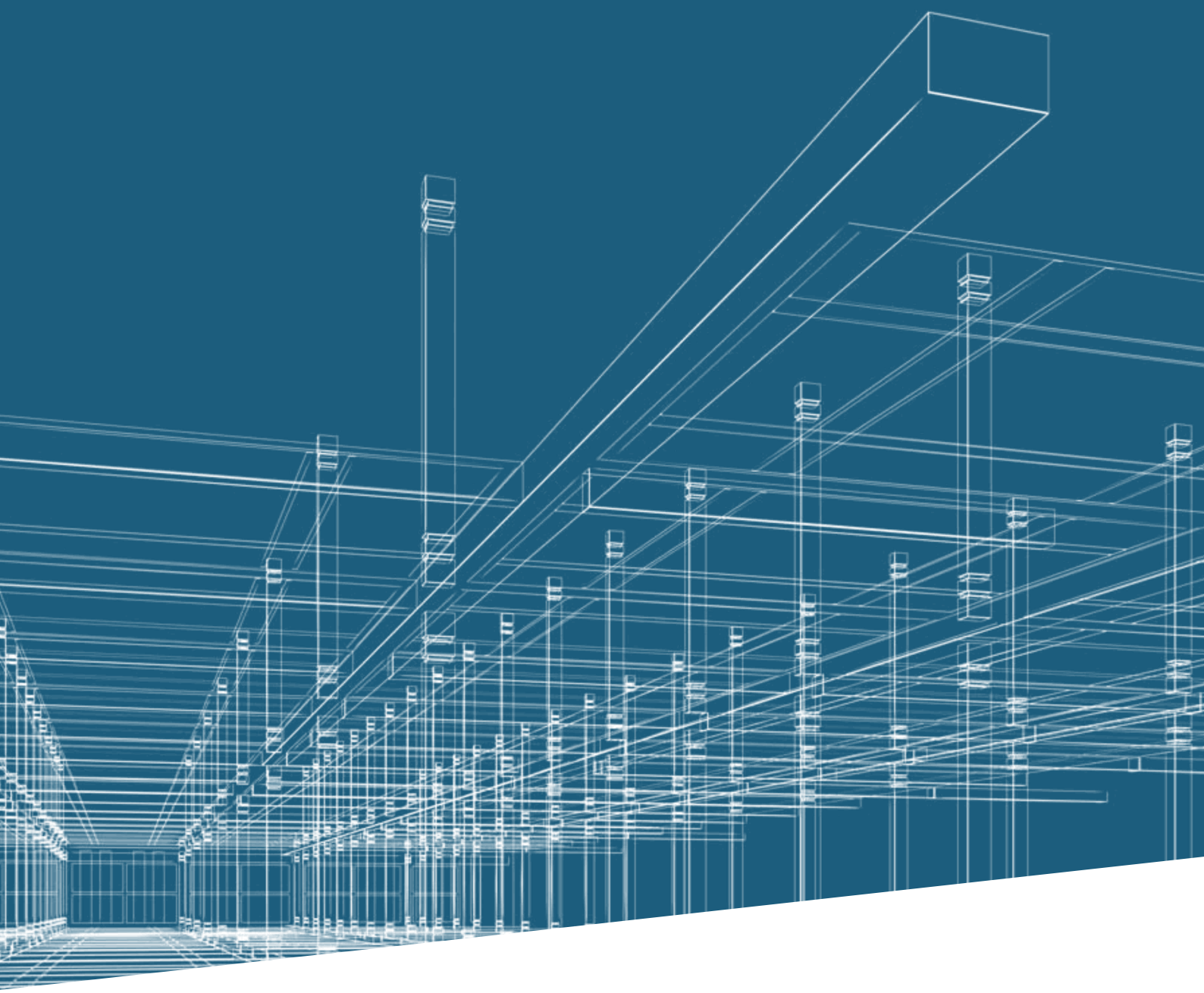

auta

Bringing people together

auta.es

V 2.0