onex

IP

REF: 660011

ES **PLACA ONEX IP PULSADOR**

EN ONEX IP PUSH-BUTTON PANEL

PT **PLACA ONEX IP BOTÃO**

FR PLAQUE ONEX IP BOUTON

auta

Bringing people together

General ES

Descripción 2

Características 2

Elementos 2

Dimensiones 2

Funcionamiento

LLAMADA 3

Llamada a una CASA

Llamada a CONSERJE

APERTURA 3

Mediante MONITOR INTERIOR

Mediante TARJETA _ LLAVERO

Mediante PULSADOR

Programación

General EN

Description 4

Characteristics 4

Elements 4

Dimensions 4

Functioning

CALL 5

Call to VILLA

Call to CONCIERGE

OPENING 5

By INTERNAL MONITOR

By CARD _ KEYFOB

By PUSH-BUTTON

Programming

Geral PT

Descrição 6

Características 6

Elementos 6

Dimensões 6

Funcionamento

CHAMADA 7

Chamada para uma CASA

Chamada para a PORTEIRO

ABERTURA 7

Por MONITOR INTERNO

Por CARTA _ CHAVEIRO

Por BOTÃO

Programação 7

Général FR

Description 8

Caractéristiques 8

Éléments 8

Dimensions 8

Fonctionnement

APPELER 9

Appel à une MAISON

Appel du CONCIERGE

OUVERTURE 9

Via MONITEUR INTÉRIEUR

Par CARTE _ PORTE_CLÉS

Par BOUTON POUSSOIR

Programmation

General

Descripción

Placa Auta ONEX IP KIT. Permite ser instalada en cualquier sistema IP Auta. Compatible con tecnología IP Clase A. Permite ser instalada en una Casa o como placa interior de una Vivienda en un bloque de apartamentos. Incorpora control de accesos RFID mediante tarjetas_llaveros **MiFare**.

Características

Control de Accesos: RFID MiFare

Iluminación: LED blanco de alta intensidad

Alimentación: 24 Vcc, 130 mA _ PoE 48V

Temperatura: - 40 ºC + 70 ºC

Sensor: CMOS 0.3 Mpx 95º *f*2,2 mm

Cámara: Ajustable ARRIBA_ABAJO_DERECHA_IZQUIERDA 12º

Apertura: Relé NA_NC 1A con sensor de estado de puerta

Resistencia: Alta protección contra polvo y agua

Elementos

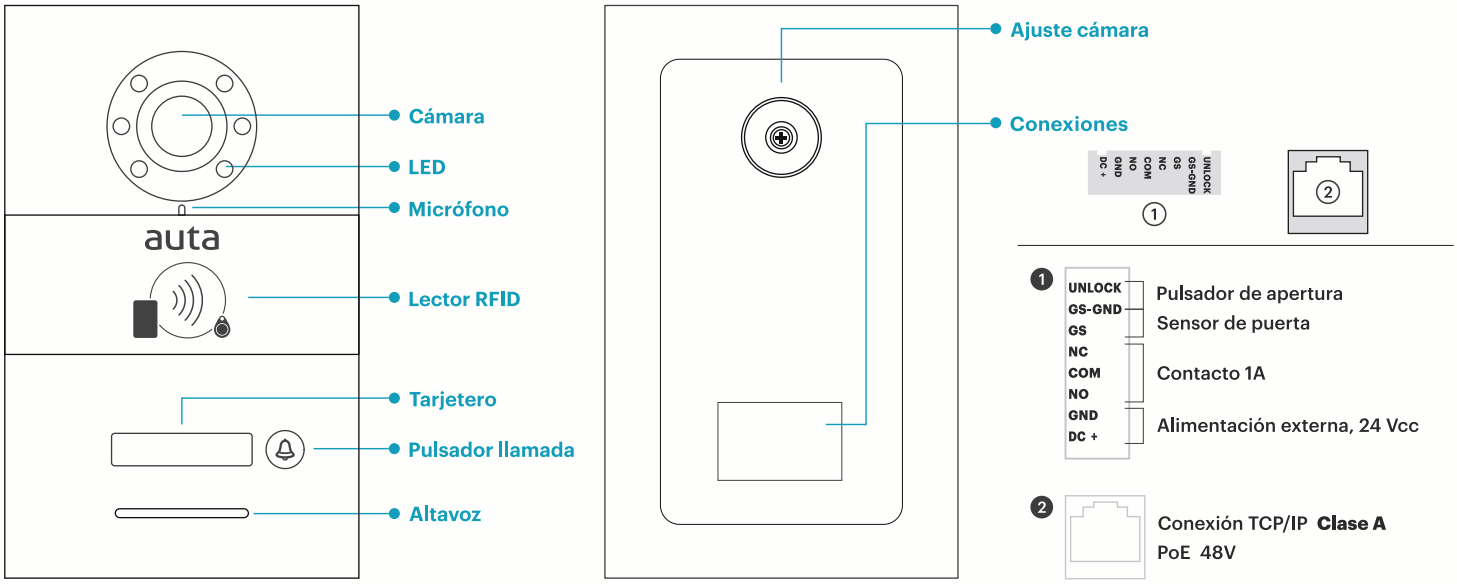

COLOCACIÓN DE INFORMACIÓN EN EL PULSADOR DE LLAMADA

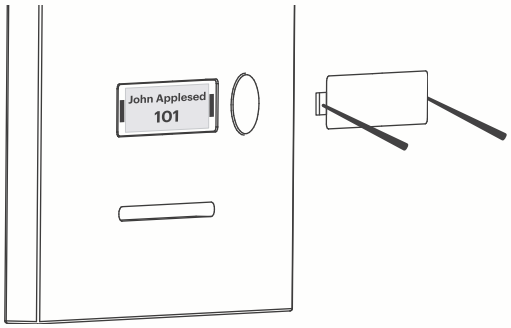

1. **Introducir 2 elementos finos por los huecos laterales del tarjetero.**
2. **Hacer palanca con suavidad hacia afuera.**
3. **Retirar tapa de protección.**
4. **Colocar tarjetero y volver a introducir la tapa.**

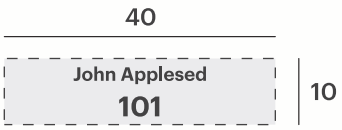

Dimensiones

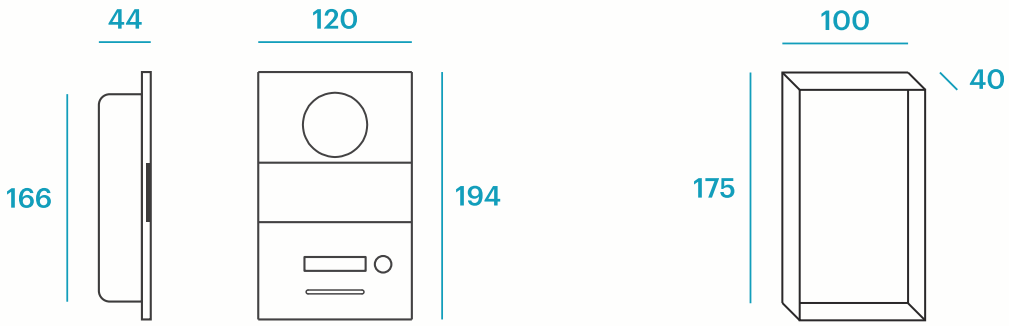

Funcionamiento

LLAMADA

Llamada a una CASA

Para efectuar la llamada a una Casa desde la Placa ONEX KIT deberemos considerar:

1. **LA PLACA HA DE ESTAR VINCULADA CON EL MONITOR/ES INTERIOR.**

2. **REALIZAREMOS UNA PULSACIÓN CORTA, OIREMOS UN TONO DE CONFIRMACIÓN, PARA EFECTUAR LA LLAMADA A LA CASA.**

   La llamada tendrá una duración máxima de 30 segundos. Si durante el proceso de llamada se vuelve a realizar una nueva pulsación corta el tiempo se re-iniciará de nuevo otros 30 segundos.

Llamada a CONSERJE

Para efectuar la llamada a una central de conserjería deberemos seguir el siguiente procedimiento:

- **MANTENDREMOS PRESIONADO EL PULSADOR DE LLAMADA DURANTE 3 SEGUNDOS MÁS DESPUÉS DE OIR EL TONO DE CONFIRMACIÓN.**

En ambos casos, durante una llamada en curso, podremos re-dirigir dicha llamada simplemente realizando el proceso correspondiente:

▷ **Si hemos realizado una llamada a Casa y presionamos de nuevo el pulsador de forma prolongada, el sistema cancelará la llamada en curso para iniciar una llamada a Conserje. De la misma forma, durante una llamada a Conserje, si efectuamos una pulsación corta, cancelaremos la llamada en curso para iniciar una llamada a Casa.**

APERTURA

Mediante MONITOR INTERIOR

Podremos realizar una apertura de puerta presionando el pulsador correspondiente del monitor interior.

Mediante TARJETA _ LLAVERO

La placa permite el control de accesos RFID. Para activar la apertura se ha de deslizar una tarjeta_llavero **MiFare** por el lector designado.

Mediante PULSADOR

La placa permite la apertura mecánica mediante un pulsador, **LIBRE DE TENSIÓN**, conectado en los terminales " **UNLOCK - GS-GND** ".

Programación

Para poder utilizar la Placa ONEX KIT hemos de vincularla con el monitor de la Casa o Vivienda que la gestionará. Al realizar correctamente la vinculación en el monitor aparecerá un icono indicativo, posteriormente a través del propio monitor, podremos acceder a los ajustes internos de placa así como a la gestión de tarjetas_llaveros.

Para poner la placa en modo vinculación realizaremos el siguiente procedimiento:

1. **QUITAREMOS ALIMENTACIÓN DE PLACA**

   Desconectado el cable de RED si usamos PoE, o quitando positivo en caso de alimentación local.

2. **CONECTAREMOS DE NUEVO ALIMENTACIÓN**

   Dispondremos de 3 minutos para realizar el proceso.

3. **REALIZAREMOS UNA PULSACIÓN PROLONGADA HASTA OIR 3 TONOS CORTOS**

   REALIZAREMOS UNA PULSACIÓN CORTA, OIREMOS UN TONO LARGO.

   Nos dirigiremos al la sección correspondiente del manual del monitor y seguiremos la instrucciones para finalizar el proceso.

MANUAL MONITOR ONEX IP

General

Description

Auta ONEX IP KIT panel. It can be installed in any Auta IP system. Compatible with IP Class A technology. It can be installed in a Villa or as an internal panel of a Housing in an apartment block. It incorporates RFID access control through **MiFare** card_key fob.

Characteristics

Access Control: RFID MiFare

Illumination: High intensity white LED

Supply: 24 Vcc, 130 mA _ PoE 48V

Temperature: - 40 ºC + 70 ºC

Sensor: CMOS 0.3 Mpx 95º *f*2,2 mm

Camera: Adjustable UP_DOWN_RIGHT_LEFT 12º

Opening: Relay NO_NC 1A with door state sensor

Resistance: High protection against water and dust

Elements

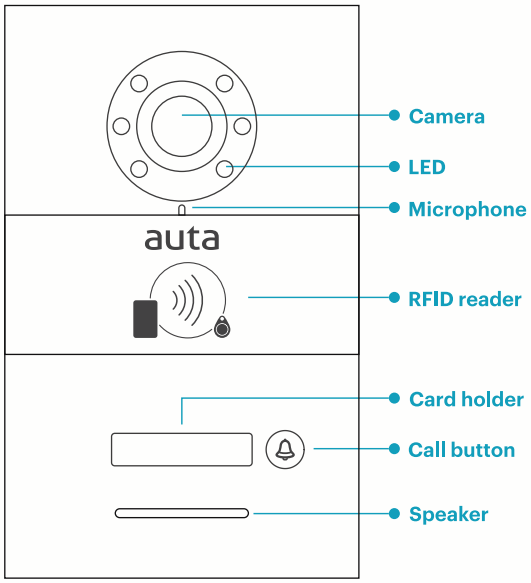

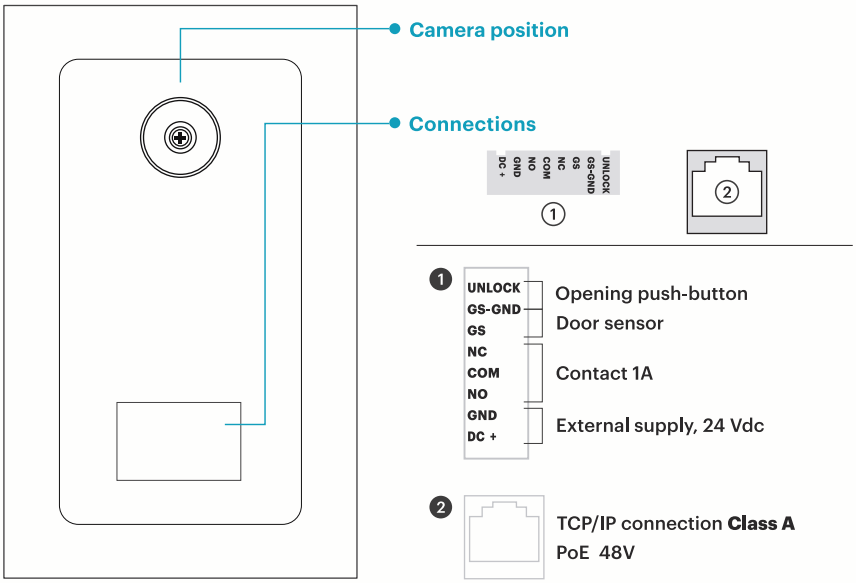

PLACING OF CALL PUSH-BUTTON INFORMATION

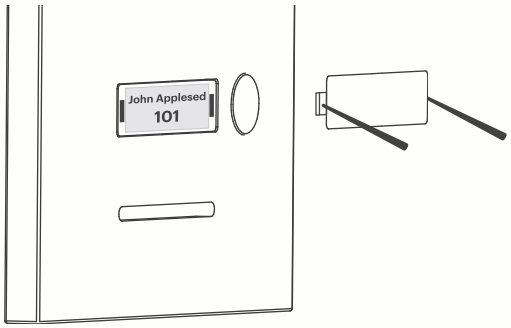

1. Insert 2 thin elements through the side holes of the card holder.
2. Gently pry out.
3. Remove protection cover.
4. Place the card holder and reinsert the cover.

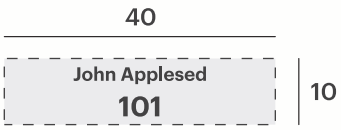

Dimensions

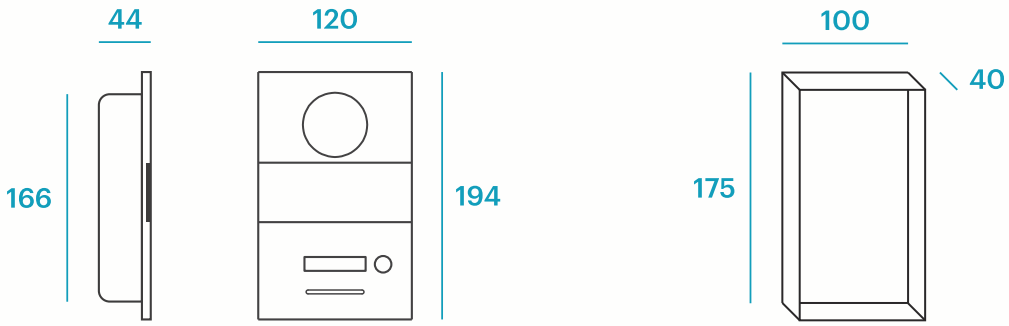

Functioning

CALL

Call to VILLA

To make the call to a Villa from the Panel ONEX KIT we must consider:

1. **THE PANEL MUST BE LINKED TO THE INTERNAL MONITOR/S.**

2. **WE WILL MAKE A SHORT PRESS, WE WILL HEAR A CONFIRMATION TONE, TO MAKE THE CALL TO VILLA.**

   The call will have a maximum duration of 30 seconds. If a short press is repeated during the call process, the time will start again for another 30 seconds.

Call to CONCIERGE

To make the call to a concierge we must follow the following procedure:

- **WE WILL HOLD THE CALL BUTTON FOR 3 MORE SECONDS AFTER HEARING THE CONFIRMATION TONE.**

In both cases, during a call in progress, we can redirect said call simply by carrying out the corresponding process:

▷ **If we have made a call to the Villa and we press the button again for a long time, the system will cancel the call in progress to initiate a call to the Concierge. In the same way, during a call to the Concierge, if we make a short press, we will cancel the call in progress to initiate a call to Villa.**

OPENING

By INTERNAL MONITOR

We can open the door by pressing the corresponding button on the internal monitor.

By CARD _ KEYFOB

The panel allows RFID access control. To activate the opening, a **MiFare** card_key fob must be swiped through the designated reader.

By PUSH-BUTTON

The panel allows mechanical opening by a **VOLTAGE FREE** pushbutton, connected to the "**UNLOCK - GS-GND**" terminals.

Programming

In order to use the panel ONEX KIT, we have to link it with the Villa or Housing monitor that will manage it. When the link is correctly carried out on the monitor, an indicative icon will appear, later through the monitor itself, we will be able to access the internal panel settings as well as the management of card_key fob.

To put the panel in link mode we will carry out the following procedure:

1. **WE WILL REMOVE PANEL POWER**

   By disconnecting the NETWORK cable if we use PoE, or removing positive in case of local power.

2. **WE WILL CONNECT THE POWER SUPPLY AGAIN**

   We will have 3 minutes to complete the process.

3. **WE WILL PERFORM A LONG PRESS UNTIL LISTEN 3 SHORT TONES**

   WE WILL PERFORM A SHORT PRESS, WE WILL HEAR A LONG TONE.

   We will go to the corresponding section of the monitor manual and follow the instructions to finish the process.

MONITOR ONEX IP USER GUIDE

Geral

Descrição

Placa Auta ONEX IP KIT. Pode ser instalado em qualquer sistema Auta IP. Compatível com a tecnologia IP Classe A. Pode ser instalado em casa ou como painel interior de uma casa em bloco de apartamentos. Ele incorpora controle de acesso RFID por meio de cartas_chaveiros **MiFare**.

Características

Controle de Acesso: RFID MiFare

Iluminação: LED branco de alta intensidade

Alimentação: 24 Vcc, 130 mA _ PoE 48V

Temperatura: - 40 ºC + 70 ºC

Sensor: CMOS 0.3 Mpx 95º *f*2,2 mm

Câmera: Ajustável CIMA_BAIXO_DIREITA_ESQUERDA 12º

Abertura: Relê NA_NC 1A com sensor de status da porta

Resistência: Alta protecção contra poeira e água

Elementos

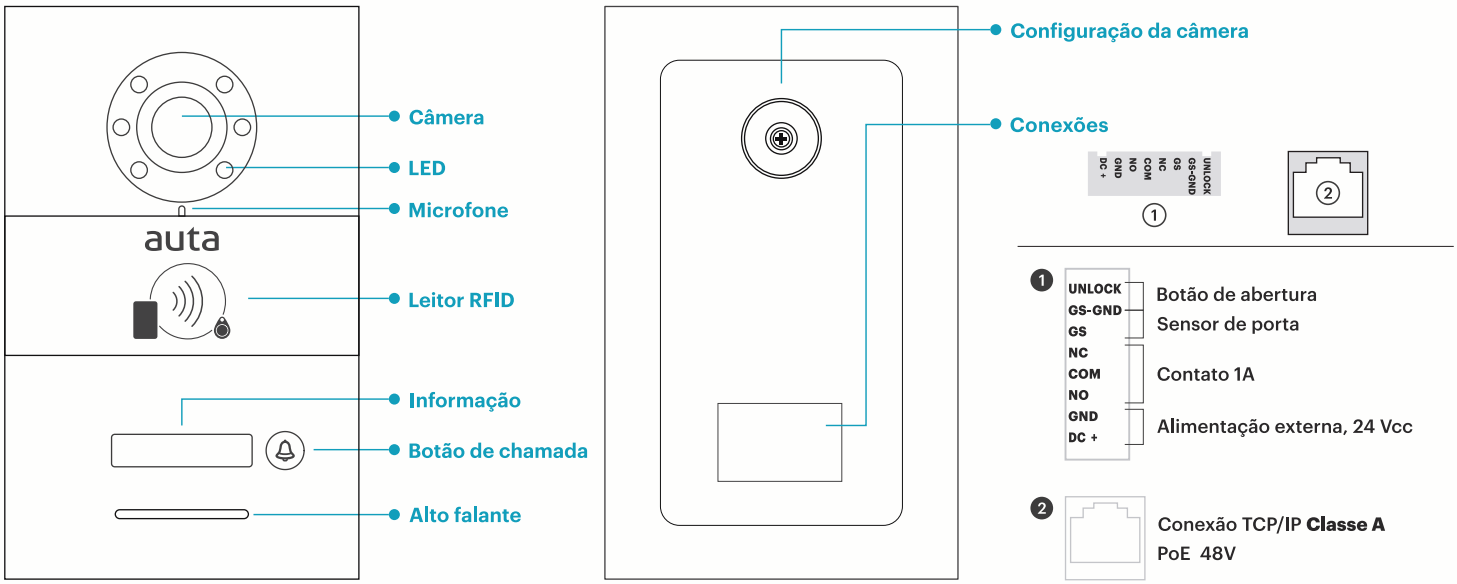

COLOCANDO INFORMAÇÕES NO BOTÃO DE CHAMADA

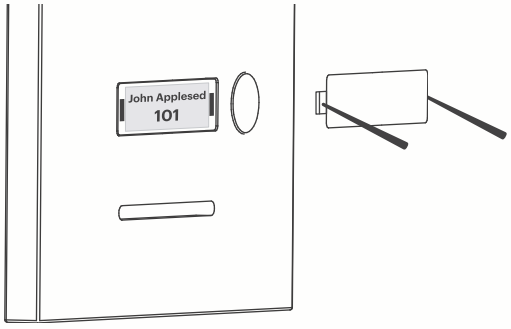

1. **Insira 2 elementos finos através dos orifícios laterais do suporte do cartão.**
2. **Levante suavemente.**
3. **Remova a tampa de proteção.**
4. **Coloque o suporte do cartão e reinsira a tampa.**

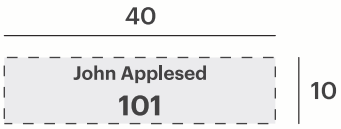

Dimensões

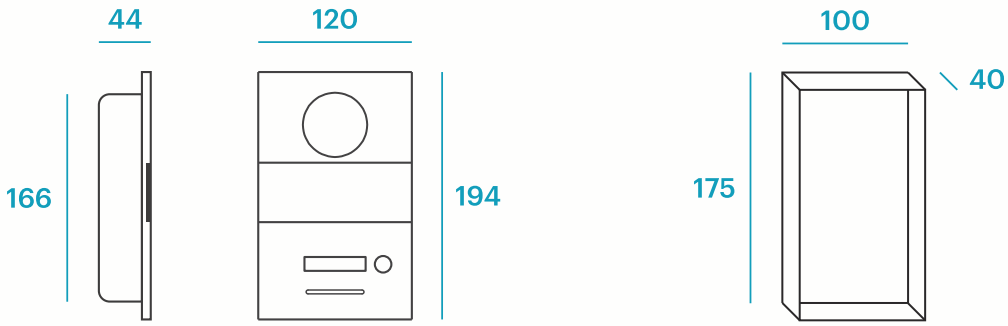

Funcionamento

CHAMADA

Chamada para uma CASA

Para fazer a chamada para uma casa a partir do painel ONEX KIT, devemos considerar:

1. **PLACA DEVE ESTAR LIGADO AO MONITOR/É INTERIOR.**

2. **FAREMOS UMA BREVE PRESSÃO, OUVIMOS UM TOM DE CONFIRMAÇÃO, PARA FAZER A CHAMADA PARA CASA.**

   A chamada terá duração máxima de 30 segundos. Se um toque curto for repetido durante o processo de chamada, o tempo começará novamente por mais 30 segundos..

Chamada para a PORTEIRO

Para fazer a ligação para um porteiro, devemos seguir o seguinte procedimento:

- **SEGURAREMOS O BOTÃO DE CHAMADA POR MAIS 3 SEGUNDOS DEPOIS DE OUVIR O TOM DE CONFIRMAÇÃO.**

Em ambos os casos, durante uma chamada em andamento, podemos redirecionar essa chamada simplesmente realizando o processo correspondente:

▷ **Se fizermos uma chamada para a Casa e pressionarmos o botão novamente por um longo tempo, o sistema cancelará a chamada em andamento para iniciar uma chamada para o Porteiro. Da mesma forma, durante uma chamada para o Porteiro, se fizermos um toque curto, iremos cancelar a chamada em andamento para iniciar uma chamada para Casa.**

ABERTURA

Por MONITOR INTERNO

Podemos abrir a porta pressionando o botão correspondente no monitor interno.

Por CARTA _ CHAVEIRO

A placa permite o controle de acesso RFID. Para ativar a abertura, um cartão_chaveiro **MiFare** deve ser passado do leitor designado.

Por BOTÃO

A placa permite a abertura mecânica por meio de um botão **SEM TENSÃO**, conectado aos terminais "**UNLOCK - GS-GND**".

Programação

Para utilizar o Placa ONEX KIT, temos que fazer um link com o monitor da Casa ou Habitação que o administrará. Quando o link for realizado corretamente no monitor, aparecerá um ícone indicativo, posteriormente através do próprio monitor poderemos acessar as configurações do painel interno bem como o gerenciamento dos cartões-chaveiros.

Para colocar a placa em modo de link, realizaremos o seguinte procedimento:

1. **REMOVEREMOS A ENERGIA DA PLACA**

   Desconecte o cabo de REDE se usarmos PoE, ou removendo positivo no caso de alimentação local.

2. **CONECTAREMOS A FONTE DE ALIMENTAÇÃO NOVAMENTE**

   Teremos 3 minutos para concluir o processo.

3. **REALIZAREMOS UMA PRESSÃO LONGA ATÉ 3 TONS CURTOS**

   TOMAREMOS UMA PRESSÃO CURTA, OUVIMOS UM TOM LONGO.

   Iremos para a seção correspondente do manual do monitor e seguiremos as instruções para concluir o processo.

MANUAL MONITOR ONEX IP

Général

Description

Plaque Auta ONEX IP KIT. Il peut être installé dans n'importe quel système Auta IP. Compatible avec la technologie IP Classe A. Il peut être installé dans une maison ou comme panneau intérieur d'une maison dans un immeuble. Il intègre un contrôle d'accès RFID via des Carte_Porteclés **MiFare**.

Caractéristiques

Contrôle d'accès: RFID MiFare

Éclairage: LED blanche haute intensité

Alimentation: 24 Vcc, 130 mA _ PoE 48V

Température: - 40 ºC + 70 ºC

Capteur: CMOS 0.3 Mpx 95º *f*2,2 mm

Caméra: réglable HAUT_BAS_DROITE_GAUCHE 12º

Ouverture: Relais NA_NC 1A avec capteur d'état de porte

Endurance: Haute protection contre la poussière et l'eau

Éléments

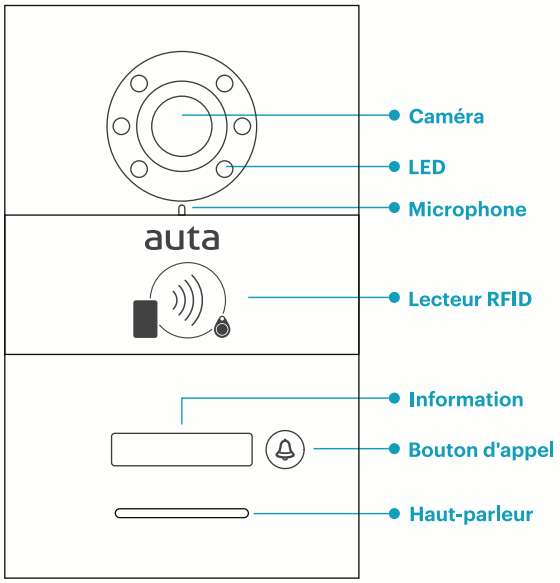

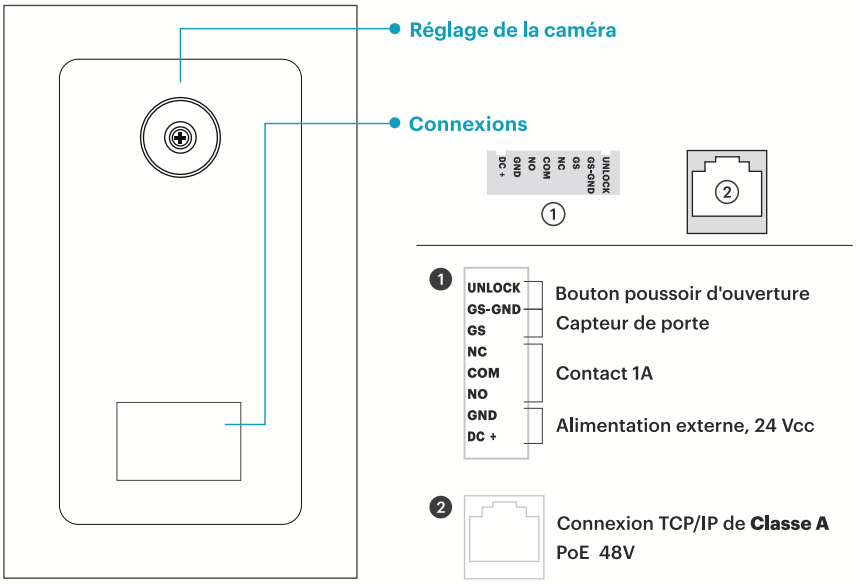

PLACER DES INFORMATIONS SUR LE BOUTON D'APPEL

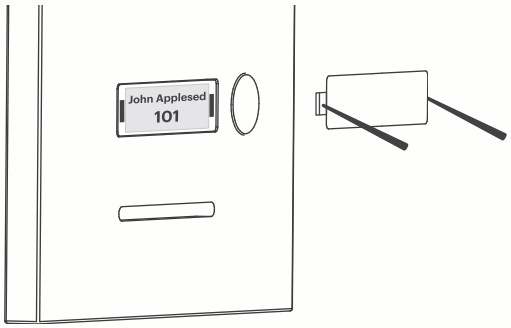

1. Insérez 2 éléments minces dans les trous latéraux du support de carte.
2. Faites doucement levier.
3. Retirez le capuchon de protection.
4. Placez le support de carte et réinsérez le couvercle.

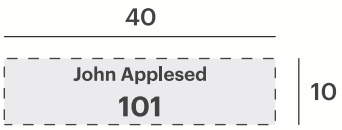

Dimensions

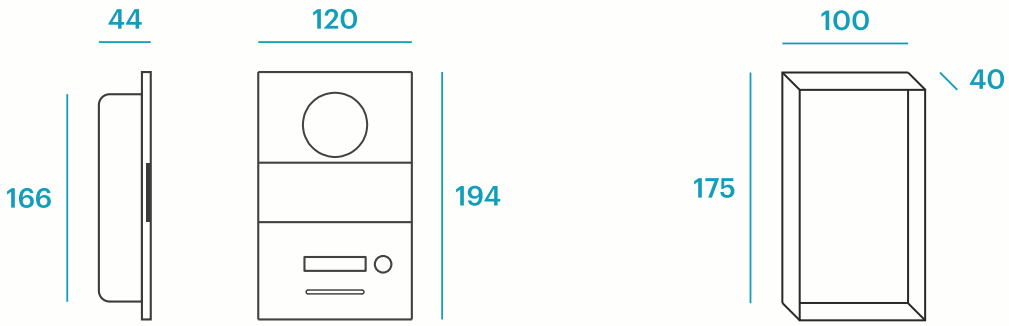

Fonctionnement

APPELER

Appel à une MAISON

Pour appeler une maison à partir du Plaque ONEX KIT, nous devons considérer:

1. **LE PLAQUE DOIT ÊTRE LIÉ AU MONITEUR/IL EST INTÉRIEUR.**

2. **NOUS FAIREONS UN APPUI COURT, NOUS ENTENDONS UN TON DE CONFIRMATION, POUR FAIRE L'APPEL À LA MAISON.**

   L'appel aura une durée maximale de 30 secondes. Si un appui court est répété pendant le processus d'appel, le temps recommencera pendant 30 secondes supplémentaires..

Appel du CONCIERGE

Pour appeler un centre de conciergerie, nous devons suivre la procédure suivante:

- **NOUS TENIRONS LE BOUTON D'APPEL PENDANT 3 SECONDES DE PLUS APRÈS AVOIR ENTENDU LA TONALITÉ DE CONFIRMATION.**

Dans les deux cas, lors d'un appel en cours, on peut rediriger ledit appel simplement en effectuant le processus correspondant:

▷ **Si nous avons fait un appel à la Maison et que nous appuyons à nouveau sur le bouton pendant une longue période, le système annulera l'appel en cours pour lancer un appel au Concierge. De la même manière, lors d'un appel au Concierge, si nous faisons un appui court, nous annulerons l'appel en cours pour initier un appel à la Maison.**

OUVERTURE

Via MONITEUR INTÉRIEUR

Nous pouvons ouvrir la porte en appuyant sur le bouton correspondant sur le moniteur intérieur.

Par CARTE _ PORTE_CLÉS

La plaque permet un contrôle d'accès RFID. Pour activer l'ouverture, une carte_porte-clé d'accès **MiFare** doit être glissée dans le lecteur désigné.

Par BOUTON POUSSOIR

La plaque permet l'ouverture mécanique au moyen d'un bouton poussoir **VOLTAGE FREE**, connecté aux bornes "**UNLOCK - GS-GND**".

Programmation

Pour utiliser le Plaque ONEX KIT, nous devons la relier au moniteur de la Maison ou de Logement qui la gérera. Lorsque le lien est correctement effectué sur le moniteur, une icône indicative apparaîtra, plus tard via le moniteur lui-même, nous pourrons accéder aux paramètres du panneau interne ainsi qu'à la gestion des cartes_porte-clés.

Pour mettre la plaque en mode collage, nous allons effectuer la procédure suivante:

1. **NOUS ENLEVERONS LA PUISSANCE DE LA PLAQUE**

   Déconnecté le câble RÉSEAU si nous utilisons PoE, ou en supprimant le positif en cas d'alimentation locale.

2. **NOUS RE-CONNEXIONS L'ALIMENTATION ÉLECTRIQUE**

   Nous aurons 3 minutes pour terminer le processus.

3. **NOUS EFFECTUERONS UNE PRESSION LONGUE JUSQU'À 3 TONS COURTS**

   NOUS PRENDRONS UN APPUI COURT, NOUS ENTENDRONS UN LONG TON.

   Nous irons à la section correspondante du manuel du moniteur et suivrons les instructions pour terminer le processus.

MANUEL MONITEUR ONEX IP